Каталог

Промышленные разъемы

ADVLOC0300CATO7ARU, май 2007

МЭК/IEC 60309

ABB

Вот уже более 50 лет компания АББ является производителем широкого ассортимента промышленных вилок и розеток, а также связанных с ними устройств. Среди клиентов мы пользуемся репутацией производителя самого современного и высококачественного оборудования. Процессы разработки, производства и продаж в нашей компании сертифицированы на соответствие ISO 9001 and ISO 14001. Выпускаемые с недавнего времени в новом исполнении промышленные разъемы АББ отличаются наличием дополнительных функций, удобством использования и привлекательным дизайном. Подключать и отключать кабель к разъему стало проще благодаря использованию поворотного фиксатора.

В модельный ряд входят изделия со степенью защиты IP44 и IP67 на ток от 16 А до 125 А, от простой вилки до модульных распределительных устройств Комби, комплектуемых по заказу пользователя. Все изделия легко устанавливаются, они обладают эргономичным дизайном, прочной конструкцией и рассчитаны на длительную эксплуатацию.

Все вилки и розетки АББ удовлетворяют требованиям стандартов IEC 60309-1-2, EN 60309-1-2, BS 4343-2 1992 и сертифицированы на соответствие стандартам SEMKO, NEMKO, DEMKO, FIMKO, UL CSA и ГОСТ.

Промышленные разъемы IEC 60309

Содержание

	Тип	Стр.
Широкий ассортимент надежных изделий для требовательных заказчиков		2
Critical & Safe		4
Tough & Safe		5
Easy & Safe		6
Соответствие стандартам/ Безопасность через взаимонезаменяемость / Блок-контакт		7
Система качества/ Система защиты окружающей среды/ Степень защиты/ Простое открывание		8
Разъемы		
Вилки	**P**	10
Соединители (розетки кабельные)	**C**	13
Розетки для монтажа на поверхность	**RS**	16
Розетки для монтажа на поверхность с подключением шлейфа	**RL**	19
Розетки для монтажа на поверхность без подключения шлейфа	**RNL**	22
Розетки для монтажа на поверхность, водонепроницаемые	**CUHV**	23
Розетки 16 А и 32 А для монтажа на поверхность, брызгозащищенные	**CUED**	24
Розетки с блокировкой и выключателем, горизонтальные	**MHS**	25
Розетки с блокировкой и выключателем, вертикальные	**MVS**	28
Розетки с блокировкой и выключателем, металлические	**MM**	33
Розетки с блокировкой, выключателем и автоматом	**MPM**	35
Розетки с блокировкой, выключателем и УЗО	**MPR**	37
Розетки с блокировкой и выключателем, подготовленные для установки автомата/УЗО	**MP…P**	39
Розетки с автоматом	**RPM**	40
Розетки с УЗО	**RPR**	42
Розетки, подготовленные для установки автомата/УЗО	**RP…P**	44
Розетки для скрытого монтажа, с минимальным фланцем, прямые	**R**	45
Розетки для скрытого монтажа, с универсальным фланцем, прямые	**RU**	46
Розетки для скрытого монтажа, с минимальным фланцем, угловые	**RAM**	47
Розетки для скрытого монтажа, с унифицированным фланцем, угловые	**RAU**	49
Вилки для монтажа на поверхности	**BS**	52
Вилки для монтажа на поверхности, водонепроницаемые	**CIHV**	55
Вилки для скрытого монтажа, с минимальным фланцем, прямые	**B**	56
Вилки для скрытого монтажа, с унифицированным фланцем, прямые	**BU**	56
Вилки для скрытого монтажа, с унифицированным фланцем, угловые	**BAU**	58
Устройства и аксессуары		
Разветвители трехлучевые	**T, 416T6MIX**	60
Разветвители кабельные	**TRIO/R6/DUO+C**	60
Переходники	**216/416Schuko**	61
Соединительные устройства	**A**	61
Переходник для монтажа на поверхность: 4-полюсн., 16 А, 6 ч / Schuko 16 А	**CUE416-6 + R/UJP**	61
Определители чередования фаз	**FP**	62
Устройства изменения чередования фаз	**FV**	62
Вилки со встроенным устройством изменения чередования фаз	**CPEF**	62
Ввод резервного электропитания	**DRI**	63
Блок с розетками для строительных площадок	**BPC**	64
Замок	**CLF**	65
Защитная крышка	**GP**	65
Патрубки уплотнительные Cewe	**CWT**	65
Запасные части к розетками с блокировкой и выключателем		65
Розетки Schuko, металлические	**UJ**	66
Розетки Schuko для скрытого монтажа	**UJP**	66
Розетки Schuko для монтажа на подвесном тросе, стене или кабельном лотке	**2210**	66
Разъемы на сверхнизкое напряжение		
Вилки	**CPT**	69
Соединители (розетки кабельные)	**CST**	69
Розетки для монтажа на поверхности, прямого типа	**CUIT**	70
Розетки для монтажа на поверхности, углового типа	**CUIST**	70
Розетки для монтажа на поверхности	**CUGT**	70
Вилки для монтажа на поверхности	**CIGT**	70
Модульные устройства Комби		
Модульные устройства Комби Пластик	**MP, MPR**	74
Модульные устройства Комби Металл	**M**	79
Технические характеристики		81
Размеры		82
Алфавитный указатель: код заказа – код изделия		95
Алфавитный указатель: код изделия – код заказа		106

Промышленные разъемы – часть ши

Широкий ассортимент надежных изделий для профессионалов

Промышленные разъемы входят в широкий ассортимент выпускаемого компанией АББ высококачественного низковольтного оборудования, предназначенного для промышленности, строительства и производителей комплектного оборудования. Большая часть продукции АББ реализуется нашими внешними партнерами – дистрибьюторами, а также производителями электрических систем и распределительного оборудования.

Выпуск промышленных вилок и розеток был начат нашей компанией очень давно. С 1950 года они производятся ABB Cewe-Control на заводе в г. Никопинг, Швеция.

Большой опыт разработки и производства промышленных разъемов позволяет нам выпускать широкую номенклатуру высококачественных и практичных изделий, обладающих эргономичным дизайном, рассчитанным на номинальный ток до 125 А, напряжение до 690 В и прошедшими сертификационные испытания на соответствие стандартам IEC/МЭК.

Конструкция изделий и материалы, используемые для их изготовления, непрерывно совершенствуются с целью наиболее полного соответствия требованиям заказчиков и условиям эксплуатации.

Промышленные разъемы АББ – это изделия, рассчитанные на эксплуатацию в производственных условиях, обладающие высокой надежностью и долговечностью, и экономической эффективностью.

Долговечность – длительный срок эксплуатации в сложных условиях обеспечивается высококачественным пластиком, из которого изготовлены неметаллические части разъема.

Надежность – обеспечивается высококачественными контактами.

Экономическая эффективность – обеспечивается за счет быстрого, простого и безопасного монтажа.
Из нашего модельного ряда промышленных разъемов Вы сможете выбрать все, что Вам нужно. В любой точке мира Вы найдете все необходимое у единого производителя – компании АББ.

Универсальность применения

Широкий ассортимент выпускаемой продукции позволяет подобрать необходимое устройство в зависимости от типа и функций установки, требуемой потребляемой мощности и степени защиты. Для облечения выбора оборудования, полностью соответствующего Вашим требованиям, вся номенклатура выпускаемых изделий условно разделена на три категории:

- **Critical & Safe (с максимально повышенными требованиями к надежности и безопасности)**
- **Tough & Safe (с повышенными требованиями к надежности и безопасности)**
- **Easy & Safe (бюджетные) надежные и безопасные**

Для облегчения выбора, описания всех устройств в данном каталоге расположены в соответствии с этими категориями. Категория обозначается значком, расположенным справа над таблицей с характеристиками устройства.

Модульные распределительные устройства Комби категории Critical & Safe

Комби – это наша концепция модульных распределительных устройств, выпускаемых в пластиковой или металлической оболочке. Модульная система Комби дает заказчику большую свободу в выборе необходимых изделий со множеством функциональных возможностей.

Система требует только одного вводного кабеля, что упрощает монтаж и снижает его стоимость. При необходимости модульные устройства Комби можно использовать для подключения шлейфа (устройства параллельных цепей).

рокого ассортимента продукции АББ

Высокое качество

Все наши промышленные разъемы отвечают самым строгим стандартам качества. Конструкция разъемов зависит от их назначения. Часть из них, предназначенная для эксплуатации в тяжелых условиях, изготавливается из пластика PBT, другие – из металла. Одни обладают расширенными возможностями, другие используются только по своему прямому назначению. Мы можем удовлетворить запросы самых требовательных заказчиков.

Высокая надежность

Использование наших промышленных разъемов позволяет значительно увеличить время безотказной работы Вашего оборудования и избежать незапланированных перерывов в подаче питания. Наряду с этим, наши изделия обладают большой гибкостью в использовании.

Высокая безопасность

Но самое главное – это безопасность. Она так же важна, как надежность. Наши промышленные разъемы оптимизированы для выполнения своих задач и снижают до минимума угрозу короткого замыкания. Кроме этого, они обеспечивают максимальную защиту при прикосновении.

Модельный ряд промышленных разъемов АББ – наиболее полное предложение

- Все разъемы сертифицированы на соответствие IEC 60309-2.
- Разъемы рассчитаны на номинальный ток от 16 А до 125 А.
- Степень защиты IP 44 (брызгозащищенные) и IP67 (водонепроницаемые).
- Не подверженные коррозии самоочищающиеся калиброванные контакты, обеспечивающие надежность и длительный срок службы.
- В разъемах на ток 63 А и 125 А держатели гнезд и контактов – из усиленного стекловолокном полиамида.
- В устройствах категорий Critical & Safe и Tough & Safe все наружные винты - из нержавеющей стали.
- Четкая маркировка выводов изнутри и снаружи оболочки.
- Розетки с блокировкой и выключателем для монтажа в вертикальном или горизонтальном положении.

Доступность в любой точке земного шара

Компания АББ имеет представительства более чем в 130 странах. Наши разъемы соответствуют всем основным международным и национальным стандартам.

Critical & Safe

К категории Critical & Safe относятся устройства для применений с максимально строгими требованиями к безопасности, надежности и износостойкости.

Устройства идеально подходят для применений:
- с частыми подключениями и отключениями;
- в местах общественного пользования.

Оболочка изготавливается из PBT или алюминия. PBT – это прочный и стойкий пластик, предназначенный для эксплуатации в жестких условиях промышленного производства.

Оболочки могут быть водонепроницаемыми (IP67, 16-125 A) или брызгозащищенными (IP 44 16 - 63 A).

Для обеспечения непроницаемого уплотнения используются латунные резьбовые вставки, обеспечивающие большое усилие затяжки. Внутри оболочки установлен выключатель с механической блокировкой, о состоянии которого можно судить по ручке спереди. Для ввода кабеля предусмотрены отверстия с удаляемыми заглушками. Для устройства проводки внутри оболочки имеется достаточно пространства, отдельного от зоны ввода. Все выводы “фаза”, “земля” и “нейтраль” имеют четкую маркировку.

- Водонепроницаемые (IP67)
- 16 - 125 A
- Пластик PBT
- Соответствуют IEC 60309-1, -2

Место для устройства проводки и легкий доступ для кабеля

Механическая блокировка для предотвращения включения и отключения под нагрузкой

Материал оболочки устойчив к ударному и химическому воздействию, ультрафиолетовому излучению и механическому износу.

Четкая маркировка выводов внутри и снаружи оболчки.
Земля ⏚
Нейтраль N
Фаза L1, L2, L3

Крышка и крепежные винты из нержавеющей стали

Петли с прочными шарнирами, обеспечивающие угол раскрытия 180° для облегчения монтажа и обслуживания

Подключенная розетка типа IEC, подходит для вилок по стандарту IEC 60309-2 от любых производителей.

Тип **4125MVS6WH**

Tough & Safe

К категории Tough & Safe относятся устройства для применений с особо строгими требованиями к надежности и безопасности. Оболочка изготовлена из PBT - прочного и стойкого пластика, рассчитанного для эксплуатации в жестких условиях. Устройства категории Tough & Safe выпускаются в водонепроницемом (IP67, 16 – 125 A) и брызгозащищенном (IP44 63 A) исполнениях.

Для облегчения монтажа и присоединения кабелей для высоких токов (63 и 125 A), разъемы снабжены внутренними и внешними кабельными зажимами. В разъемах, рассчитанных на высокие номинальные токи, для повышения безопасности и надежности соединения используются клеммы с двумя винтами.

Для обеспечения долговечности резьбового соединения все наружные винты изготовлены из нержавеющей стали.

- Водонепроницаемые (IP67)
- 16 - 125 A
- Пластик PBT
- Соответствуют IEC 60309-1, -2

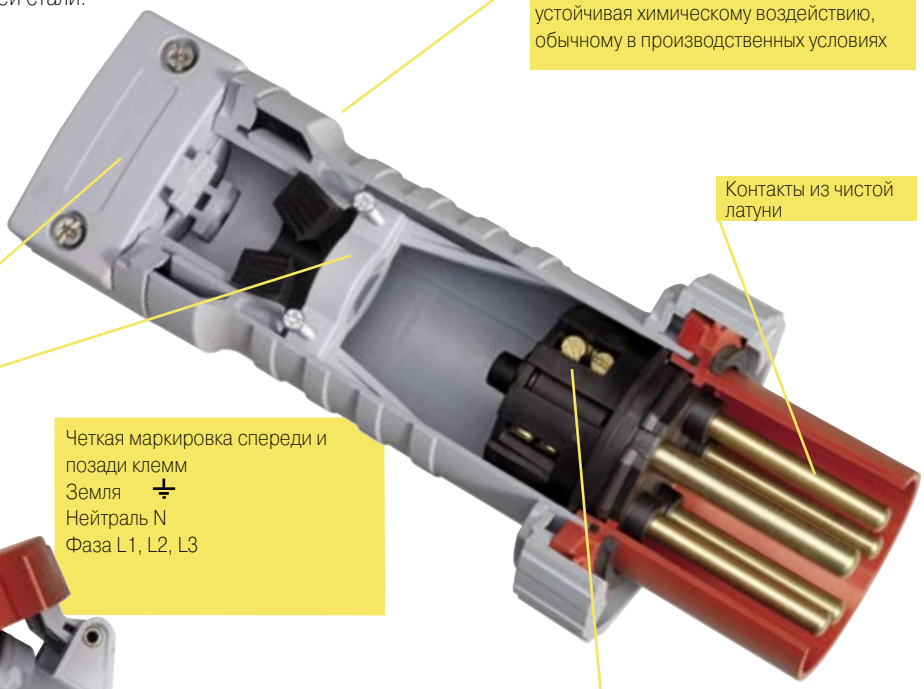

Тип **463P6W**

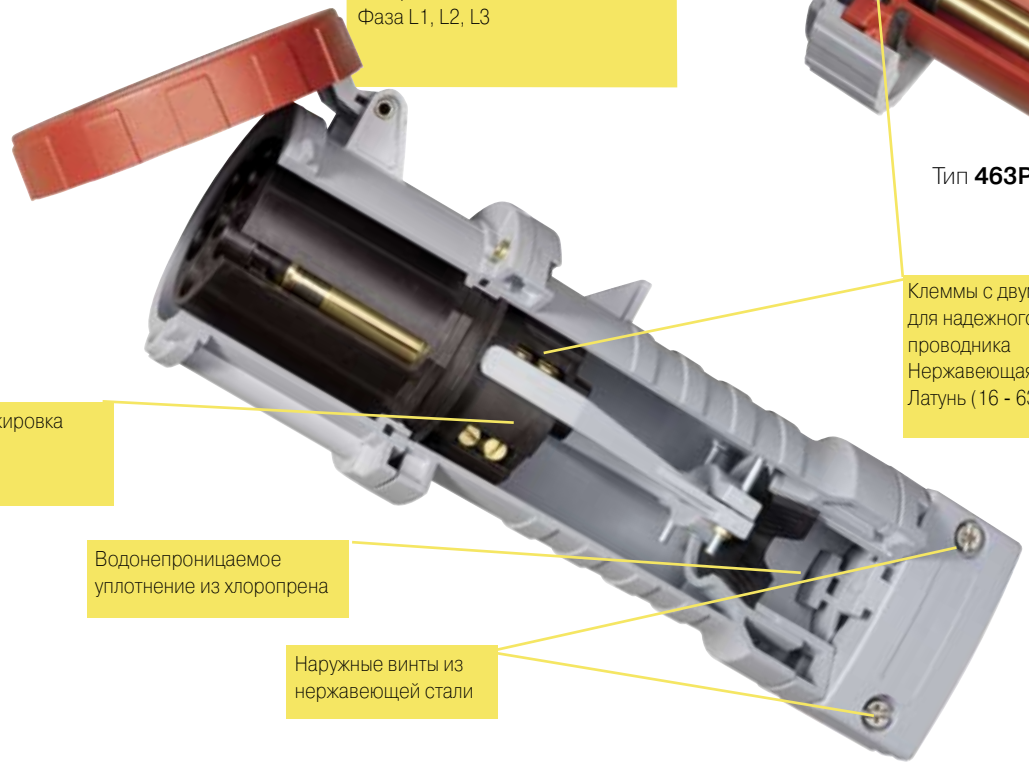

Тип **463C6W**

Easy & Safe

Изделия категории Easy & Safe обладают высокой функциональностью и эргономичным дизайном при неизменном качестве. Разъемы снабжены удобными захватами, облегчающими присоединение. Кабель вводится через гибкий мембранный сальник и вставляется в выдвигаемый кабельный зажим. Четкая маркировка клемм облегчает присоединение проводников. После присоединения проводников оболочка легко закрывается поворотом до упора. Благодаря использованию пластика PA6 разъемы отвечают всем требованиям качества и безопасности.

- Брызгозащищенные (IP44)
- 16 - 32 A
- Пластик PA6
- Соответствуют IEC 60309-2

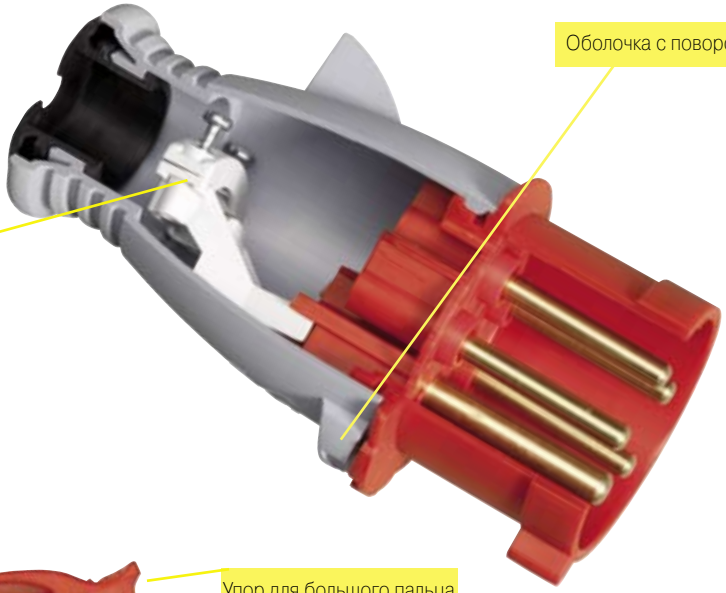

Тип **416P6**

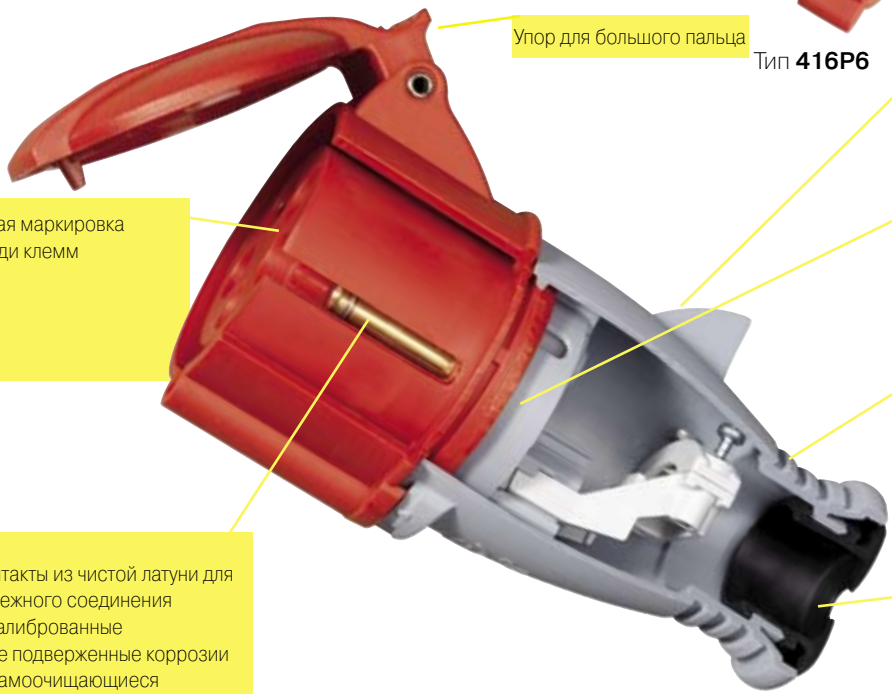

Тип **416C6**

Промышленные разъемы

Соответствие стандартам

Промышленные разъемы АББ серии IEC отвечают требованиям следующих стандартов:

IEC 60309-1, -2, EN 60309-1, -2, BS 4343:2 1992. Сертификация SEMKO, NEMKO, DEMKO, FIMKO и ГОСТ. Запланирована сертификация на соответствие стандартам UL and CSA.

Стандарт IEC стал известен как CEE после опубликования Комиссией по правилам сертификации электротехнического оборудования. Дальнейшая работа по разработке стандарта проводилась органами стандартизации МЭК (IEC). В настоящее время данный стандарт принят в качестве национального в большинстве стран Европы, а также во многих странах за ее пределами, количество которых продолжает увеличиваться (см. стр. 118).

Безопасность через несовместимость

Благодаря стандарту IEC, электрические разъемы стали сегодня совершенно безопасны, в-основном, из-за специального способа подключения контакта “земля”. Кроме этого, безопасность обеспечивается несовместимостью разъемов. Фундаментальное положение стандарта IEC – невозможность соединения вилок и розеток на разное напряжение, частоту, ток и число полюсов из-за их конструктивной несовместимости. Конкретной вилке всегда соответствует конкретная розетка.

Блок-контакт

Все вилки и розетки на номинальный ток 63 А, а также все вилки и розетки с блокировкой на номинальный ток 125 А снабжены блок-контактом. Блок-контактами снабжены соединители и розетки для скрытого монтажа на номинальный ток 125 А, в конце условного наименования которых имеются буквы ”LP”, например, 4125C6W LP. Во всех изделиях с блок-контактом, согласно стандартов IEC 60309-1 и -2, штырек и гнездо блок-контакта короче остальных штырьков и гнезд. Это означает, что цепь блокировки разрывается раньше и соединяется позже главной сети, обеспечивая лучшую безопасность. Максимальное сечение соединения – 4 мм^2.

ME01

Промышленные разъемы

Система качества
Система качества компании АББ соответствует требованиям ISO 9001.
Сертификация была проведена BVQI.

Защита окружающей среды
Система защиты окружающей среды компании АББ соответствует требованиям ISO 14001.
Сертификация была проведена BVQI.

ISO 9001

ISO 14001

Степень защиты
Согласно стандартов IEC 60309-1 и -2 степень защиты обозначается на разъемах следующим образом:

- символами: “брызгозащищенные” и “водонепроницаемые”
- сочетаниями букв и цифр согласно IEC 60529, например IP44 или IP67, где первая цифра обозначает степень защиты при случайном прикосновении или от проникновения пыли, а вторая цифра обозначает защиту от проникновения воды.

Внимание! Конструкция и технические характеристики изделий, указанных в настоящем каталоге, могут быть изменены без предварительного уведомления!

Простое открывание
Промышленные разъемы АББ легко открываются и закрываются благодаря использованию поворотного фиксатора.

На рисунках ниже показано, как он работает. Разъем поставляется в незафиксированном состоянии, поэтому он легко открывается без помощи инструментов.

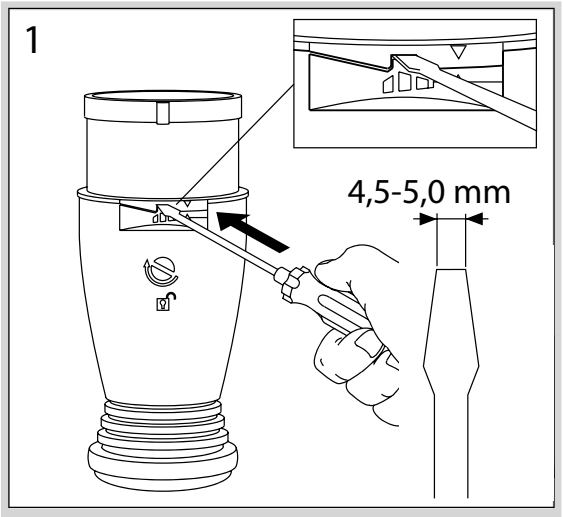

1. Вставьте отвертку в паз, как показано на рисунке.

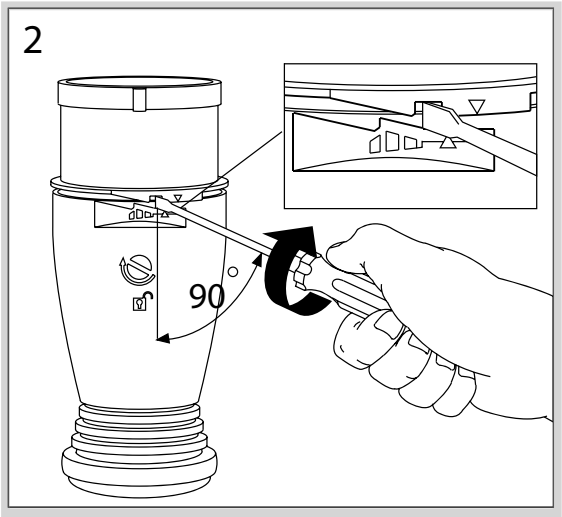

2. Поверните отвертку в право до щелчка.

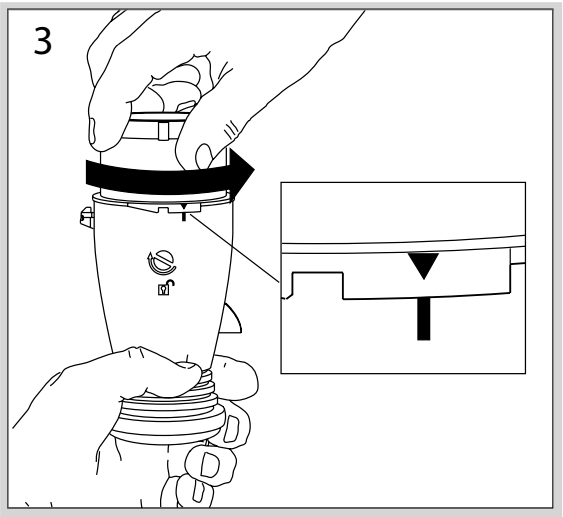

3. Поверните переднюю часть на 90°.

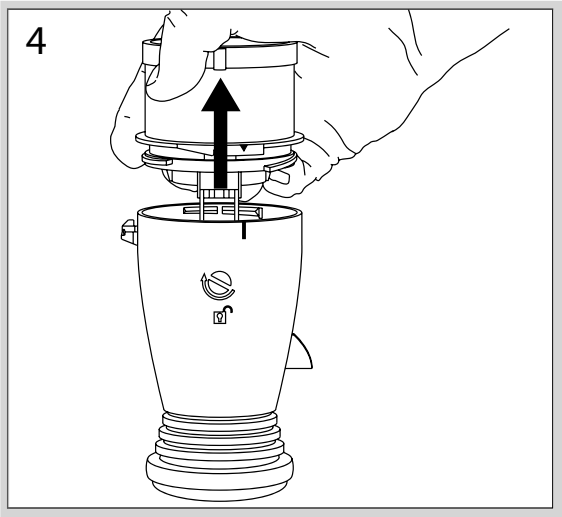

4. Потяните, и разъем открыт!

Разъемы

Вилки	**P**	10
Соединители (розетки кабельные)	**C**	13
Розетки для монтажа на поверхность	**RS**	16
Розетки для монтажа на поверхность с подключением шлейфа	**RL**	19
Розетки для монтажа на поверхность без подключения шлейфа	**RNL**	22
Розетки для монтажа на поверхность, водонепроницаемые	**CUHV**	23
Розетки 16 А и 32 А для монтажа на поверхность, брызгозащищенные	**CUED**	24
Розетки с блокировкой и выключателем, горизонтальные	**MHS**	25
Розетки с блокировкой и выключателем, вертикальные	**MVS**	28
Розетки с блокировкой и выключателем, металлические	**MM**	33
Розетки с блокировкой, выключателем и автоматом	**MPM**	35
Розетки с блокировкой, выключателем и УЗО	**MPR**	37
Розетки с блокировкой и выключателем, подготовленные для установки автомата/УЗО	**MP…P**	39
Розетки с автоматом	**RPM**	40
Розетки с УЗО	**RPR**	42
Розетки, подготовленные для установки автомата/УЗО	**RP…P**	44
Розетки для скрытого монтажа, с минимальным фланцем, прямые	**R**	45
Розетки для скрытого монтажа, с универсальным фланцем, прямые	**RU**	46
Розетки для скрытого монтажа, с минимальным фланцем, угловые	**RAM**	47
Розетки для скрытого монтажа, с унифицированным фланцем, угловые	**RAU**	49
Вилки для монтажа на поверхность	**BS**	52
Вилки для монтажа на поверхность, водонепроницаемые	**CIHV**	55
Вилки для скрытого монтажа, с минимальным фланцем, прямые	**B**	56
Вилки для скрытого монтажа, с унифицированным фланцем, прямые	**BU**	56
Вилки для скрытого монтажа, с унифицированным фланцем, угловые	**BAU**	58

Вилки

Брызгозащищенные

2CMC701001F0004

216P6

Вилки, 16 A, IP44

Оболочка: термопласт
Кабельный ввод: мембранный сальник
Сечение кабеля: 1 - 2.5 мм^2

Зажимы/ полюса	Цветовой код	Напряжение, В	Частота, Гц	Тип	Код заказа	Упак., шт.	Масса 1 шт., кг
2P+E							
3	желтый	100-130	50 и 60	216P4	2CMA193001R1000	10	0.13
3	**синий**	**200-250**	**50 и 60**	**216P6**	**2CMA193002R1000**	**10**	**0.13**
3P+E							
4	желтый	100-130	50 и 60	316P4	2CMA193008R1000	10	0.18
4	черный	600-690	50 и 60	316P5	2CMA193009R1000	10	0.18
4	**красный**	**380-415**	**50 и 60**	**316P6**	**2CMA193010R1000**	**10**	**0.18**
4	черный	480-500	50 и 60	316P7	2CMA193011R1000	10	0.18
4	синий	200-250	50 и 60	316P9	2CMA193012R1000	10	0.18
4	красный	440-460	60	316P11	2CMA193014R1000	10	0.18
3P+N+E							
5	**красный**	**346-415**	**50 и 60**	**416P6**	**2CMA193019R1000**	**10**	**0.19**

- Исполнения с другими комбинациями тока и частоты - по заказу.

2CMC701001F0001

432P6

Вилки, 32 A, IP44

Оболочка: термопласт
Кабельный ввод: мембранный сальник
Сечение кабеля: 2,5 - 6 мм^2

Зажимы/ полюса	Цветовой код	Напряжение, В	Частота, Гц	Тип	Код заказа	Упак., шт.	Масса 1 шт., кг
2P+E							
3	желтый	100-130	50 и 60	232P4	2CMA193025R1000	10	0.21
3	**синий**	**200-250**	**50 и 60**	**232P6**	**2CMA193026R1000**	**10**	**0.21**
3P+E							
4	черный	600-690	50 и 60	332P5	2CMA193033R1000	10	0.22
4	**красный**	**380-415**	**50 и 60**	**332P6**	**2CMA193034R1000**	**10**	**0.22**
4	черный	480-500	50 и 60	332P7	2CMA193035R1000	10	0.22
4	синий	200-250	50 и 60	332P9	2CMA193036R1000	10	0.22
3P+N+E							
5	**красный**	**346-415**	**50 и 60**	**432P6**	**2CMA193043R1000**	**10**	**0.24**

- Исполнения с другими комбинациями тока и частоты - по заказу.

2CMC701001F0012

463P6

Вилки, 63 A, IP44

Оболочка: Полиэфирный термопласт (PBT)
Кабельный ввод: мембранный сальник
Сечение кабеля: 4 - 16 мм^2

Зажимы/ полюса	Цветовой код	Напряжение, В	Частота, Гц	Тип	Код заказа	Упак., шт.	Масса 1 шт., кг
2P+E							
3	желтый	100-130	50 и 60	263P4	2CMA166740R1000	1	0.60
3	**синий**	**200-250**	**50 и 60**	**263P6**	**2CMA166742R1000**	**1**	**0.60**
3P+E							
4	черный	600-690	50 и 60	363P5	2CMA166750R1000	1	0.70
4	**красный**	**380-415**	**50 и 60**	**363P6**	**2CMA166752R1000**	**1**	**0.70**
4	черный	480-500	50 и 60	363P7	2CMA166754R1000	1	0.70
4	синий	200-250	50 и 60	363P9	2CMA166756R1000	1	0.70
3P+N+E							
5	**красный**	**346-415**	**50 и 60**	**463P6**	**2CMA166764R1000**	**1**	**0.75**

- Исполнения с другими комбинациями тока и частоты - по заказу.

• Аксессуары ..... стр. 65 • Технические характеристики ..... стр. 81 • Размеры ..... стр. 82

Вилки

Водонепроницаемые

2CMC701001F0017

216P6W

Вилки, 16 A, IP67

Tough &Safe

Оболочка: Полиэфирный термопласт (PBT)
Кабельный ввод: уплотнительный сальник
Сечение кабеля: 1 - 2.5 мм^2

Зажимы/ полюса	Цвет. код	Напряжение, В	Частота, Гц	Тип	Код заказа	Упак., шт.	Масса 1 шт., кг
2P+E							
3	серый	>50-250	пост. ток	216P3W	2CMA166456R1000	1	0.18
3	желтый	100-130	50 и 60	216P4W	2CMA166458R1000	1	0.18
3	**синий**	**200-250**	**50 и 60**	**216P6W**	**2CMA166460R1000**	**1**	**0.18**
3	красный	380-415	50 и 60	216P9W	2CMA166462R1000	1	0.18
3	серый	трансф.	50 и 60	216P12W	2CMA166464R1000	1	0.18
3	серый		перем. ток	216P1W	2CMA166466R1000	1	0.18
3P+E							
4	зелен.	>50	>300-500	316P2W	2CMA166468R1000	1	0.24
4	серый	380/440	50/60	316P3W	2CMA166470R1000	1	0.24
4	желтый	100-130	50 и 60	316P4W	2CMA166472R1000	1	0.24
4	черный	600-690	50 и 60	316P5W	2CMA166474R1000	1	0.24
4	**красный**	**380-415**	**50 и 60**	**316P6W**	**2CMA166476R1000**	**1**	**0.24**
4	черный	480-500	50 и 60	316P7W	2CMA166478R1000	1	0.24
4	синий	200-250	50 и 60	316P9W	2CMA166480R1000	1	0.24
4	зелен.	>50	100-300	316P10W	2CMA166482R1000	1	0.24
4	красный	440-460	60	316P11W	2CMA166484R1000	1	0.24
4	серый		перем. ток	316P1W	2CMA166486R1000	1	0.24
3P+N+E							
5	зелен.	>50	>300-500	416P2W	2CMA166488R1000	1	0.26
5	желтый	100-130	50 и 60	416P4W	2CMA166492R1000	1	0.26
5	**красный**	**346-415**	**50 и 60**	**416P6W**	**2CMA166494R1000**	**1**	**0.26**
5	черный	480-500	50 и 60	416P7W	2CMA166496R1000	1	0.26
5	синий	208-250	50 и 60	416P9W	2CMA166498R1000	1	0.26
5	красный	440-460	60	416P11W	2CMA166500R1000	1	0.26
5	серый		перем. ток	416P1W	2CMA166502R1000	1	0.26

- Исполнения с другими комбинациями тока и частоты - по заказу.

2CMC701001F0020

432P6W

Вилки, 32 A, IP67

Tough &Safe

Оболочка: Полиэфирный термопласт (PBT)
Кабельный ввод: уплотнительный сальник
Сечение кабеля: 2,5 - 6 мм^2

Зажимы/ полюса	Цвет. код	Напряжение, В	Частота, Гц	Тип	Код заказа	Упак., шт.	Масса 1 шт., кг
2P+E							
3	желтый	100-130	50 и 60	232P4W	2CMA166504R1000	1	0.28
3	**синий**	**200-250**	**50 и 60**	**232P6W**	**2CMA166722R1000**	**1**	**0.28**
3	красный	380-415	50 и 60	232P9W	2CMA166724R1000	1	0.28
3	серый	трансф.	50 и 60	232P12W	2CMA166726R1000	1	0.28
3	серый		перем. ток	232P1W	2CMA166728R1000	1	0.28
3P+E							
4	зелен.	>50	>300-500	332P2W	2CMA166730R1000	1	0.30
4	серый	380/440	50/60	332P3W	2CMA166732R1000	1	0.30
4	желтый	100-130	50 и 60	332P4W	2CMA166734R1000	1	0.30
4	черный	600-690	50 и 60	332P5W	2CMA166736R1000	1	0.30
4	**красный**	**380-415**	**50 и 60**	**332P6W**	**2CMA166738R1000**	**1**	**0.30**
4	черный	480-500	50 и 60	332P7W	2CMA166506R1000	1	0.30
4	синий	200-250	50 и 60	332P9W	2CMA166508R1000	1	0.30
4	зелен.	>50	100-300	332P10W	2CMA166510R1000	1	0.30
4	красный	440-460	60	332P11W	2CMA166513R1000	1	0.30
4	серый		перем. ток	332P1W	2CMA166516R1000	1	0.30
3P+N+E							
5	зелен.	>50	>300-500	432P2W	2CMA166518R1000	1	0.32
5	серый	380/440	50/60	432P3W	2CMA166520R1000	1	0.32
5	желтый	100-130	50 и 60	432P4W	2CMA166522R1000	1	0.32
5	**красный**	**346-415**	**50 и 60**	**432P6W**	**2CMA166524R1000**	**1**	**0.32**
5	черный	480-500	50 и 60	432P7W	2CMA166526R1000	1	0.32
5	синий	208-250	50 и 60	432P9W	2CMA166528R1000	1	0.32
5	красный	440-460	60	432P11W	2CMA166530R1000	1	0.32
5	серый		перем. ток	432P1W	2CMA166532R1000	1	0.32

- Исполнения с другими комбинациями тока и частоты - по заказу.

• Аксессуары.....стр. 65 • Технические характеристики.....стр. 81 • Размеры.....стр. 82

Вилки

Водонепроницаемые

2CMC701001F0016

263P6W

Вилки, 63 A, IP67

Tough &Safe

Оболочка: Полиэфирный термопласт (PBT)
Кабельный ввод: уплотнительный сальник, внутренний и внешний кабельный зажим
Сечение кабеля: 4 - 16 мм^2

Зажимы/ полюса	Цвет. код	Напряжение, В	Частота, Гц	Тип	Код заказа	Упак., шт.	Масса 1 шт., кг
2P+E							
3	желтый	100-130	50 и 60	263P4W	2CMA166774R1000	1	0.65
3	**синий**	**200-250**	**50 и 60**	**263P6W**	**2CMA166776R1000**	**1**	**0.65**
3	красный	380-415	50 и 60	263P9W	2CMA166778R1000	1	0.65
3	серый		перем. ток	263P1W	2CMA166780R1000	1	0.65
3P+E							
4	желтый	100-130	50 и 60	363P4W	2CMA166782R1000	1	0.70
4	черный	600-690	50 и 60	363P5W	2CMA166784R1000	1	0.70
4	**красный**	**380-415**	**50 и 60**	**363P6W**	**2CMA166786R1000**	**1**	**0.70**
4	черный	480-500	50 и 60	363P7W	2CMA166788R1000	1	0.70
4	синий	200-250	50 и 60	363P9W	2CMA166790R1000	1	0.70
4	красный	440-460	60	363P11W	2CMA166792R1000	1	0.70
4	серый		перем. ток	363P1W	2CMA166794R1000	1	0.70
3P+N+E							
5	желтый	100-130	50 и 60	463P4W	2CMA166796R1000	1	0.75
5	**красный**	**346-415**	**50 и 60**	**463P6W**	**2CMA166798R1000**	**1**	**0.75**
5	черный	480-500	50 и 60	463P7W	2CMA166800R1000	1	0.75
5	синий	208-250	50 и 60	463P9W	2CMA166802R1000	1	0.75
5	красный	440-460	60	463P11W	2CMA166804R1000	1	0.75
5	серый		перем. ток	463P1W	2CMA166806R1000	1	0.75

- Исполнения с другими комбинациями тока и частоты - по заказу.

2CMC701001F0019

4125P6W

Вилки, 125 A, IP67

Tough &Safe

Оболочка: Полиэфирный термопласт (PBT)
Кабельный ввод: уплотнительный сальник, внутренний и внешний кабельный зажим
Сечение кабеля: 16 - 50 мм^2

Зажимы/ полюса	Цветовой код	Напряжение, В	Частота, Гц	Тип	Код заказа	Упак., шт.	Масса 1 шт., кг
2P+E							
3	желтый	100-130	50 и 60	2125P4W	2CMA166808R1000	1	1.20
3	**синий**	**200-250**	**50 и 60**	**2125P6W**	**2CMA166810R1000**	**1**	**1.20**
3	серый		перем. ток	2125P1W	2CMA166812R1000	1	1.20
3P+E							
4	желтый	100-130	50 и 60	3125P4W	2CMA166814R1000	1	1.23
4	черный	600-690	50 и 60	3125P5W	2CMA166815R1000	1	1.23
4	**красный**	**380-415**	**50 и 60**	**3125P6W**	**2CMA166816R1000**	**1**	**1.23**
4	черный	480-500	50 и 60	3125P7W	2CMA166818R1000	1	1.23
4	синий	200-250	50 и 60	3125P9W	2CMA166820R1000	1	1.23
4	красный	440-460	60	3125P11W	2CMA166822R1000	1	1.23
4	серый		перем. ток	3125P1W	2CMA167824R1000	1	1.23
3P+N+E							
5	желтый	100-130	50 и 60	4125P4W	2CMA166826R1000	1	1.35
5	**красный**	**346-415**	**50 и 60**	**4125P6W**	**2CMA166828R1000**	**1**	**1.35**
5	черный	480-500	50 и 60	4125P7W	2CMA166830R1000	1	1.35
5	синий	208-250	50 и 60	4125P9W	2CMA166832R1000	1	1.35
5	красный	440-460	60	4125P11W	2CMA166834R1000	1	1.35
5	серый		перем. ток	4125P1W	2CMA166836R1000	1	1.35

- Исполнения с другими комбинациями тока и частоты - по заказу.

• Аксессуары ..... стр. 65 • Технические характеристики ..... стр. 81 • Размеры ..... стр. 82

Соединители

Брызгозащищенные

2CMC702001F0002

216C6

Соединители, 16 A, IP44

Easy &Safe

Оболочка: термопласт
Кабельный ввод: мембранный сальник
Сечение кабеля: 1 - 2,5 мм^2

Зажимы/ полюса	Цветовой код	Напряжение, В	Частота, Гц	Тип	Код заказа	Упак., шт.	Масса 1 шт., кг
2P+E							
3	желтый	100-130	50 и 60	216C4	2CMA193049R1000	10	0.16
3	**синий**	**200-250**	**50 и 60**	**216C6**	**2CMA193050R1000**	**10**	**0.16**
3P+E							
4	желтый	100-130	50 и 60	316C4	2CMA193056R1000	10	0.23
4	черный	600-690	50 и 60	316C5	2CMA193057R1000	10	0.23
4	**красный**	**380-415**	**50 и 60**	**316C6**	**2CMA193058R1000**	**10**	**0.23**
4	черный	480-500	50 и 60	316C7	2CMA193059R1000	10	0.23
4	синий	200-250	50 и 60	316C9	2CMA193060R1000	10	0.23
4	красный	440-460	60	316C11	2CMA193062R1000	10	0.23
3P+N+E							
5	**красный**	**346-415**	**50 и 60**	**416C6**	**2CMA193067R1000**	**10**	**0.24**

- Исполнения с другими комбинациями тока и частоты - по заказу.

2CMC702001F0001

432C6

Соединители, 32 A, IP44

Easy &Safe

Оболочка: термопласт
Кабельный ввод: мембранный сальник
Сечение кабеля: 2,5 - 6 мм^2

Зажимы/ полюса	Цветовой код	Напряжение, В	Частота, Гц	Тип	Код заказа	Упак., шт.	Масса 1 шт., кг
2P+E							
3	желтый	100-130	50 и 60	232C4	2CMA193073R1000	10	0.26
3	**синий**	**200-250**	**50 и 60**	**232C6**	**2CMA193074R1000**	**10**	**0.26**
3P+E							
4	черный	600-690	50 и 60	332C5	2CMA193081R1000	10	0.28
4	**красный**	**380-415**	**50 и 60**	**332C6**	**2CMA193082R1000**	**10**	**0.28**
4	черный	480-500	50 и 60	332C7	2CMA193083R1000	10	0.28
4	синий	200-250	50 и 60	332C9	2CMA193084R1000	10	0.28
3P+N+E							
5	**красный**	**346-415**	**50 и 60**	**432C6**	**2CMA193091R1000**	**10**	**0.30**

- Исполнения с другими комбинациями тока и частоты - по заказу.

2CMC702001F0008

463C6

Соединители, 63 A, IP44

Tough &Safe

Оболочка: Полиэфирный термопласт (PBT)
Кабельный ввод: мембранный сальник
Сечение кабеля: 4 - 16 мм^2

Зажимы/ полюса	Цветовой код	Напряжение, В	Частота, Гц	Тип	Код заказа	Упак., шт.	Масса 1 шт., кг
2P+E							
3	желтый	100-130	50 и 60	263C4	2CMA166838R1000	1	0.80
3	**синий**	**200-250**	**50 и 60**	**263C6**	**2CMA166840R1000**	**1**	**0.80**
3P+E							
4	черный	600-690	50 и 60	363C5	2CMA166848R1000	1	0.83
4	**красный**	**380-415**	**50 и 60**	**363C6**	**2CMA166850R1000**	**1**	**0.83**
4	черный	480-500	50 и 60	363C7	2CMA166852R1000	1	0.83
4	синий	200-250	50 и 60	363C9	2CMA166854R1000	1	0.83
3P+N+E							
5	**красный**	**346-415**	**50 и 60**	**463C6**	**2CMA166862R1000**	**1**	**0.88**

- Исполнения с другими комбинациями тока и частоты - по заказу.

• Аксессуары.....стр. 65 • Технические характеристики.....стр. 81 • Размеры.....стр. 82

Соединители

Водонепроницаемые

2CMC702001F0007

216C6W

Соединители, 16 A, IP67

Оболочка: Полиэфирный термопласт (PBT)
Кабельный ввод: уплотнительный сальник
Сечение кабеля: 1 - 2.5 мм^2

Зажимы/ полюса	Цветовой код	Напряжение, В	Частота, Гц	Тип	Код заказа	Упак., шт.	Масса 1 шт., кг
2P+E							
3	серый	>50-250	пост. ток	216C3W	2CMA166534R1000	1	0.22
3	желтый	100-130	50 и 60	216C4W	2CMA166536R1000	1	0.22
3	**синий**	**200-250**	**50 и 60**	**216C6W**	**2CMA166538R1000**	**1**	**0.22**
3	красный	380-415	50 и 60	216C9W	2CMA166540R1000	1	0.22
3	серый	трансф.	50 и 60	216C12W	2CMA166542R1000	1	0.22
3	серый		перем. ток	216C1W	2CMA166544R1000	1	0.22
3P+E							
4	зелен.	>50	>300-500	316C2W	2CMA166546R1000	1	0.31
4	серый	380/440	50/60	316C3W	2CMA166548R1000	1	0.31
4	желтый	100-130	50 и 60	316C4W	2CMA166550R1000	1	0.31
4	черный	600-690	50 и 60	316C5W	2CMA166552R1000	1	0.31
4	**красный**	**380-415**	**50 и 60**	**316C6W**	**2CMA166554R1000**	**1**	**0.31**
4	черный	480-500	50 и 60	316C7W	2CMA166556R1000	1	0.31
4	синий	200-250	50 и 60	316C9W	2CMA166558R1000	1	0.31
4	зелен.	>50	100-300	316C10W	2CMA166560R1000	1	0.31
4	красный	440-460	60	316C11W	2CMA166562R1000	1	0.31
4	серый		перем. ток	316C1W	2CMA166564R1000	1	0.31
3P+N+E							
5	зелен.	>50	>300-500	416C2W	2CMA166566R1000	1	0.32
5	серый	380/440	50/60	416C3W	2CMA166568R1000	1	0.32
5	желтый	100-130	50 и 60	416C4W	2CMA166570R1000	1	0.32
5	**красный**	**346-415**	**50 и 60**	**416C6W**	**2CMA166572R1000**	**1**	**0.32**
5	черный	480-500	50 и 60	416C7W	2CMA166574R1000	1	0.32
5	синий	208-250	50 и 60	416C9W	2CMA166576R1000	1	0.32
5	красный	440-460	60	416C11W	2CMA166578R1000	1	0.32
5	серый		перем. ток	416C1W	2CMA166580R1000	1	0.32

- Исполнения с другими комбинациями тока и частоты - по заказу.

2CMC702001F0006

432C6W

Соединители, 32 A, IP67

Оболочка: Полиэфирный термопласт (PBT)
Кабельный ввод: уплотнительный сальник
Сечение кабеля: 2,5 - 6 мм^2

Зажимы/ полюса	Цветовой код	Напряжение, В	Частота, Гц	Тип	Код заказа	Упак., шт.	Масса 1 шт., кг
2P+E							
3	желтый	100-130	50 и 60	232C4W	2CMA166582R1000	1	0.35
3	**синий**	**200-250**	**50 и 60**	**232C6W**	**2CMA166584R1000**	**1**	**0.35**
3	красный	380-415	50 и 60	232C9W	2CMA166586R1000	1	0.35
3	серый	трансф.	50 и 60	232C12W	2CMA166588R1000	1	0.35
3	серый		перем. ток	232C1W	2CMA166590R1000	1	0.35
3P+E							
4	зелен.	>50	>300-500	332C2W	2CMA166596R1000	1	0.38
4	серый	380/440	50/60	332C3W	2CMA166598R1000	1	0.38
4	желтый	100-130	50 и 60	332C4W	2CMA166600R1000	1	0.38
4	черный	600-690	50 и 60	332C5W	2CMA166602R1000	1	0.38
4	**красный**	**380-415**	**50 и 60**	**332C6W**	**2CMA166604R1000**	**1**	**0.38**
4	черный	480-500	50 и 60	332C7W	2CMA166606R1000	1	0.38
4	синий	200-250	50 и 60	332C9W	2CMA166608R1000	1	0.38
4	зелен.	>50	100-300	332C10W	2CMA166610R1000	1	0.38
4	красный	440-460	60	332C11W	2CMA166594R1000	1	0.38
4	серый		перем. ток	332C1W	2CMA166592R1000	1	0.38
3P+N+E							
5	зелен.	>50	>300-500	432C2W	2CMA166612R1000	1	0.41
5	серый	380/440	50/60	432C3W	2CMA166614R1000	1	0.41
5	желтый	100-130	50 и 60	432C4W	2CMA166616R1000	1	0.41
5	**красный**	**346-415**	**50 и 60**	**432C6W**	**2CMA166618R1000**	**1**	**0.41**
5	черный	480-500	50 и 60	432C7W	2CMA166620R1000	1	0.41
5	синий	208-250	50 и 60	432C9W	2CMA166622R1000	1	0.41
5	красный	440-460	60	432C11W	2CMA166624R1000	1	0.41
5	серый		перем. ток	432C1W	2CMA166626R1000	1	0.41

- Исполнения с другими комбинациями тока и частоты - по заказу.

• Аксессуары ..... стр. 65 • Технические характеристики ..... стр. 81 • Размеры ..... стр. 82

Соединители

Водонепроницаемые

2CMC702001F0015

263C6W

Соединители, 63 А, IP67

Tough &Safe

Оболочка: Полиэфирный термопласт (PBT)
Кабельный ввод: уплотнительный сальник, внутренний и внешний кабельный зажим
Сечение кабеля: 4 - 16 мм^2

Зажимы/ полюса	Цветовой код	Напряжение, В	Частота, Гц	Тип	Код заказа	Упак., шт.	Масса 1 шт., кг
2P+E							
3	желтый	100-130	50 и 60	263C4W	2CMA166872R1000	1	0.80
3	**синий**	**200-250**	**50 и 60**	**263C6W**	**2CMA166874R1000**	**1**	**0.80**
3	красный	380-415	50 и 60	263C9W	2CMA166876R1000	1	0.80
3	серый		перем. ток	263C1W	2CMA166878R1000	1	0.80
3P+E							
4	желтый	100-130	50 и 60	363C4W	2CMA166890R1000	1	0.83
4	черный	600-690	50 и 60	363C5W	2CMA166892R1000	1	0.83
4	**красный**	**380-415**	**50 и 60**	**363C6W**	**2CMA166894R1000**	**1**	**0.83**
4	черный	480-500	50 и 60	363C7W	2CMA166896R1000	1	0.83
4	синий	200-250	50 и 60	363C9W	2CMA166898R1000	1	0.83
4	красный	440-460	60	363C11W	2CMA166900R1000	1	0.83
4	серый		перем. ток	363C1W	2CMA166902R1000	1	0.83
3P+N+E							
5	желтый	100-130	50 и 60	463C4W	2CMA166904R1000	1	0.88
5	**красный**	**346-415**	**50 и 60**	**463C6W**	**2CMA166906R1000**	**1**	**0.88**
5	черный	480-500	50 и 60	463C7W	2CMA166908R1000	1	0.88
5	синий	208-250	50 и 60	463C9W	2CMA166910R1000	1	0.88
5	красный	440-460	60	463C11W	2CMA166912R1000	1	0.88
5	серый		перем. ток	463C1W	2CMA166914R1000	1	0.88

- Исполнения с другими комбинациями тока и частоты - по заказу.

2CMC702001F0017

4125C6W

Соединители, 125 А, IP67

Tough &Safe

Оболочка: Полиэфирный термопласт (PBT)
Кабельный ввод: уплотнительный сальник, внутренний и внешний кабельный зажим
Сечение кабеля: 16 - 50 мм^2

Зажимы/ полюса	Цветовой код	Напряжение, В	Частота, Гц	Тип	Код заказа	Упак., шт.	Масса 1 шт., кг
2P+E							
3	желтый	100-130	50 и 60	2125C4W	2CMA166916R1000	1	1.37
3	**синий**	**200-250**	**50 и 60**	**2125C6W**	**2CMA166918R1000**	**1**	**1.37**
3	серый		перем. ток	2125C1W	2CMA166920R1000	1	1.37
3P+E							
4	желтый	100-130	50 и 60	3125C4W	2CMA166922R1000	1	1.41
4	черный	600-690	50 и 60	3125C5W	2CMA166923R1000	1	1.41
4	**красный**	**380-415**	**50 и 60**	**3125C6W**	**2CMA166924R1000**	**1**	**1.41**
4	красный	380-415	50 и 60	3125C6W LP*)	2CMA169211R1000	1	1.41
4	черный	480-500	50 и 60	3125C7W	2CMA166926R1000	1	1.41
4	синий	200-250	50 и 60	3125C9W	2CMA166928R1000	1	1.41
4	красный	440-460	60	3125C11W	2CMA166930R1000	1	1.41
4	серый		перем. ток	3125C1W	2CMA166932R1000	1	1.41
3P+N+E							
5	желтый	100-130	50 и 60	4125C4W	2CMA166934R1000	1	1.53
5	**красный**	**346-415**	**50 и 60**	**4125C6W**	**2CMA166936R1000**	**1**	**1.53**
5	красный	346-415	50 и 60	4125C6W LP*)	2CMA169212R1000	1	1.53
5	черный	480-500	50 и 60	4125C7W	2CMA166938R1000	1	1.53
5	синий	208-250	50 и 60	4125C9W	2CMA166940R1000	1	1.53
5	красный	440-460	60	4125C11W	2CMA166942R1000	1	1.53
5	серый		перем. ток	4125C1W	2CMA166944R1000	1	1.53

*) С блок-контактами и удлиненными контактами вилки и розетки, см. стр. 7.
- Исполнения с другими комбинациями тока и частоты - по заказу.

• Аксессуары.....стр. 65 • Технические характеристики.....стр. 81 • Размеры.....стр. 82

Розетки для монтажа на поверхность

Брызгозащищенные

2CMC703005F0002

216RS6

Розетки для монтажа на поверхность, 16 A, IP44

Оболочка: термопласт
Кабельный ввод: См. примечание*
Сечение кабеля: 1,5 - 4 мм^2

Зажимы/ полюса	Цветовой код	Напряжение, В	Частота, Гц	Тип	Код заказа	Упак., шт.	Масса 1 шт., кг
2P+E							
3	желтый	100-130	50 и 60	216RS4	2CMA193097R1000	10	0.19
3	**синий**	**200-250**	**50 и 60**	**216RS6**	**2CMA193098R1000**	**10**	**0.19**
3P+E							
4	желтый	100-130	50 и 60	316RS4	2CMA193104R1000	10	0.24
4	черный	600-690	50 и 60	316RS5	2CMA193105R1000	10	0.24
4	**красный**	**380-415**	**50 и 60**	**316RS6**	**2CMA193106R1000**	**10**	**0.24**
4	черный	480-500	50 и 60	316RS7	2CMA193107R1000	10	0.24
4	синий	200-250	50 и 60	316RS9	2CMA193108R1000	10	0.24
4	красный	440-460	60	316RS11	2CMA193110R1000	10	0.24
3P+N+E							
5	**красный**	**346-415**	**50 и 60**	**416RS6**	**2CMA193115R1000**	**10**	**0.25**

- Исполнения с другими комбинациями тока и частоты - по заказу.
* Кабельный ввод с гибкой мембраной и резьбовой втулкой M20 и кабельный ввод сзади с удаляемой заглушкой.

2CMC703005F0001

432RS6

Розетки для монтажа на поверхность, 32 A, IP44

Оболочка: термопласт
Кабельный ввод: См. примечание*
Сечение кабеля: 2,5 - 10 мм^2

Зажимы/ полюса	Цветовой код	Напряжение, В	Частота, Гц	Тип	Код заказа	Упак., шт.	Масса 1 шт., кг
2P+E							
3	желтый	100-130	50 и 60	232RS4	2CMA193121R1000	10	0.30
3	**синий**	**200-250**	**50 и 60**	**232RS6**	**2CMA193122R1000**	**10**	**0.30**
3P+E							
4	черный	600-690	50 и 60	332RS5	2CMA193129R1000	10	0.32
4	**красный**	**380-415**	**50 и 60**	**332RS6**	**2CMA193130R1000**	**10**	**0.32**
4	черный	480-500	50 и 60	332RS7	2CMA193131R1000	10	0.32
4	синий	200-250	50 и 60	332RS9	2CMA193132R1000	10	0.32
3P+N+E							
5	**красный**	**346-415**	**50 и 60**	**432RS6**	**2CMA193139R1000**	**10**	**0.34**

- Исполнения с другими комбинациями тока и частоты - по заказу.
* Кабельный ввод с гибкой мембраной и резьбовой втулкой M25 и кабельный ввод сзади с удаляемой заглушкой.

2CMC703005F0005

463RS6

Розетки для монтажа на поверхность, 63 A, IP44

Оболочка: Полиэфирный термопласт (PBT)
Кабельный ввод: M32, альтернативный кабельный ввод сзади с удаляемой заглушкой.
Сечение кабеля: 6 - 25 мм^2

Зажимы/ полюса	Цветовой код	Напряжение, В	Частота, Гц	Тип	Код заказа	Упак., шт.	Масса 1 шт., кг
2P+E							
3	желтый	100-130	50 и 60	263RS4	2CMA167474R1000	1	0.95
3	**синий**	**200-250**	**50 и 60**	**263RS6**	**2CMA167476R1000**	**1**	**0.95**
3P+E							
4	черный	600-690	50 и 60	363RS5	2CMA167496R1000	1	0.99
4	**красный**	**380-415**	**50 и 60**	**363RS6**	**2CMA167498R1000**	**1**	**0.99**
4	черный	480-500	50 и 60	363RS7	2CMA167500R1000	1	0.99
4	синий	200-250	50 и 60	363RS9	2CMA167502R1000	1	0.99
3P+N+E							
5	**красный**	**346-415**	**50 и 60**	**463RS6**	**2CMA167484R1000**	**1**	**1.05**

- Исполнения с другими комбинациями тока и частоты - по заказу.

• Аксессуары ..... стр. 65 • Технические характеристики ..... стр. 81 • Размеры ..... стр. 82

Розетки для монтажа на поверхность

Водонепроницаемые

2CMC703005F0011

216RS6W

Розетки для монтажа на поверхность, 16 A, IP67

Tough &Safe

Оболочка: Полиэфирный термопласт (PBT)
Кабельный ввод: ⌀ 25 мм
Сечение кабеля: 1,5 - 4 мм^2

Зажимы/ полюса	Цветовой код	Напряжение, В	Частота, Гц	Тип	Код заказа	Упак., шт.	Масса 1 шт., кг
2P+E							
3	серый	>50-250	пост. ток	216RS3W	2CMA167147R1000	1	0.34
3	желтый	100-130	50 и 60	216RS4W	2CMA167148R1000	1	0.34
3	**синий**	**200-250**	**50 и 60**	**216RS6W**	**2CMA167149R1000**	**1**	**0.34**
3	красный	380-415	50 и 60	216RS9W	2CMA167150R1000	1	0.34
3	серый	трансф.	50 и 60	216RS12W	2CMA167151R1000	1	0.34
3	серый		перем. ток	216RS1W	2CMA167152R1000	1	0.34
3P+E							
4	зелен.	>50	>300-500	316RS2W	2CMA167153R1000	1	0.37
4	серый	380/440	50/60	316RS3W	2CMA167154R1000	1	0.37
4	желтый	100-130	50 и 60	316RS4W	2CMA167155R1000	1	0.37
4	черный	600-690	50 и 60	316RS5W	2CMA167156R1000	1	0.37
4	**красный**	**380-415**	**50 и 60**	**316RS6W**	**2CMA167157R1000**	**1**	**0.37**
4	черный	480-500	50 и 60	316RS7W	2CMA167158R1000	1	0.37
4	синий	200-250	50 и 60	316RS9W	2CMA167159R1000	1	0.37
4	зелен.	>50	100-300	316RS10W	2CMA167160R1000	1	0.37
4	красный	440-460	60	316RS11W	2CMA167161R1000	1	0.37
4	серый		перем. ток	316RS1W	2CMA167162R1000	1	0.37
3P+N+E							
5	зелен.	>50	>300-500	416RS2W	2CMA167163R1000	1	0.40
5	серый	380/440	50/60	416RS3W	2CMA167164R1000	1	0.40
5	желтый	100-130	50 и 60	416RS4W	2CMA167165R1000	1	0.40
5	**красный**	**346-415**	**50 и 60**	**416RS6W**	**2CMA167166R1000**	**1**	**0.40**
5	черный	480-500	50 и 60	416RS7W	2CMA167167R1000	1	0.40
5	синий	208-250	50 и 60	416RS9W	2CMA167168R1000	1	0.40
5	красный	440-460	60	416RS11W	2CMA167169R1000	1	0.40
5	серый		перем. ток	416RS1W	2CMA167170R1000	1	0.40

- Исполнения с другими комбинациями тока и частоты - по заказу.

2CMC703005F0010

432RS6W

Розетки для монтажа на поверхность, 32 A, IP67

Tough &Safe

Оболочка: Полиэфирный термопласт (PBT)
Кабельный ввод: ⌀ 25 мм
Сечение кабеля: 2,5 - 10 мм^2

Зажимы/ полюса	Цветовой код	Напряжение, В	Частота, Гц	Тип	Код заказа	Упак., шт.	Масса 1 шт., кг
2P+E							
3	желтый	100-130	50 и 60	232RS4W	2CMA167171R1000	1	0.41
3	**синий**	**200-250**	**50 и 60**	**232RS6W**	**2CMA167172R1000**	**1**	**0.41**
3	красный	380-415	50 и 60	232RS9W	2CMA167173R1000	1	0.41
3	серый	трансф.	50 и 60	232RS12W	2CMA167174R1000	1	0.41
3	серый		перем. ток	232RS1W	2CMA167175R1000	1	0.41
3P+E							
4	зелен.	>50	>300-500	332RS2W	2CMA167176R1000	1	0.43
4	серый	380/440	50/60	332RS3W	2CMA167177R1000	1	0.43
4	желтый	100-130	50 и 60	332RS4W	2CMA167178R1000	1	0.43
4	черный	600-690	50 и 60	332RS5W	2CMA167179R1000	1	0.43
4	**красный**	**380-415**	**50 и 60**	**332RS6W**	**2CMA167180R1000**	**1**	**0.43**
4	черный	480-500	50 и 60	332RS7W	2CMA167181R1000	1	0.43
4	синий	200-250	50 и 60	332RS9W	2CMA167182R1000	1	0.43
4	зелен.	>50	100-300	332RS10W	2CMA167183R1000	1	0.43
4	красный	440-460	60	332RS11W	2CMA167184R1000	1	0.43
4	серый		перем. ток	332RS1W	2CMA167185R1000	1	0.43
3P+N+E							
5	зелен.	>50	>300-500	432RS2W	2CMA167186R1000	1	0.48
5	серый	380/440	50/60	432RS3W	2CMA167187R1000	1	0.48
5	желтый	100-130	50 и 60	432RS4W	2CMA167188R1000	1	0.48
5	**красный**	**346-415**	**50 и 60**	**432RS6W**	**2CMA167189R1000**	**1**	**0.48**
5	черный	480-500	50 и 60	432RS7W	2CMA167190R1000	1	0.48
5	синий	208-250	50 и 60	432RS9W	2CMA167191R1000	1	0.48
5	красный	440-460	60	432RS11W	2CMA167192R1000	1	0.48
5	серый		AC	432RS1W	2CMA167193R1000	1	0.48

- Исполнения с другими комбинациями тока и частоты - по заказу.

• Аксессуары.....стр. 65 • Технические характеристики.....стр. 81 • Размеры.....стр. 82

Розетки для монтажа на поверхность

Водонепроницаемые

2CMC703005F0012

263RS6W

Розетки для монтажа на поверхность, 63 A, IP67

Tough &Safe

Оболочка: Полиэфирный термопласт (PBT)
Кабельный ввод: ⌀ 32 мм
Сечение кабеля: 6 - 25 мм^2

Зажимы/ полюса	Цветовой код	Напряжение, В	Частота, Гц	Тип	Код заказа	Упак., шт.	Масса 1 шт., кг
2P+E							
3	желтый	100-130	50 и 60	263RS4W	2CMA167304R1000	1	1.35
3	**синий**	**200-250**	**50 и 60**	**263RS6W**	**2CMA167306R1000**	**1**	**1.35**
3	красный	380-415	50 и 60	263RS9W	2CMA167308R1000	1	1.35
3	серый		перем. ток	263RS1W	2CMA167310R1000	1	1.35
3P+E							
4	желтый	100-130	50 и 60	363RS4W	2CMA167312R1000	1	1.45
4	черный	600-690	50 и 60	363RS5W	2CMA167314R1000	1	1.45
4	**красный**	**380-415**	**50 и 60**	**363RS6W**	**2CMA167316R1000**	**1**	**1.45**
4	черный	480-500	50 и 60	363RS7W	2CMA167318R1000	1	1.45
4	синий	200-250	50 и 60	363RS9W	2CMA167320R1000	1	1.45
4	красный	440-460	60	363RS11W	2CMA167322R1000	1	1.45
4	серый		перем. ток	363RS1W	2CMA167324R1000	1	1.45
3P+N+E							
5	желтый	100-130	50 и 60	463RS4W	2CMA167326R1000	1	1.55
5	**красный**	**346-415**	**50 и 60**	**463RS6W**	**2CMA167328R1000**	**1**	**1.55**
5	черный	480-500	50 и 60	463RS7W	2CMA167330R1000	1	1.55
5	синий	208-250	50 и 60	463RS9W	2CMA167332R1000	1	1.55
5	красный	440-460	60	463RS11W	2CMA167334R1000	1	1.55
5	серый		перем. ток	463RS1W	2CMA167336R1000	1	1.55

- Исполнения с другими комбинациями тока и частоты - по заказу.

2CMC703005F0013

4125RS6W

Розетки для монтажа на поверхность, 125 A, IP67

Tough &Safe

Оболочка: Полиэфирный термопласт (PBT)
Кабельный ввод: ⌀ 50 мм
Сечение кабеля: 16 - 70 мм^2

Зажимы/ полюса	Цветовой код	Напряжение, В	Частота, Гц	Тип	Код заказа	Упак., шт.	Масса 1 шт., кг
2P+E							
3	желтый	100-130	50 и 60	2125RS4W	2CMA167244R1000	1	4.00
3	**синий**	**200-250**	**50 и 60**	**2125RS6W**	**2CMA167246R1000**	**1**	**4.00**
3	серый		перем. ток	2125RS1W	2CMA167248R1000	1	4.00
3P+E							
4	желтый	100-130	50 и 60	3125RS4W	2CMA167250R1000	1	4.10
4	черный	600-690	50 и 60	3125RS5W	2CMA167251R1000	1	4.10
4	**красный**	**380-415**	**50 и 60**	**3125RS6W**	**2CMA167252R1000**	**1**	**4.10**
4	черный	480-500	50 и 60	3125RS7W	2CMA167254R1000	1	4.10
4	синий	200-250	50 и 60	3125RS9W	2CMA167256R1000	1	4.10
4	красный	440-460	60	3125RS11W	2CMA167258R1000	1	4.10
4	серый		перем. ток	3125RS1W	2CMA167260R1000	1	4.10
3P+N+E							
5	желтый	100-130	50 и 60	4125RS4W	2CMA167262R1000	1	4.25
5	**красный**	**346-415**	**50 и 60**	**4125RS6W**	**2CMA167264R1000**	**1**	**4.25**
5	черный	480-500	50 и 60	4125RS7W	2CMA167266R1000	1	4.25
5	синий	208-250	50 и 60	4125RS9W	2CMA167268R1000	1	4.25
5	красный	440-460	60	4125RS11W	2CMA167270R1000	1	4.25
5	серый		перем. ток	4125RS1W	2CMA167272R1000	1	4.25

- Исполнения с другими комбинациями тока и частоты - по заказу.

• Аксессуары ..... стр. 65 • Технические характеристики ..... стр. 81 • Размеры ..... стр. 82

Розетки для монтажа на поверхность с подключением шлейфа

Брызгозащищенные

2CMC705001F0010

216RL6

Розетки для монтажа на поверхность с подключением шлейфа, 16 А, IP44

Tough &Safe

Оболочка: Полиэфирный термопласт (PBT)
Кабельный ввод: удаляемые заглушки 2 x ⌀ 25 мм
Клеммный блок: 2 x (2.5 - 10 мм^2) Контакты розетки соединены с клеммами блока

Зажимы/ полюса	Цветовой код	Напряжение, В	Частота, Гц	Тип	Код заказа	Упак., шт.	Масса 1 шт., кг
2P+E							
3	желтый	100-130	50 и 60	216RL4	2CMA168387R1000	1	0.60
3	**синий**	**200-250**	**50 и 60**	**216RL6**	**2CMA168388R1000**	**1**	**0.60**
3P+E							
4	желтый	100-130	50 и 60	316RL4	2CMA168394R1000	1	0.63
4	черный	600-690	50 и 60	316RL5	2CMA168395R1000	1	0.63
4	**красный**	**380-415**	**50 и 60**	**316RL6**	**2CMA168396R1000**	**1**	**0.63**
4	черный	480-500	50 и 60	316RL7	2CMA168397R1000	1	0.63
4	синий	200-250	50 и 60	316RL9	2CMA168398R1000	1	0.63
4	красный	440-460	60	316RL11	2CMA168400R1000	1	0.63
3P+N+E							
5	**красный**	**346-415**	**50 и 60**	**416RL6**	**2CMA168405R1000**	**1**	**0.66**

- Исполнения с другими комбинациями тока и частоты - по заказу.

2CMC705001F0013

432RL6

Розетки для монтажа на поверхность с подключением шлейфа, 32 А, IP44

Tough &Safe

Оболочка: Полиэфирный термопласт (PBT)
Кабельный ввод: удаляемые заглушки 2 x ⌀ 25 мм
Клеммный блок: 2 x (2.5 - 10 мм^2) Контакты розетки соединены с клеммами блока

Зажимы/ полюса	Цветовой код	Напряжение, В	Частота, Гц	Тип	Код заказа	Упак., шт.	Масса 1 шт., кг
2P+E							
3	желтый	100-130	50 и 60	232RL4	2CMA168410R1000	1	0.66
3	**синий**	**200-250**	**50 и 60**	**232RL6**	**2CMA168411R1000**	**1**	**0.66**
3P+E							
4	черный	600-690	50 и 60	332RL5	2CMA168418R1000	1	0.67
4	**красный**	**380-415**	**50 и 60**	**332RL6**	**2CMA168419R1000**	**1**	**0.67**
4	черный	480-500	50 и 60	332RL7	2CMA168420R1000	1	0.67
4	синий	200-250	50 и 60	332RL9	2CMA168421R1000	1	0.67
3P+N+E							
5	**красный**	**346-415**	**50 и 60**	**432RL6**	**2CMA168428R1000**	**1**	**0.69**

- Исполнения с другими комбинациями тока и частоты - по заказу.

• Аксессуары.....стр. 65 • Технические характеристики.....стр. 81 • Размеры.....стр. 82

Розетки для монтажа на поверхность с подключением шлейфа

Водонепроницаемые

2CMC705001F0009

216RL6W

Розетки для монтажа на поверхность с подключением шлейфа, 16 A, IP67

Tough & Safe

Оболочка: Полиэфирный термопласт (PBT)
Кабельный ввод: удаляемые заглушки 2 x ⌀ 25 мм
Клеммный блок: 2 x (2.5 - 10 мм^2) Контакты розетки соединены с клеммами блока

Зажимы/ полюса	Цветовой код	Напряжение, В	Частота, Гц	Тип	Код заказа	Упак., шт.	Масса 1 шт., кг
2P+E							
3	серый	>50-250	пост. ток	216RL3W	2CMA168456R1000	1	0.63
3	желтый	100-130	50 и 60	216RL4W	2CMA168457R1000	1	0.63
3	**синий**	**200-250**	**50 и 60**	**216RL6W**	**2CMA168458R1000**	**1**	**0.63**
3	красный	380-415	50 и 60	216RL9W	2CMA168459R1000	1	0.63
3	серый	трансф.	пост. ток	216RL12W	2CMA168460R1000	1	0.63
3	серый		перем. ток	216RL1W	2CMA168461R1000	1	0.63
3P+E							
4	зелен.	>50	>300-500	316RL2W	2CMA168462R1000	1	0.66
4	серый	380/440	50/60	316RL3W	2CMA168463R1000	1	0.66
4	желтый	100-130	50 и 60	316RL4W	2CMA168464R1000	1	0.66
4	черный	600-690	50 и 60	316RL5W	2CMA168465R1000	1	0.66
4	**красный**	**380-415**	**50 и 60**	**316RL6W**	**2CMA168466R1000**	**1**	**0.66**
4	черный	480-500	50 и 60	316RL7W	2CMA168467R1000	1	0.66
4	синий	200-250	50 и 60	316RL9W	2CMA168468R1000	1	0.66
4	зелен.	>50	100-300	316RL10W	2CMA168469R1000	1	0.66
4	красный	440-460	60	316RL11W	2CMA168470R1000	1	0.66
4	серый		перем. ток	316RL1W	2CMA168471R1000	1	0.66
3P+N+E							
5	зелен.	>50	>300-500	416RL2W	2CMA168472R1000	1	0.68
5	серый	380/440	50/60	416RL3W	2CMA168473R1000	1	0.68
5	желтый	100-130	50 и 60	416RL4W	2CMA168474R1000	1	0.68
5	**красный**	**346-415**	**50 и 60**	**416RL6W**	**2CMA168475R1000**	**1**	**0.68**
5	черный	480-500	50 и 60	416RL7W	2CMA168476R1000	1	0.68
5	синий	208-250	50 и 60	416RL9W	2CMA168477R1000	1	0.68
5	красный	440-460	60	416RL11W	2CMA168478R1000	1	0.68
5	серый		перем. ток	416RL1W	2CMA168479R1000	1	0.68

- Исполнения с другими комбинациями тока и частоты - по заказу.

2CMC705001F0011

432RL6W

Розетки для монтажа на поверхность с подключением шлейфа, 32 A, IP67

Tough & Safe

Оболочка: Полиэфирный термопласт (PBT)
Кабельный ввод: удаляемые заглушки 2 x ⌀ 25 мм
Клеммный блок: 2 x (2.5 - 10 мм^2) Контакты розетки соединены с клеммами блока

Зажимы/ полюса	Цветовой код	Напряжение, В	Частота, Гц	Тип	Код заказа	Упак., шт.	Масса 1 шт., кг
2P+E							
3	желтый	100-130	50 и 60	232RL4W	2CMA168480R1000	1	0.69
3	**синий**	**200-250**	**50 и 60**	**232RL6W**	**2CMA168481R1000**	**1**	**0.69**
3	красный	380-415	50 и 60	232RL9W	2CMA168482R1000	1	0.69
3	серый	трансф.	50 и 60	232RL12W	2CMA168483R1000	1	0.69
3	серый		перем. ток	232RL1W	2CMA168484R1000	1	0.69
3P+E							
4	зелен.	>50	>300-500	332RL2W	2CMA168485R1000	1	0.70
4	серый	380/440	50/60	332RL3W	2CMA168486R1000	1	0.70
4	желтый	100-130	50 и 60	332RL4W	2CMA168487R1000	1	0.70
4	черный	600-690	50 и 60	332RL5W	2CMA168488R1000	1	0.70
4	**красный**	**380-415**	**50 и 60**	**332RL6W**	**2CMA168489R1000**	**1**	**0.70**
4	черный	480-500	50 и 60	332RL7W	2CMA168490R1000	1	0.70
4	синий	200-250	50 и 60	332RL9W	2CMA168491R1000	1	0.70
4	зелен.	>50	100-300	332RL10W	2CMA168492R1000	1	0.70
4	красный	440-460	60	332RL11W	2CMA168493R1000	1	0.70
4	серый		перем. ток	332RL1W	2CMA168494R1000	1	0.70
3P+N+E							
5	зелен.	>50	>300-500	432RL2W	2CMA168495R1000	1	0.72
5	серый	380/440	50/60	432RL3W	2CMA168496R1000	1	0.72
5	желтый	100-130	50 и 60	432RL4W	2CMA168497R1000	1	0.72
5	**красный**	**346-415**	**50 и 60**	**432RL6W**	**2CMA168498R1000**	**1**	**0.72**
5	черный	480-500	50 и 60	432RL7W	2CMA168499R1000	1	0.72
5	синий	208-250	50 и 60	432RL9W	2CMA168500R1000	1	0.72
5	красный	440-460	60	432RL11W	2CMA168501R1000	1	0.72
5	серый		перем. ток	432RL1W	2CMA168502R1000	1	0.72

- Исполнения с другими комбинациями тока и частоты - по заказу.

• Аксессуары ..... стр. 65 • Технические характеристики ..... стр. 81 • Размеры ..... стр. 82

Розетки для монтажа на поверхность с подключением шлейфа

Водонепроницаемые

2CMC705001F0008

4125RL6W

Розетки для монтажа на поверхность с подключением шлейфа, 125 A, IP67

Tough &Safe

Оболочка: Полиэфирный термопласт (PBT)
Кабельный ввод: удаляемые заглушки 2 x ⌀ 50/25 мм
Клеммный блок: 2 x (16 - 70 мм^2) Контакты розетки соединены с клеммами блока

Зажимы/ полюса	Цветовой код	Напряжение, В	Частота, Гц	Тип	Код заказа	Упак., шт.	Масса 1 шт., кг
2P+E							
3	желтый	100-130	50 и 60	2125RL4W	2CMA168526R1000	1	4.00
3	**синий**	**200-250**	**50 и 60**	**2125RL6W**	**2CMA168527R1000**	**1**	**4.00**
3	серый		перем. ток	2125RL1W	2CMA168528R1000	1	4.00
3P+E							
4	желтый	100-130	50 и 60	3125RL4W	2CMA168529R1000	1	4.10
4	**красный**	**380-415**	**50 и 60**	**3125RL6W**	**2CMA168530R1000**	**1**	**4.10**
4	черный	480-500	50 и 60	3125RL7W	2CMA168531R1000	1	4.10
4	синий	200-250	50 и 60	3125RL9W	2CMA168532R1000	1	4.10
4	красный	440-460	60	3125RL11W	2CMA168533R1000	1	4.10
4	серый		перем. ток	3125RL1W	2CMA168534R1000	1	4.10
3P+N+E							
5	желтый	100-130	50 и 60	4125RL4W	2CMA168535R1000	1	4.25
5	**красный**	**346-415**	**50 и 60**	**4125RL6W**	**2CMA168536R1000**	**1**	**4.25**
5	черный	480-500	50 и 60	4125RL7W	2CMA168537R1000	1	4.25
5	синий	208-250	50 и 60	4125RL9W	2CMA168538R1000	1	4.25
5	красный	440-460	60	4125RL11W	2CMA168539R1000	1	4.25
5	серый		перем. ток	4125RL1W	2CMA168540R1000	1	4.25

- 2125-4125RL..W можно устанавливать сальники сечением до 70 мм^2
- Исполнения с другими комбинациями тока и частоты - по заказу.
- Кабельные зажимы для алюминиевых проводников - по заказу

• Аксессуары.....стр. 65 • Технические характеристики.....стр. 81 • Размеры.....стр. 82

Розетки для монтажа на поверхность без подключения шлейфа

Водонепроницаемые

2CMC705001F0009

216RNL6W

2CMC705001F0011

432RNL6W

Розетки для монтажа на поверхность без подключения шлейфа, 16 А, IP67

Tough &Safe

Оболочка: Полиэфирный термопласт (PBT)
Кабельный ввод: удаляемые заглушки 2 x ⌀ 25 мм
Клеммный блок: 2 x (2.5 - 10 мм^2) Контакты розетки соединены с клеммами блока

Зажимы/ полюса	Цветовой код	Напряжение, В	Частота, Гц	Тип	Код заказа	Упак., шт.	Масса 1 шт., кг
2P+E							
3	желтый	100-130	50 и 60	216RNL4W	2CMA191010R1000	1	0.63
3	**синий**	**200-250**	**50 и 60**	**216RNL6W**	**2CMA191011R1000**	**1**	**0.63**
3P+E							
4	**красный**	**380-415**	**50 и 60**	**316RNL6W**	**2CMA191012R1000**	**1**	**0.66**
3P+N+E							
5	**красный**	**346-415**	**50 и 60**	**416RNL6W**	**2CMA191013R1000**	**1**	**0.68**

- Исполнения с другими комбинациями тока и частоты - по заказу.
- Клеммный блок без возможности подключения шлейфа.

Tough &Safe

Розетки для монтажа на поверхность без подключения шлейфа, 32 А, IP67

Оболочка: Полиэфирный термопласт (PBT)
Кабельный ввод: удаляемые заглушки 2 x ⌀ 25 мм
Клеммный блок: 2 x (2.5 - 10 мм^2) Контакты розетки соединены с клеммами блока

Зажимы/ полюса	Цветовой код	Напряжение, В	Частота, Гц	Тип	Код заказа шт.	Упак., 1 шт., кг	Масса
2P+E							
3	желтый	100-130	50 и 60	232RNL4W	2CMA191014R1000	1	0.69
3	**синий**	**200-250**	**50 и 60**	**232RNL6W**	**2CMA191015R1000**	**1**	**0.69**
3P+E							
4	**красный**	**380-415**	**50 и 60**	**332RNL6W**	**2CMA191016R1000**	**1**	**0.70**
3P+N+E							
5	**красный**	**346-415**	**50 и 60**	**432RNL6W**	**2CMA191017R1000**	**1**	**0.72**

- Исполнения с другими комбинациями тока и частоты - по заказу.
- Клеммный блок без возможности подключения шлейфа.

• Аксессуары ..... стр. 65 • Технические характеристики ..... стр. 81 • Размеры ..... стр. 82

Розетки для монтажа на поверхность

Водонепроницаемые

2CMC703005F0016

CUHV 216-6

Розетки для монтажа на поверхность, 16 A, IP67

Tough &Safe

Ввод кабеля сверху или снизу
Оболочка: Полиэфирный термопласт (PBT)
Кабельный ввод: 2 x M25 удаляемые заглушки сверху
2 x M20 удаляемые заглушки снизу
Сечение кабеля: 1,5 - 4 мм^2

Зажимы/ полюса	Цветовой код	Напряжение, В	Частота, Гц	Тип	Код заказа	Упак., шт.	Масса 1 шт., кг
2P+E							
3	желтый	100-130	50 и 60	CUHV 216-4	2CMA178728R1000	10	0.21
3	**синий**	**200-250**	**50 и 60**	**CUHV 216-6**	**2CMA178727R1000**	**10**	**0.21**
3P+E							
4	**красный**	**380-415**	**50 и 60**	**CUHV 316-6**	**2CMA178731R1000**	**10**	**0.24**
3P+N+E							
5	**красный**	**346-415**	**50 и 60**	**CUHV 416-6**	**2CMA178740R1000**	**10**	**0.27**

- Исполнения с другими комбинациями тока и частоты - по заказу.

Розетки для монтажа на поверхность, 32 A, IP67

Tough &Safe

Ввод кабеля сверху или снизу
Оболочка: Полиэфирный термопласт (PBT)
Кабельный ввод: 2 x M20 удаляемые заглушки сверху
2 x M25 удаляемые заглушки снизу
Сечение кабеля: 2,5 - 10 мм^2

Зажимы/ полюса	Цветовой код	Напряжение, В	Частота, Гц	Тип	Код заказа	Упак., шт.	Масса 1 шт., кг
2P+E							
3	желтый	100-130	50 и 60	CUHV 232-4	2CMA178741R1000	10	0.31
3	**синий**	**200-250**	**50 и 60**	**CUHV 232-6**	**2CMA178742R1000**	**1 0**	**0.31**
3P+E							
4	**красный**	**380-415**	**50 и 60**	**CUHV 332-6**	**2CMA178743R1000**	**10**	**0.33**
3P+N+E							
5	**красный**	**346-415**	**50 и 60**	**CUHV 432-6**	**2CMA178769R1000**	**10**	**0.37**

- Исполнения с другими комбинациями тока и частоты - по заказу.

Розетки для монтажа на поверхность, 63 A, IP67

Tough &Safe

Ввод кабеля сверху или снизу
Оболочка: Полиэфирный термопласт (PBT)
Кабельный ввод: 2 x ⌀ 29/37 + 1 ⌀ 23 удаляемые заглушки сверху
1 x ⌀ 29 + 1 ⌀ 23 удаляемые заглушки снизу
Сечение кабеля: 6 - 25 мм^2

Зажимы/ полюса	Цветовой код	Напряжение, В	Частота, Гц	Тип	Код заказа	Упак., шт.	Масса 1 шт., кг
2P+E							
3	желтый	100-130	50 и 60	CUHV 263-4	2CMA178841R1000	2	1.35
3	**синий**	**200-250**	**50 и 60**	**CUHV 263-6**	**2CMA178840R1000**	**2**	**1.35**
3P+E							
4	желтый	100-130	50 и 60	CUHV 363-4	2CMA178843R1000	2	1.45
4	**красный**	**380-415**	**50 и 60**	**CUHV 363-6**	**2CMA178842R1000**	**2**	**1.45**
4	синий	200-250	50 и 60	CUHV 363-9	2CMA178846R1000	2	1.45
3P+N+E							
5	**красный**	**346-415**	**50 и 60**	**CUHV 463-6**	**2CMA178847R1000**	**2**	**1.55**

- Исполнения с другими комбинациями тока и частоты - по заказу.

• Аксессуары ..... стр. 65 • Технические характеристики ..... стр. 81 • Размеры ..... стр. 82

Розетки для монтажа на поверхность

Брызгозащищенные

2CMC708001F0038

CUED 416-6

Розетки для монтажа на поверхность, 16 A, IP44

Оболочка: термопласт
Сечение кабеля: 1,5 - 4 мм^2
Цвет оболочки: RAL 7035

Зажимы/ полюса	Цветовой код	Напряжение, В	Частота, Гц	Тип	Код заказа	Упак., шт.	Масса 1 шт., кг
Для скрытого монтажа							
2P+E							
3	синий	200-250	50 и 60	CUED 216-6	2CMA178698R1000	10	0.17
3P+N+E							
5	красный	346-415	50 и 60	CUED 416-6	2CMA178699R1000	10	0.21
Для монтажа на поверхности							
2P+E							
3	синий	200-250	50 и 60	CUED 216-6+RD216*	2CMA178695R1000	10	0.25
3P+N+E							
5	красный	346-415	50 и 60	CUED 416-6+RD**	2CMA178696R1000	10	0.31

Кабельные вводы:
* Розетка RD 216 снабжена двумя удаляемыми заглушками ∅ 23 м ∅ 20,5 мм.
** Розетка RD снабжена четырьмя удаляемыми заглушками ∅ 20,5, ∅ 23, ∅ 25,5 и ∅ 29 мм.

• Аксессуары ..... стр. 65 • Технические характеристики ..... стр. 81 • Размеры ..... стр. 82

Розетки с блокировкой и выключателем

Брызгозащищенные

2CMC706002F0040

216MHS6

Розетки с блокировкой и выключателем, 16 A, IP44

Оболочка: Полиэфирный термопласт (PBT)
Кабельный ввод: удаляемые заглушки ⌀ 25 мм/M25
Сечение кабеля: 1.5 - 4 мм^2

Зажимы/ полюса	Цветовой код	Напряжение, В	Частота, Гц	Тип	Код заказа	Упак., шт.	Масса 1 шт., кг
2P+E							
3	желтый	100-130	50 и 60	216MHS4	2CMA167622R1000	1	0.55
3	**синий**	**200-250**	**50 и 60**	**216MHS6**	**2CMA167623R1000**	**1**	**0.55**
3P+E							
4	желтый	100-130	50 и 60	316MHS4	2CMA167629R1000	1	0.58
4	черный	600-690	50 и 60	316MHS5	2CMA167630R1000	1	0.58
4	**красный**	**380-415**	**50 и 60**	**316MHS6**	**2CMA167631R1000**	**1**	**0.58**
4	черный	480-500	50 и 60	316MHS7	2CMA167632R1000	1	0.58
4	синий	200-250	50 и 60	316MHS9	2CMA167633R1000	1	0.58
4	красный	440-460	60	316MHS11	2CMA167635R1000	1	0.58
3P+N+E							
5	**красный**	**346-415**	**50 и 60**	**416MHS6**	**2CMA167640R1000**	**1**	**0.61**

- Исполнения с другими комбинациями тока и частоты - по заказу.
- Выключатель может быть снабжен вспомогательным контактом.

2CMC706002F0062

432MHS6

Розетки с блокировкой и выключателем, 32 A, IP44

Оболочка: Полиэфирный термопласт (PBT)
Кабельный ввод: удаляемые заглушки ⌀ 25 мм/M25
Сечение кабеля: 2,5 - 10 мм^2

Зажимы/ полюса	Цветовой код	Напряжение, В	Частота, Гц	Тип	Код заказа	Упак., шт.	Масса 1 шт., кг
2P+E							
3	желтый	100-130	50 и 60	232MHS4	2CMA167668R1000	1	0.60
3	**синий**	**200-250**	**50 и 60**	**232MHS6**	**2CMA167669R1000**	**1**	**0.60**
3P+E							
4	черный	600-690	50 и 60	332MHS5	2CMA167676R1000	1	0.63
4	**красный**	**380-415**	**50 и 60**	**332MHS6**	**2CMA167677R1000**	**1**	**0.63**
4	черный	480-500	50 и 60	332MHS7	2CMA167678R1000	1	0.63
4	синий	200-250	50 и 60	332MHS9	2CMA167679R1000	1	0.63
3P+N+E							
5	**красный**	**346-415**	**50 и 60**	**432MHS6**	**2CMA167686R1000**	**1**	**0.66**

- Исполнения с другими комбинациями тока и частоты - по заказу.
- Выключатель может быть снабжен вспомогательным контактом.

2CMC706002F0063

463MHS6

Розетки с блокировкой и выключателем, 63 A, IP44

Оболочка: Полиэфирный термопласт (PBT)
Кабельный ввод: удаляемые заглушки 2 x ⌀ 32 мм
Сечение кабеля: 6 - 25 мм^2

Зажимы/ полюса	Цветовой код	Напряжение, В	Частота, Гц	Тип	Код заказа	Упак., шт.	Масса 1 шт., кг
2P+E							
3	желтый	100-130	50 и 60	263MHS4	2CMA167714R1000	1	2.00
3	**синий**	**200-250**	**50 и 60**	**263MHS6**	**2CMA167715R1000**	**1**	**2.00**
3P+E							
4	черный	600-690	50 и 60	363MHS5	2CMA167719R1000	1	2.00
4	**красный**	**380-415**	**50 и 60**	**363MHS6**	**2CMA167721R1000**	**1**	**2.00**
4	черный	480-500	50 и 60	363MHS7	2CMA167722R1000	1	2.00
4	синий	200-250	50 и 60	363MHS9	2CMA167723R1000	1	2.00
3P+N+E							
5	**красный**	**346-415**	**50 и 60**	**463MHS6**	**2CMA167727R1000**	**1**	**2.10**

- Исполнения с другими комбинациями тока и частоты - по заказу.
- Выключатель может быть снабжен вспомогательным контактом.
- Ручка выключателя запирается на замок.

• Аксессуары ..... стр. 65 • Технические характеристики ..... стр. 81 • Размеры ..... стр. 82

Розетки с блокировкой и выключателем

Водонепроницаемые

2CMC706002F0041

216MHS6W

Розетки с блокировкой и выключателем, 16 A, IP67

Critical &Safe

Оболочка: Полиэфирный термопласт (PBT)
Кабельный ввод: удаляемые заглушки ⌀ 25 мм/M25
Сечение кабеля: 1.5 - 4 мм^2

Зажимы/ полюса	Цветовой код	Напряжение, В	Частота, Гц	Тип	Код заказа	Упак., шт.	Масса 1 шт., кг
2P+E							
3	желтый	100-130	50 и 60	216MHS4W	2CMA167800R1000	1	0.55
3	**синий**	**200-250**	**50 и 60**	**216MHS6W**	**2CMA167801R1000**	**1**	**0.55**
3	красный	380-415	50 и 60	216MHS9W	2CMA167802R1000	1	0.55
3	серый	трансф.	50 и 60	216MHS12W	2CMA167803R1000	1	0.55
3	серый		перем. ток	216MHS1W	2CMA167804R1000	1	0.55
3P+E							
4	зелен.	>50	>300-500	316MHS2W	2CMA167805R1000	1	0.58
4	серый	380/440	50/60	316MHS3W	2CMA167806R1000	1	0.58
4	желтый	100-130	50 и 60	316MHS4W	2CMA167807R1000	1	0.58
4	черный	600-690	50 и 60	316MHS5W	2CMA167808R1000	1	0.58
4	**красный**	**380-415**	**50 и 60**	**316MHS6W**	**2CMA167809R1000**	**1**	**0.58**
4	черный	480-500	50 и 60	316MHS7W	2CMA167810R1000	1	0.58
4	синий	200-250	50 и 60	316MHS9W	2CMA167811R1000	1	0.58
4	зелен.	>50	100-300	316MHS10W	2CMA167812R1000	1	0.58
4	красный	440-460	60	316MHS11W	2CMA167813R1000	1	0.58
4	серый		перем. ток	316MHS1W	2CMA167814R1000	1	0.58
3P+N+E							
5	зелен.	>50	>300-500	416MHS2W	2CMA167815R1000	1	0.61
5	серый	380/440	50/60	416MHS3W	2CMA167816R1000	1	0.61
5	желтый	100-130	50 и 60	416MHS4W	2CMA167817R1000	1	0.61
5	**красный**	**346-415**	**50 и 60**	**416MHS6W**	**2CMA167818R1000**	**1**	**0.61**
5	черный	480-500	50 и 60	416MHS7W	2CMA167819R1000	1	0.61
5	синий	208-250	50 и 60	416MHS9W	2CMA167820R1000	1	0.61
5	красный	440-460	60	416MHS11W	2CMA167821R1000	1	0.61
5	серый		перем. ток	416MHS1W	2CMA167822R1000	1	0.61

- Исполнения с другими комбинациями тока и частоты - по заказу.
- Выключатель может быть снабжен вспомогательным контактом.

2CMC706002F0050

432MHS6W

Розетки с блокировкой и выключателем, 32 A, IP67

Critical &Safe

Оболочка: Полиэфирный термопласт (PBT)
Кабельный ввод: удаляемые заглушки ⌀ 25 мм/M25
Сечение кабеля: 2,5 - 10 мм^2

Зажимы/ полюса	Цветовой код	Напряжение, В	Частота, Гц	Тип	Код заказа	Упак., шт.	Масса 1 шт., кг
2P+E							
3	желтый	100-130	50 и 60	232MHS4W	2CMA167847R1000	1	0.60
3	**синий**	**200-250**	**50 и 60**	**232MHS6W**	**2CMA167848R1000**	**1**	**0.60**
3	красный	380-415	50 и 60	232MHS9W	2CMA167849R1000	1	0.60
3	серый	трансф.	50 и 60	232MHS12W	2CMA167850R1000	1	0.60
3	серый		перем. ток	232MHS1W	2CMA167851R1000	1	0.60
3P+E							
4	зелен.	>50	>300-500	332MHS2W	2CMA167852R1000	1	0.63
4	серый	380/440	50/60	332MHS3W	2CMA167853R1000	1	0.63
4	желтый	100-130	50 и 60	332MHS4W	2CMA167854R1000	1	0.63
4	черный	600-690	50 и 60	332MHS5W	2CMA167855R1000	1	0.63
4	**красный**	**380-415**	**50 и 60**	**332MHS6W**	**2CMA167856R1000**	**1**	**0.63**
4	черный	480-500	50 и 60	332MHS7W	2CMA167857R1000	1	0.63
4	синий	200-250	50 и 60	332MHS9W	2CMA167858R1000	1	0.63
4	зелен.	>50	100-300	332MHS10W	2CMA167859R1000	1	0.63
4	красный	440-460	60	332MHS11W	2CMA167860R1000	1	0.63
4	серый		перем. ток	332MHS1W	2CMA167861R1000	1	0.63
3P+N+E							
5	зелен.	>50	>300-500	432MHS2W	2CMA167862R1000	1	0.66
5	серый	380/440	50/60	432MHS3W	2CMA167863R1000	1	0.66
5	желтый	100-130	50 и 60	432MHS4W	2CMA167864R1000	1	0.66
5	**красный**	**346-415**	**50 и 60**	**432MHS6W**	**2CMA167865R1000**	**1**	**0.66**
5	черный	480-500	50 и 60	432MHS7W	2CMA167866R1000	1	0.66
5	синий	208-250	50 и 60	432MHS9W	2CMA167867R1000	1	0.66
5	красный	440-460	60	432MHS11W	2CMA167868R1000	1	0.66
5	серый		перем. ток	432MHS1W	2CMA167869R1000	1	0.66

- Исполнения с другими комбинациями тока и частоты - по заказу.
- Выключатель может быть снабжен вспомогательным контактом.

• Аксессуары ..... стр. 65 • Технические характеристики ..... стр. 81 • Размеры ..... стр. 82

Розетки с блокировкой и выключателем

Водонепроницаемые

2CMC706002F0039

263MHS6W

Розетки с блокировкой и выключателем, 63 A, IP67

Оболочка: Полиэфирный термопласт (PBT)
Кабельный ввод: удаляемые заглушки 2 x ⌀ 32 мм
Сечение кабеля: 6 - 25 мм^2

Зажимы/ полюса	Цветовой код	Напряжение, В	Частота, Гц	Тип	Код заказа	Упак., шт.	Масса 1 шт., кг
2P+E							
3	желтый	100-130	50 и 60	263MHS4W	2CMA167893R1000	1	2.00
3	**синий**	**200-250**	**50 и 60**	**263MHS6W**	**2CMA167894R1000**	**1**	**2.00**
3	красный	380-415	50 и 60	263MHS9W	2CMA167895R1000	1	2.00
3	серый		перем. ток	263MHS1W	2CMA167896R1000	1	2.00
3P+E							
4	желтый	100-130	50 и 60	363MHS4W	2CMA167897R1000	1	2.00
4	черный	600-690	50 и 60	363MHS5W	2CMA167898R1000	1	2.00
4	**красный**	**380-415**	**50 и 60**	**363MHS6W**	**2CMA167899R1000**	**1**	**2.00**
4	черный	480-500	50 и 60	363MHS7W	2CMA167900R1000	1	2.00
4	синий	200-250	50 и 60	363MHS9W	2CMA167901R1000	1	2.00
4	красный	440-460	60	363MHS11W	2CMA167902R1000	1	2.00
4	серый		перем. ток	363MHS1W	2CMA167903R1000	1	2.00
3P+N+E							
5	желтый	100-130	50 и 60	463MHS4W	2CMA167904R1000	1	2.10
5	**красный**	**346-415**	**50 и 60**	**463MHS6W**	**2CMA167905R1000**	**1**	**2.10**
5	черный	480-500	50 и 60	463MHS7W	2CMA167906R1000	1	2.10
5	синий	208-250	50 и 60	463MHS9W	2CMA167907R1000	1	2.10
5	красный	440-460	60	463MHS11W	2CMA167908R1000	1	2.10
5	серый		перем. ток	463MHS1W	2CMA167909R1000	1	2.10

- Исполнения с другими комбинациями тока и частоты - по заказу.
- Выключатель может быть снабжен вспомогательным контактом.
- Ручка выключателя запирается на замок.

• Аксессуары.....стр. 65 • Технические характеристики.....стр. 81 • Размеры.....стр. 82

Розетки с блокировкой и выключателем

Брызгозащищенные

2CMC706002F0037

216MVS6

Розетки с блокировкой и выключателем, 16 A, IP44

Оболочка: Полиэфирный термопласт (PBT)
Кабельный ввод: удаляемые заглушки ⌀ 25 мм
Сечение кабеля: 1,5 - 4 мм^2

Зажимы/ полюса	Цветовой код	Напряжение, В	Частота, Гц	Тип	Код заказа	Упак., шт.	Масса 1 шт., кг
2P+E							
3	желтый	100-130	50 и 60	216MVS4	2CMA167645R1000	1	0.63
3	**синий**	**200-250**	**50 и 60**	**216MVS6**	**2CMA167646R1000**	**1**	**0.63**
3P+E							
4	желтый	100-130	50 и 60	316MVS4	2CMA167652R1000	1	0.67
4	черный	600-690	50 и 60	316MVS5	2CMA167653R1000	1	0.67
4	**красный**	**380-415**	**50 и 60**	**316MVS6**	**2CMA167654R1000**	**1**	**0.67**
4	черный	480-500	50 и 60	316MVS7	2CMA167655R1000	1	0.67
4	синий	200-250	50 и 60	316MVS9	2CMA167656R1000	1	0.67
4	красный	440-460	60	316MVS11	2CMA167658R1000	1	0.67
3P+N+E							
5	**красный**	**346-415**	**50 и 60**	**416MVS6**	**2CMA167663R1000**	**1**	**0.70**

- Исполнения с другими комбинациями тока и частоты - по заказу.
- Выключатель может быть снабжен вспомогательным контактом.
- Ручка выключателя запирается на замок.

2CMC706002F0061

432MVS6

Розетки с блокировкой и выключателем, 32 A, IP44

Оболочка: Полиэфирный термопласт (PBT)
Кабельный ввод: удаляемые заглушки ⌀ 25 мм
Сечение кабеля: 2,5 - 10 мм^2

Зажимы/ полюса	Цветовой код	Напряжение, В	Частота, Гц	Тип	Код заказа	Упак., шт.	Масса 1 шт., кг
2P+E							
3	желтый	100-130	50 и 60	232MVS4	2CMA167691R1000	1	0.69
3	**синий**	**200-250**	**50 и 60**	**232MVS6**	**2CMA167692R1000**	**1**	**0.69**
3P+E							
4	черный	600-690	50 и 60	332MVS5	2CMA167699R1000	1	0.72
4	**красный**	**380-415**	**50 и 60**	**332MVS6**	**2CMA167700R1000**	**1**	**0.72**
4	черный	480-500	50 и 60	332MVS7	2CMA167701R1000	1	0.72
4	синий	200-250	50 и 60	332MVS9	2CMA167702R1000	1	0.72
3P+N+E							
5	**красный**	**346-415**	**50 и 60**	**432MVS6**	**2CMA167709R1000**	**1**	**0.76**

- Исполнения с другими комбинациями тока и частоты - по заказу.
- Выключатель может быть снабжен вспомогательным контактом.
- Ручка выключателя запирается на замок.

• Аксессуары ..... стр. 65 • Технические характеристики ..... стр. 81 • Размеры ..... стр. 85

2CMC706002F0048

463MVS6

Розетки с блокировкой и выключателем, вертикальные, для работы в жестких условиях, 63 A, IP44

Новинка!

Critical &Safe

Оболочка: Полиэфирный термопласт (PBT)
Кабельный ввод: удаляемые заглушки ⌀ 40 + 50 мм сверху и метки для высверливания снизу
Сечение кабеля: 6 - 25 мм^2

Зажимы/ полюса	Цветовой код	Напряжение, В	Частота, Гц	Тип	Код заказа	Упак., шт.	Масса 1 шт., кг
2P+E							
3	желтый	100-130	50 и 60	263MVS4	2CMA162327R1000	1	3.50
3	**синий**	**200-250**	**50 и 60**	**263MVS6**	**2CMA162328R1000**	**1**	**3.50**
3P+E							
4	черный	600-690	50 и 60	363MVS5	2CMA162335R1000	1	3.50
4	**красный**	**380-415**	**50 и 60**	**363MVS6**	**2CMA162336R1000**	**1**	**3.50**
4	черный	480-500	50 и 60	363MVS7	2CMA162337R1000	1	3.50
4	синий	200-250	50 и 60	316MVS9	2CMA162338R1000	1	3.50
3P+N+E							
5	**красный**	**346-415**	**50 и 60**	**463MVS6**	**2CMA162345R1000**	**1**	**3.60**

- Исполнения с другими комбинациями тока и частоты - по заказу..
- Ручка выключателя запирается на замок.

• Аксессуары.....стр. 65 • Технические характеристики.....стр. 81 • Размеры.....стр. 85

Розетки с блокировкой и выключателем

Водонепроницаемые

2CMC706002F0068

216MVS6W

Розетки с блокировкой и выключателем, 16 A, IP67

Оболочка: Полиэфирный термопласт (PBT)
Кабельный ввод: удаляемые заглушки ⌀ 25 мм
Сечение кабеля: 1,5 - 4 мм^2

Зажимы/ полюса	Цветовой код	Напряжение, В	Частота, Гц	Тип	Код заказа	Упак., шт.	Масса 1 шт., кг
2P+E							
3	желтый	100-130	50 и 60	216MVS4W	2CMA167823R1000	1	0.63
3	**синий**	**200-250**	**50 и 60**	**216MVS6W**	**2CMA167824R1000**	**1**	**0.63**
3	красный	380-415	50 и 60	216MVS9W	2CMA167825R1000	1	0.63
3	серый	трансф.	50 и 60	216MVS12W	2CMA167826R1000	1	0.63
3	серый		перем. ток	216MVS1W	2CMA167827R1000	1	0.63
3P+E							
4	зелен.	>50	>300-500	316MVS2W	2CMA167828R1000	1	0.67
4	серый	380/440	50/60	316MVS3W	2CMA167829R1000	1	0.67
4	желтый	100-130	50 и 60	316MVS4W	2CMA167830R1000	1	0.67
4	черный	600-690	50 и 60	316MVS5W	2CMA167831R1000	1	0.67
4	**красный**	**380-415**	**50 и 60**	**316MVS6W**	**2CMA167832R1000**	**1**	**0.67**
4	черный	480-500	50 и 60	316MVS7W	2CMA167833R1000	1	0.67
4	синий	200-250	50 и 60	316MVS9W	2CMA167834R1000	1	0.67
4	зелен.	>50	100-300	316MVS10W	2CMA167835R1000	1	0.67
4	красный	440-460	60	316MVS11W	2CMA167836R1000	1	0.67
4	серый		перем. ток	316MVS1W	2CMA167838R1000	1	0.67
3P+N+E							
5	зелен.	>50	>300-500	416MVS2W	2CMA167839R1000	1	0.70
5	серый	380/440	50/60	416MVS3W	2CMA167840R1000	1	0.70
5	желтый	100-130	50 и 60	416MVS4W	2CMA167841R1000	1	0.70
5	**красный**	**346-415**	**50 и 60**	**416MVS6W**	**2CMA167842R1000**	**1**	**0.70**
5	черный	480-500	50 и 60	416MVS7W	2CMA167843R1000	1	0.70
5	синий	208-250	50 и 60	416MVS9W	2CMA167844R1000	1	0.70
5	красный	440-460	60	416MVS11W	2CMA167845R1000	1	0.70
5	серый		перем. ток	416MVS1W	2CMA167846R1000	1	0.70

- Исполнения с другими комбинациями тока и частоты - по заказу.
- Выключатель может быть снабжен вспомогательным контактом.
- Ручка выключателя запирается на замок.

2CMC706002F0060

432MVS6W

Розетки с блокировкой и выключателем, 32 A, IP67

Оболочка: Полиэфирный термопласт (PBT)
Кабельный ввод: удаляемые заглушки ⌀ 25 мм
Сечение кабеля: 2,5 - 10 мм^2

Зажимы/ полюса	Цветовой код	Напряжение, В	Частота, Гц	Тип	Код заказа	Упак., шт.	Масса 1 шт., кг
2P+E							
3	желтый	100-130	50 и 60	232MVS4W	2CMA167870R1000	1	0.69
3	**синий**	**200-250**	**50 и 60**	**232MVS6W**	**2CMA167871R1000**	**1**	**0.69**
3	красный	380-415	50 и 60	232MVS9W	2CMA167872R1000	1	0.69
3	серый	трансф.	50 и 60	232MVS12W	2CMA167873R1000	1	0.69
3	серый		перем. ток	232MVS1W	2CMA167874R1000	1	0.69
3P+E							
4	зелен.	>50	>300-500	332MVS2W	2CMA167875R1000	1	0.72
4	серый	380/440	50/60	332MVS3W	2CMA167876R1000	1	0.72
4	желтый	100-130	50 и 60	332MVS4W	2CMA167877R1000	1	0.72
4	черный	600-690	50 и 60	332MVS5W	2CMA167878R1000	1	0.72
4	**красный**	**380-415**	**50 и 60**	**332MVS6W**	**2CMA167879R1000**	**1**	**0.72**
4	черный	480-500	50 и 60	332MVS7W	2CMA167880R1000	1	0.72
4	синий	200-250	50 и 60	332MVS9W	2CMA167881R1000	1	0.72
4	зелен.	>50	100-300	332MVS10W	2CMA167882R1000	1	0.72
4	красный	440-460	60	332MVS11W	2CMA167883R1000	1	0.72
4	серый		перем. ток	332MVS1W	2CMA167884R1000	1	0.72
3P+N+E							
5	зелен.	>50	>300-500	432MVS2W	2CMA167885R1000	1	0.76
5	серый	380/440	50/60	432MVS3W	2CMA167886R1000	1	0.76
5	желтый	100-130	50 и 60	432MVS4W	2CMA167887R1000	1	0.76
5	**красный**	**346-415**	**50 и 60**	**432MVS6W**	**2CMA167888R1000**	**1**	**0.76**
5	черный	480-500	50 и 60	432MVS7W	2CMA167889R1000	1	0.76
5	синий	208-250	50 и 60	432MVS9W	2CMA167890R1000	1	0.76
5	красный	440-460	60	432MVS11W	2CMA167891R1000	1	0.76
5	серый		перем. ток	432MVS1W	2CMA167892R1000	1	0.76

- Исполнения с другими комбинациями тока и частоты - по заказу.
- Выключатель может быть снабжен вспомогательным контактом.
- Ручка выключателя запирается на замок.

• Аксессуары ..... стр. 65 • Технические характеристики ..... стр. 81 • Размеры ..... стр. 85

Розетки с блокировкой и выключателем, вертикальные, для работы в жестких условиях

Водонепроницаемые

416MVS6WH

Розетки с блокировкой и выключателем, вертикальные, для работы в жестких условиях, 16 A, IP67

Новинка!

Critical &Safe

Оболочка: Полиэфирный термопласт (PBT)
Кабельный ввод: удаляемые заглушки ⌀ 25 + 32 мм сверху и метки для высверливания снизу
Сечение кабеля: 1.5 - 4 мм^2

Зажимы/ полюса	Цветовой код	Напряжение, В	Частота, Гц	Тип	Код заказа	Упак., шт.	Масса 1 шт., кг
2P+E							
3	желтый	100-130	50 и 60	216MVS4WH	2CMA163256R1000	1	1.75
3	**синий**	**200-250**	**50 и 60**	**216MVS6WH**	**2CMA163257R1000**	**1**	**1.75**
3	красный	380-415	50 и 60	216MVS9WH	2CMA163258R1000	1	1.75
3	серый	трансф.	50 и 60	216MVS12WH	2CMA163259R1000	1	1.75
3	серый		перем. ток	216MVS1WH	2CMA163255R1000	1	1.75
3P+E							
4	желтый	100-130	50 и 60	316MVS4WH	2CMA163262R1000	1	1.79
4	черный	600-690	50 и 60	316MVS5WH	2CMA163263R1000	1	1.79
4	**красный**	**380-415**	**50 и 60**	**316MVS6WH**	**2CMA163264R1000**	**1**	**1.79**
4	черный	480-500	50 и 60	316MVS7WH	2CMA163265R1000	1	1.79
4	синий	200-250	50 и 60	316MVS9WH	2CMA163266R1000	1	1.79
4	зелен.	>50	100-300	316MVS10WH	2CMA163267R1000	1	1.79
4	красный	440-460	60	316MVS11WH	2CMA163268R1000	1	1.79
4	серый		перем. ток	316MVS1WH	2CMA163261R1000	1	1.79
3P+N+E							
5	зелен.	>50	>300-500	416MVS2WH	2CMA163271R1000	1	1.83
5	**красный**	**346-415**	**50 и 60**	**416MVS6WH**	**2CMA163272R1000**	**1**	**1.83**
5	синий	208-250	50 и 60	416MVS9WH	2CMA163273R1000	1	1.83
5	серый		перем. ток	416MVS1WH	2CMA163270R1000	1	1.83

- Исполнения с другими комбинациями тока и частоты - по заказу..
- Ручка выключателя запирается на замок.

Розетки с блокировкой и выключателем, вертикальные, для работы в жестких условиях, 32 A, IP67

Новинка!

Critical &Safe

Оболочка: Полиэфирный термопласт (PBT)
Кабельный ввод: удаляемые заглушки ⌀ 25 + 32 мм сверху и метки для высверливания снизу
Сечение кабеля: 2,5 - 10 мм^2

Зажимы/ полюса	Цветовой код	Напряжение, В	Частота, Гц	Тип	Код заказа	Упак., шт.	Масса 1 шт., кг
2P+E							
3	**синий**	**200-250**	**50 и 60**	**232MVS6WH**	**2CMA163276R1000**	**1**	**1.87**
3	серый		перем. ток	232MVS1WH	2CMA163275R1000	1	1.87
3P+E							
4	черный	600-690	50 и 60	332MVS5WH	2CMA163278R1000	1	1.91
4	**красный**	**380-415**	**50 и 60**	**332MVS6WH**	**2CMA163279R1000**	**1**	**1.91**
4	черный	480-500	50 и 60	332MVS7WH	2CMA163280R1000	1	1.91
4	синий	200-250	50 и 60	332MVS9WH	2CMA163281R1000	1	1.91
4	серый		перем. ток	332MVS1WH	2CMA163277R1000	1	1.91
3P+N+E							
5	**красный**	**346-415**	**50 и 60**	**432MVS6WH**	**2CMA163285R1000**	**1**	**1.95**
5	черный	480-500	50 и 60	432MVS7WH	2CMA163286R1000	1	1.95
5	серый		перем. ток	432MVS1WH	2CMA163284R1000	1	1.95

- Исполнения с другими комбинациями тока и частоты - по заказу..
- Ручка выключателя запирается на замок.

• Аксессуары.....стр. 65 • Технические характеристики.....стр. 81 • Размеры.....стр. 85

Розетки с блокировкой и выключателем, вертикальные, для работы в жестких условиях

Водонепроницаемые

2CMC706002F0027

363MVS6WH

Розетки с блокировкой и выключателем, вертикальные, для работы в жестких условиях, 63 А, IP67

Новинка!

Critical &Safe

Оболочка: Полиэфирный термопласт (PBT)
Кабельный ввод: удаляемые заглушки ⌀ 40 + 50 мм сверху и метки для высверливания снизу
Сечение кабеля: 6 - 25 мм^2

Зажимы/ полюса	Цветовой код	Напряжение, В	Частота, Гц	Тип	Код заказа	Упак., шт.	Масса 1 шт., кг
2P+E							
3	желтый	100-130	50 и 60	263MVS4WH	2CMA162827R1000	1	3.50
3	**синий**	**200-250**	**50 и 60**	**263MVS6WH**	**2CMA162828R1000**	**1**	**3.50**
3	красный	380-415	50 и 60	263MVS9WH	2CMA162829R1000	1	3.50
3	серый		перем. ток	263MVS1WH	2CMA162831R1000	1	3.50
3P+E							
4	желтый	100-130	50 и 60	363MVS4WH	2CMA162834R1000	1	3.50
4	черный	600-690	50 и 60	363MVS5WH	2CMA162835R1000	1	3.50
4	**красный**	**380-415**	**50 и 60**	**363MVS6WH**	**2CMA162836R1000**	**1**	**3.50**
4	черный	480-500	50 и 60	363MVS7WH	2CMA162837R1000	1	3.50
4	синий	200-250	50 и 60	363MVS9WH	2CMA162838R1000	1	3.50
4	красный	440-460	60	363MVS11WH	2CMA162840R1000	1	3.50
4	серый		перем. ток	363MVS1WH	2CMA162841R1000	1	3.50
3P+N+E							
5	желтый	100-130	50 и 60	463MVS4WH	2CMA162844R1000	1	3.60
5	**красный**	**346-415**	**50 и 60**	**463MVS6WH**	**2CMA162845R1000**	**1**	**3.60**
5	черный	480-500	50 и 60	463MVS7WH	2CMA162846R1000	1	3.60
5	синий	208-250	50 и 60	463MVS9WH	2CMA162847R1000	1	3.60
5	красный	440-460	60	463MVS11WH	2CMA162848R1000	1	3.60
5	серый		перем. ток	463MVS1WH	2CMA162849R1000	1	3.60

- Исполнения с другими комбинациями тока и частоты - по заказу..
- Ручка выключателя запирается на замок.

2CMC706002F0022

4125MVS6WH

Розетки с блокировкой и выключателем, вертикальные, для работы в тяжелых условиях, 125 А, IP67

Новинка!

Critical &Safe

Оболочка: Полиэфирный термопласт (PBT)
Кабельный ввод: удаляемые заглушки ⌀ 40 + 50 мм сверху и метки для высверливания снизу
Сечение кабеля: 16 - 70 мм^2

Зажимы/ полюса	Цветовой код	Напряжение, В	Частота, Гц	Тип	Код заказа	Упак., шт.	Масса 1 шт., кг
2P+E							
3	желтый	100-130	50 и 60	2125MVS4WH	2CMA162738R1000	1	4.40
3	**синий**	**200-250**	**50 и 60**	**2125MVS6WH**	**2CMA162739R1000**	**1**	**4.40**
3	серый		перем. ток	2125MVS1WH	2CMA162740R1000	1	4.40
3P+E							
4	желтый	100-130	50 и 60	3125MVS4WH	2CMA162741R1000	1	4.40
4	**красный**	**380-415**	**50 и 60**	**3125MVS6WH**	**2CMA162742R1000**	**1**	**4.40**
4	черный	480-500	50 и 60	3125MVS7WH	2CMA162743R1000	1	4.40
4	синий	200-250	50 и 60	3125MVS9WH	2CMA162744R1000	1	4.40
4	красный	440-460	60	3125MVS11WH	2CMA162745R1000	1	4.40
4	серый		перем. ток	3125MVS1WH	2CMA162746R1000	1	4.40
3P+N+E							
5	желтый	100-130	50 и 60	4125MVS4WH	2CMA162791R1000	1	4.50
5	**красный**	**346-415**	**50 и 60**	**4125MVS6WH**	**2CMA162792R1000**	**1**	**4.50**
5	черный	480-500	50 и 60	4125MVS7WH	2CMA162793R1000	1	4.50
5	синий	208-250	50 и 60	4125MVS9WH	2CMA162794R1000	1	4.50
5	красный	440-460	60	4125MVS11WH	2CMA162795R1000	1	4.50
5	серый		перем. ток	4125MVS1WH	2CMA162796R1000	1	4.50

- Исполнения с другими комбинациями тока и частоты - по заказу..
- Ручка выключателя запирается на замок.

• Аксессуары ..... стр. 65 • Технические характеристики ..... стр. 81 • Размеры ..... стр. 85

Розетки с блокировкой и выключателем

Брызгозащищенные

2CMC706002F0034

316MM9

Розетки с блокировкой и выключателем, 16 A, IP44

Оболочка: алюминий
Кабельный ввод: 2 x M25 + 2 x M32
Сечение кабеля: 1.5 - 4 мм^2

Зажимы/ полюса	Цветовой код	Напряжение, В	Частота, Гц	Тип	Код заказа	Упак., шт.	Масса 1 шт., кг
3P+E							
4	желтый	100-130	50 и 60	316MM4	2CMA167973R1000	1	1.30
4	черный	600-690	50 и 60	316MM5	2CMA167974R1000	1	1.30
4	**красный**	**380-415**	**50 и 60**	**316MM6**	**2CMA167975R1000**	**1**	**1.30**
4	черный	480-500	50 и 60	316MM7	2CMA167976R1000	1	1.30
4	синий	200-250	50 и 60	316MM9	2CMA167977R1000	1	1.30
4	зелен.	>50	100-300	316MM10	2CMA167978R1000	1	1.30
4	красный	440-460	60	316MM11	2CMA167979R1000	1	1.30
4	серый		перем. ток	316MM1	2CMA167980R1000	1	1.30
3P+N+E							
5	зелен.	>50	>300-500	416MM2	2CMA167983R1000	1	1.32
5	**красный**	**346-415**	**50 и 60**	**416MM6**	**2CMA167984R1000**	**1**	**1.32**
5	синий	208-250	50 и 60	416MM9	2CMA167986R1000	1	1.32
5	красный	440-460	60	416MM11	2CMA167987R1000	1	1.32
5	серый		перем. ток	416MM1	2CMA167988R1000	1	1.32

- Выключатель может быть снабжен вспомогательным контактом.
- Ручка выключателя запирается на замок.

2CMC706002F0035

432MM6

Розетки с блокировкой и выключателем, 32 A, IP44

Оболочка: алюминий
Кабельный ввод: 2 x M25 + 2 x M32
Сечение кабеля: 2,5 - 10 мм^2

Зажимы/ полюса	Цветовой код	Напряжение, В	Частота, Гц	Тип	Код заказа	Упак., шт.	Масса 1 шт., кг
3P+E							
4	серый	380/440	50/60	332MM3	2CMA167990R1000	1	1.42
4	желтый	100-130	50 и 60	332MM4	2CMA167991R1000	1	1.42
4	черный	600-690	50 и 60	332MM5	2CMA167992R1000	1	1.42
4	**красный**	**380-415**	**50 и 60**	**332MM6**	**2CMA167993R1000**	**1**	**1.42**
4	черный	480-500	50 и 60	332MM7	2CMA167994R1000	1	1.42
4	синий	200-250	50 и 60	332MM9	2CMA167995R1000	1	1.42
4	зелен.	>50	100-300	332MM10	2CMA167996R1000	1	1.42
4	красный	440-460	60	332MM11	2CMA167997R1000	1	1.42
4	серый		перем. ток	332MM1	2CMA167998R1000	1	1.42
3P+N+E							
5	**красный**	**346-415**	**50 и 60**	**432MM6**	**2CMA168002R1000**	**1**	**1.48**
5	черный	480-500	50 и 60	432MM7	2CMA168003R1000	1	1.48
5	синий	208-250	50 и 60	432MM9	2CMA168004R1000	1	1.48
5	серый		перем. ток	432MM1	2CMA168006R1000	1	1.48

- Выключатель может быть снабжен вспомогательным контактом.
- Ручка выключателя запирается на замок.

• Аксессуары.....стр. 65 • Технические характеристики.....стр. 81 • Размеры.....стр. 86

Розетки с блокировкой и выключателем

Брызгозащищенные

2CMC706002F0034

263MM6

Розетки с блокировкой и выключателем, 63 A, IP44

Оболочка: алюминий
Кабельный ввод: 4 x M40
Сечение кабеля: 6 - 25 мм^2

Зажимы/ полюса	Цветовой код	Напряжение, В	Частота, Гц	Тип	Код заказа	Упак., шт.	Масса 1 шт., кг
2P+E							
3	желтый	100-130	50 и 60	263MM4	2CMA168030R1000	1	2.20
3	**синий**	**200-250**	**50 и 60**	**263MM6**	**2CMA168031R1000**	**1**	**2.20**
3	красный	380-415	50 и 60	263MM9	2CMA168032R1000	1	2.20
3	серый		перем. ток	263MM1	2CMA168033R1000	1	2.20
3P+E							
4	желтый	100-130	50 и 60	363MM4	2CMA168034R1000	1	2.22
4	черный	600-690	50 и 60	363MM5	2CMA168035R1000	1	2.22
4	**красный**	**380-415**	**50 и 60**	**363MM6**	**2CMA168036R1000**	**1**	**2.22**
4	черный	480-500	50 и 60	363MM7	2CMA168037R1000	1	2.22
4	синий	200-250	50 и 60	363MM9	2CMA168038R1000	1	2.22
4	красный	440-460	60	363MM11	2CMA168039R1000	1	2.22
4	серый		перем. ток	363MM1	2CMA168040R1000	1	2.22
3P+N+E							
5	**красный**	**346-415**	**50 и 60**	**463MM6**	**2CMA168042R1000**	**1**	**2.35**
5	черный	480-500	50 и 60	463MM7	2CMA168043R1000	1	2.35
5	синий	208-250	50 и 60	463MM9	2CMA168044R1000	1	2.35
5	серый		перем. ток	463MM1	2CMA168046R1000	1	2.35

- Выключатель может быть снабжен вспомогательным контактом.
- Ручка выключателя запирается на замок.

2CMC706002F0046

4125MM6

Розетки с блокировкой и выключателем, 125 A, IP44

Оболочка: алюминий
Кабельный ввод: 2 x M50
Сечение кабеля: 16 - 70 мм^2

Зажимы/ полюса	Цветовой код	Напряжение, В	Частота, Гц	Тип	Код заказа	Упак., шт.	Масса 1 шт., кг
2P+E							
3	**синий**	**200-250**	**50 и 60**	**2125MM6**	**2CMA168047R1000**	**1**	**7.70**
3P+E							
4	**красный**	**380-415**	**50 и 60**	**3125MM6**	**2CMA168048R1000**	**1**	**7.90**
4	черный	480-500	50 и 60	3125MM7	2CMA168049R1000	1	7.90
4	синий	200-250	50 и 60	3125MM9	2CMA168050R1000	1	7.90
4	красный	440-460	60	3125MM11	2CMA168051R1000	1	7.90
4	серый		перем. ток	3125MM1	2CMA168052R1000	1	7.90
3P+N+E							
5	**красный**	**346-415**	**50 и 60**	**4125MM6**	**2CMA168053R1000**	**1**	**8.10**
5	черный	480-500	50 и 60	4125MM7	2CMA168054R1000	1	8.10
5	красный	440-460	60	4125MM11	2CMA168055R1000	1	8.10
5	серый		перем. ток	4125MM1	2CMA168056R1000	1	8.10

- Выключатель может быть снабжен вспомогательным контактом.
- Ручка выключателя запирается на замок.
- Кабельные зажимы для алюминиевых проводников - по заказу

• Аксессуары ..... стр. 65 • Технические характеристики ..... стр. 81 • Размеры ..... стр. 86

Розетки с блокировкой, выключателем и автоматом

Брызгозащищенные

2CMC706002F0042

216MPM6

Розетки с блокировкой, выключателем и автоматом 16 A, IP44

Оболочка: Полиэфирный термопласт (PBT)
Встроенный автомат типа S 200-C16
Кабельный ввод: удаляемые заглушки 2 x ⌀ 25 мм
Сечение кабеля: 1,5 - 10 мм^2

Зажимы/ полюса	Цветовой код	Напряжение, В	Частота, Гц	Тип	Код заказа	Упак., шт.	Масса 1 шт., кг
2P+E							
3	**синий**	**200-250**	**50 и 60**	**216MPM6**	**2CMA167578R1000**	**1**	**1.71**
3P+E							
4	черный	600-690	50 и 60	316MPM5	2CMA167584R1000	1	1.74
4	**красный**	**380-415**	**50 и 60**	**316MPM6**	**2CMA167585R1000**	**1**	**1.74**
4	синий	200-250	50 и 60	316MPM9	2CMA167587R1000	1	1.74
3P+N+E							
5	**красный**	**346-415**	**50 и 60**	**416MPM6**	**2CMA167594R1000**	**1**	**1.76**

- Выключатель может быть снабжен вспомогательным контактом.
- Ручка выключателя запирается на замок.

2CMC706002F0051

432MPM6

Розетки с блокировкой, выключателем и автоматом, 32 A, IP44

Оболочка: Полиэфирный термопласт (PBT)
Встроенный автомат типа S 200-C32
Кабельный ввод: удаляемые заглушки 2 x ⌀ 25 мм
Сечение кабеля: 2,5 - 10 мм^2

Зажимы/ полюса	Цветовой код	Напряжение, В	Частота, Гц	Тип	Код заказа	Упак., шт.	Масса 1 шт., кг
2P+E							
3	**синий**	**200-250**	**50 и 60**	**232MPM6**	**2CMA167600R1000**	**1**	**1.77**
3P+E							
4	черный	600-690	50 и 60	332MPM5	2CMA167607R1000	1	1.78
4	**красный**	**380-415**	**50 и 60**	**332MPM6**	**2CMA167608R1000**	**1**	**1.78**
4	синий	200-250	50 и 60	332MPM9	2CMA167610R1000	1	1.78
3P+N+E							
5	**красный**	**346-415**	**50 и 60**	**432MPM6**	**2CMA167617R1000**	**1**	**1.80**

- Выключатель может быть снабжен вспомогательным контактом.
- Ручка выключателя запирается на замок.

• Аксессуары ..... стр. 65 • Технические характеристики ..... стр. 81 • Размеры ..... стр. 86

Розетки с блокировкой, выключателем и автоматом

Водонепроницаемые

2CMC706002F0043

216MPM6W

Розетки с блокировкой, выключателем и автоматом 16 А, IP67

Оболочка: Полиэфирный термопласт (PBT)
Встроенный автомат типа S 200-C16
Кабельный ввод: удаляемые заглушки 2 x ⌀ 25 мм
Сечение кабеля: 1,5 - 10 мм^2

Зажимы/ полюса	Цветовой код	Напряжение, В	Частота, Гц	Тип	Код заказа	Упак., шт.	Масса 1 шт., кг
2P+E							
3	желтый	100-130	50 и 60	216MPM4W	2CMA167948R1000	1	1.74
3	**синий**	**200-250**	**50 и 60**	**216MPM6W**	**2CMA167949R1000**	**1**	**1.74**
3	красный	380-415	50 и 60	216MPM9W	2CMA167950R1000	1	1.74
3	серый	трансф.	50 и 60	216MPM12W	2CMA167951R1000	1	1.74
3P+E							
4	зелен.	>50	>300-500	316MPM2W	2CMA167953R1000	1	1.77
4	серый	380/440	50/60	316MPM3W	2CMA167954R1000	1	1.77
4	желтый	100-130	50 и 60	316MPM4W	2CMA167955R1000	1	1.77
4	черный	600-690	50 и 60	316MPM5W	2CMA167956R1000	1	1.77
4	**красный**	**380-415**	**50 и 60**	**316MPM6W**	**2CMA167957R1000**	**1**	**1.77**
4	черный	480-500	50 и 60	316MPM7W	2CMA167958R1000	1	1.77
4	синий	200-250	50 и 60	316MPM9W	2CMA167959R1000	1	1.77
4	зелен.	>50	100-300	316MPM10W	2CMA167960R1000	1	1.77
4	красный	440-460	60	316MPM11W	2CMA167961R1000	1	1.77
3P+N+E							
5	зелен.	>50	>300-500	416MPM2W	2CMA167963R1000	1	1.79
5	серый	380/440	50/60	416MPM3W	2CMA167964R1000	1	1.79
5	желтый	100-130	50 и 60	416MPM4W	2CMA167965R1000	1	1.79
5	**красный**	**346-415**	**50 и 60**	**416MPM6W**	**2CMA167966R1000**	**1**	**1.79**
5	черный	480-500	50 и 60	416MPM7W	2CMA167967R1000	1	1.79
5	синий	208-250	50 и 60	416MPM9W	2CMA167968R1000	1	1.79
5	красный	440-460	60	416MPM11W	2CMA167969R1000	1	1.79

- Выключатель может быть снабжен вспомогательным контактом.
- Ручка выключателя запирается на замок.

2CMC706002F0052

432MPM6W

Розетки с блокировкой, выключателем и автоматом, 32 А, IP67

Оболочка: Полиэфирный термопласт (PBT)
Встроенный автомат типа S 200-C32
Кабельный ввод: удаляемые заглушки 2 x ⌀ 25 мм
Сечение кабеля: 2,5 - 10 мм^2

Зажимы/ полюса	Цветовой код	Напряжение, В	Частота, Гц	Тип	Код заказа	Упак., шт.	Масса 1 шт., кг
2P+E							
3	желтый	100-130	50 и 60	232MPM4W	2CMA168007R1000	1	1.80
3	**синий**	**200-250**	**50 и 60**	**232MPM6W**	**2CMA168008R1000**	**1**	**1.80**
3	красный	380-415	50 и 60	232MPM9W	2CMA168009R1000	1	1.80
3	серый	трансф.	50 и 60	232MPM12W	2CMA168010R1000	1	1.80
3P+E							
4	зелен.	>50	>300-500	332MPM2W	2CMA168012R1000	1	1.81
4	серый	380/440	50/60	332MPM3W	2CMA168013R1000	1	1.81
4	желтый	100-130	50 и 60	332MPM4W	2CMA168014R1000	1	1.81
4	черный	600-690	50 и 60	332MPM5W	2CMA168015R1000	1	1.81
4	**красный**	**380-415**	**50 и 60**	**332MPM6W**	**2CMA168016R1000**	**1**	**1.81**
4	черный	480-500	50 и 60	332MPM7W	2CMA168017R1000	1	1.81
4	синий	200-250	50 и 60	332MPM9W	2CMA168018R1000	1	1.81
4	зелен.	>50	100-300	332MPM10W	2CMA168019R1000	1	1.81
4	красный	440-460	60	332MPM11W	2CMA168020R1000	1	1.81
3P+N+E							
5	зелен.	>50	>300-500	432MPM2W	2CMA168022R1000	1	1.83
5	серый	380/440	50/60	432MPM3W	2CMA168023R1000	1	1.83
5	желтый	100-130	50 и 60	432MPM4W	2CMA168024R1000	1	1.83
5	**красный**	**346-415**	**50 и 60**	**432MPM6W**	**2CMA168025R1000**	**1**	**1.83**
5	черный	480-500	50 и 60	432MPM7W	2CMA168026R1000	1	1.83
5	синий	208-250	50 и 60	432MPM9W	2CMA168027R1000	1	1.83
5	красный	440-460	60	432MPM11W	2CMA168028R1000	1	1.83

- Выключатель может быть снабжен вспомогательным контактом.
- Ручка выключателя запирается на замок.

• Аксессуары ..... стр. 65 • Технические характеристики ..... стр. 81 • Размеры ..... стр. 86

Розетки с блокировкой, выключателем и УЗО, 30 мА

Брызгозащищенные

2CMC706002F0044

216MPR6

Розетки с блокировкой, выключателем и УЗО, 30 мА, 16 А, IP44

Оболочка: Полиэфирный термопласт (PBT)
Встроенное УЗО 25 А / 0,03 А
Кабельный ввод: удаляемые заглушки 2 x ∅ 25 мм
Сечение кабеля: 1.5 - 4 мм^2

Зажимы/ полюса	Цветовой код	Напряжение, В	Частота, Гц	Тип	Код заказа	Упак., шт.	Масса 1 шт., кг
2P+E							
3	**синий**	**200-250**	**50 и 60**	**216MPR6**	**2CMA167756R1000**	**1**	**1.71**
3P+E							
4	**красный**	**380-415**	**50 и 60**	**316MPR6**	**2CMA167764R1000**	**1**	**1.74**
4	синий	200-250	50 и 60	316MPR9	2CMA167766R1000	1	1.74
3P+N+E							
5	**красный**	**346-415**	**50 и 60**	**416MPR6**	**2CMA167772R1000**	**1**	**1.76**

- Выключатель может быть снабжен вспомогательным контактом.
- Ручка выключателя запирается на замок.

2CMC706002F0053

432MPR6

Розетки с блокировкой, выключателем и УЗО, 30 мА, 32 А, IP44

Оболочка: Полиэфирный термопласт (PBT)
Встроенное УЗО 40 А / 0,03 А
Кабельный ввод: удаляемые заглушки 2 x ∅ 25 мм
Сечение кабеля: 2,5 - 10 мм^2

Зажимы/ полюса	Цветовой код	Напряжение, В	Частота, Гц	Тип	Код заказа	Упак., шт.	Масса 1 шт., кг
2P+E							
3	**синий**	**200-250**	**50 и 60**	**232MPR6**	**2CMA167778R1000**	**1**	**1.77**
3P+E							
4	**красный**	**380-415**	**50 и 60**	**332MPR6**	**2CMA167786R1000**	**1**	**1.78**
4	синий	200-250	50 и 60	332MPR9	2CMA167788R1000	1	1.78
3P+N+E							
5	**красный**	**346-415**	**50 и 60**	**432MPR6**	**2CMA167795R1000**	**1**	**1.80**

- Выключатель может быть снабжен вспомогательным контактом.
- Ручка выключателя запирается на замок.

• Аксессуары.....стр. 65 • Технические характеристики.....стр. 81 • Размеры.....стр. 86

Розетки с блокировкой, выключателем и УЗО, 30 мА

Водонепроницаемые

2CMC706002F0054

216MPR6W

Розетки с блокировкой, выключателем и УЗО, 30 мА,16 А, IP67

Оболочка: Полиэфирный термопласт (PBT)
Встроенное УЗО 25 А / 0,03 А
Кабельный ввод: удаляемые заглушки 2 x ⌀ 25 мм
Сечение кабеля: 1.5 - 4 мм^2

Critical &Safe

Зажимы/ полюса	Цветовой код	Напряжение, В	Частота, Гц	Тип	Код заказа	Упак., шт.	Масса 1 шт., кг
2P+E							
3	желтый	100-130	50 и 60	216MPR4W	2CMA168057R1000	1	1.74
3	**синий**	**200-250**	**50 и 60**	**216MPR6W**	**2CMA168058R1000**	**1**	**1.74**
3	серый	трансф.	50 и 60	216MPR12W	2CMA168060R1000	1	1.74
3P+E							
4	серый	380/440	50/60	316MPR3W	2CMA168063R1000	1	1.77
4	желтый	100-130	50 и 60	316MPR4W	2CMA168064R1000	1	1.77
4	**красный**	**380-415**	**50 и 60**	**316MPR6W**	**2CMA168066R1000**	**1**	**1.77**
4	черный	480-500	50 и 60	316MPR7W	2CMA168067R1000	1	1.77
4	синий	200-250	50 и 60	316MPR9W	2CMA168068R1000	1	1.77
4	красный	440-460	60	316MPR11W	2CMA168070R1000	1	1.77
3P+N+E							
5	серый	380/440	50/60	416MPR3W	2CMA168073R1000	1	1.79
5	желтый	100-130	50 и 60	416MPR4W	2CMA168074R1000	1	1.79
5	**красный**	**346-415**	**50 и 60**	**416MPR6W**	**2CMA168075R1000**	**1**	**1.79**
5	черный	480-500	50 и 60	416MPR7W	2CMA168076R1000	1	1.79
5	синий	208-250	50 и 60	416MPR9W	2CMA168077R1000	1	1.79
5	красный	440-460	60	416MPR11W	2CMA168078R1000	1	1.79

- Выключатель может быть снабжен вспомогательным контактом.
- Ручка выключателя запирается на замок.

2CMC706002F0055

432MPR6W

Розетки с блокировкой, выключателем и УЗО, 30 мА, 32 А, IP67

Оболочка: Полиэфирный термопласт (PBT)
Встроенное УЗО 40 А / 0,03 А
Кабельный ввод: удаляемые заглушки 2 x ⌀ 25 мм
Сечение кабеля: 2,5 - 10 мм^2

Critical &Safe

Зажимы/ полюса	Цветовой код	Напряжение, В	Частота, Гц	Тип	Код заказа	Упак., шт.	Масса 1 шт., кг
2P+E							
3	желтый	100-130	50 и 60	232MPR4W	2CMA168080R1000	1	1.80
3	**синий**	**200-250**	**50 и 60**	**232MPR6W**	**2CMA168081R1000**	**1**	**1.80**
3	серый	трансф.	50 и 60	232MPR12W	2CMA168083R1000	1	1.80
3P+E							
4	серый	380/440	50/60	332MPR3W	2CMA168086R1000	1	1.81
4	желтый	100-130	50 и 60	332MPR4W	2CMA168087R1000	1	1.81
4	**красный**	**380-415**	**50 и 60**	**332MPR6W**	**2CMA168089R1000**	**1**	**1.81**
4	черный	480-500	50 и 60	332MPR7W	2CMA168090R1000	1	1.81
4	синий	200-250	50 и 60	332MPR9W	2CMA168091R1000	1	1.81
4	красный	440-460	60	332MPR11W	2CMA168093R1000	1	1.81
3P+N+E							
5	серый	380/440	50/60	432MPR3W	2CMA168096R1000	1	1.83
5	желтый	100-130	50 и 60	432MPR4W	2CMA168097R1000	1	1.83
5	**красный**	**346-415**	**50 и 60**	**432MPR6W**	**2CMA168098R1000**	**1**	**1.83**
5	черный	480-500	50 и 60	432MPR7W	2CMA168099R1000	1	1.83
5	синий	208-250	50 и 60	432MPR9W	2CMA168100R1000	1	1.83
5	красный	440-460	60	432MPR11W	2CMA168101R1000	1	1.83

- Выключатель может быть снабжен вспомогательным контактом.
- Ручка выключателя запирается на замок.

• Аксессуары ..... стр. 65 • Технические характеристики ..... стр. 81 • Размеры ..... стр. 86

Розетки с блокировкой и выключателем, подготовленные для установки автомата/УЗО

Брызгозащищенные / Водонепроницаемые

2CMC706002F0056

216MP6P

2CMC706002F0057

432MP6P

2CMC706002F0058

216MP6WP

2CMC706002F0059

432MP6WP

Розетки с блокировкой и выключателем, подготовленные для установки автомата/УЗО, 16 А, IP44

Оболочка: Полиэфирный термопласт (PBT)
Кабельный ввод: удаляемые заглушки 2 x ⌀ 25 мм
Сечение кабеля: 1,5 - 10 мм^2

Зажимы/ полюса	Цветовой код	Напряжение, В	Частота, Гц	Тип	Код заказа	Упак., шт.	Масса 1 шт., кг
2P+E 3	синий	200-250	50 и 60	216MP6P	2CMA162032R1000	1	0.78
3P+N+E 5	красный	346-415	50 и 60	416MP6P	2CMA162053R1000	1	0.88

- Ручка выключателя запирается на замок.
- Изделия поставляются без установленного автомата/УЗО.

Розетки с блокировкой и выключателем, подготовленные для установки автомата/УЗО, 32 А, IP44

Оболочка: Полиэфирный термопласт (PBT)
Кабельный ввод: удаляемые заглушки 2 x ⌀ 25 мм
Сечение кабеля: 2.5 - 10 мм^2

Зажимы/ полюса	Цветовой код	Напряжение, В	Частота, Гц	Тип	Код заказа	Упак., шт.	Масса 1 шт., кг
2P+E 3	синий	200-250	50 и 60	232MP6P	2CMA162062R1000	10	0.81
3P+N+E 5	красный	346-415	50 и 60	432MP6P	2CMA162083R1000	10	0.91

- Ручка выключателя запирается на замок.
- Изделия поставляются без установленного автомата/УЗО.

Розетки с блокировкой и выключателем, подготовленные для установки автомата/УЗО, 16 А, IP67

Оболочка: Полиэфирный термопласт (PBT)
Кабельный ввод: удаляемые заглушки 2 x ⌀ 25 мм
Сечение кабеля: 1.5 - 10 мм^2

Зажимы/ полюса	Цветовой код	Напряжение, В	Частота, Гц	Тип	Код заказа	Упак., шт.	Масса 1 шт., кг
2P+E 3	синий	200-250	50 и 60	216MP6WP	2CMA162878R1000	1	0.82
3P+N+E 5	красный	346-415	50 и 60	416MP6WP	2CMA162895R1000	1	0.94

- Ручка выключателя запирается на замок.
- Изделия поставляются без установленного автомата/УЗО.

Розетки с блокировкой и выключателем, подготовленные для установки автомата/УЗО, 32 А, IP67

Оболочка: Полиэфирный термопласт (PBT)
Кабельный ввод: удаляемые заглушки 2 x ⌀ 25 мм
Сечение кабеля: 2.5 - 10 мм^2

Зажимы/ полюса	Цветовой код	Напряжение, В	Частота, Гц	Тип	Код заказа	Упак., шт.	Масса 1 шт., кг
2P+E 3	синий	200-250	50 и 60	232MP6WP	2CMA163172R1000	1	0.85
3P+N+E 5	красный	346-415	50 и 60	432MP6WP	2CMA163193R1000	1	0.97

- Ручка выключателя запирается на замок.
- Изделия поставляются без установленного автомата/УЗО.

• Аксессуары.....стр. 65 • Технические характеристики.....стр. 81 • Размеры.....стр. 86

Розетки с автоматом

Брызгозащищенные

2CMC707001F0009

216RPM6

Розетки с автоматом, 16 A, IP44

Оболочка: Полиэфирный термопласт (PBT)
Встроенный автомат типа S 200-C16
Кабельный ввод: удаляемые заглушки 2 x ⌀ 25 мм
Сечение кабеля: 1,5 - 10 мм^2

Зажимы/ полюса	Цветовой код	Напряжение, В	Частота, Гц	Тип	Код заказа	Упак., шт.	Масса 1 шт., кг
2P+E							
3	**синий**	**200-250**	**50 и 60**	**216RPM6**	**2CMA168133R1000**	**1**	**1.13**
3P+E							
4	черный	600-690	50 и 60	316RPM5	2CMA168140R1000	1	1.16
4	**красный**	**380-415**	**50 и 60**	**316RPM6**	**2CMA168141R1000**	**1**	**1.16**
4	синий	200-250	50 и 60	316RPM9	2CMA168143R1000	1	1.16
3P+N+E							
5	**красный**	**346-415**	**50 и 60**	**416RPM6**	**2CMA168150R1000**	**1**	**1.18**

2CMC707001F0010

432RPM6

Розетки с автоматом, 32 A, IP44

Оболочка: Полиэфирный термопласт (PBT)
Встроенный автомат типа S 200-C32
Кабельный ввод: удаляемые заглушки 2 x ⌀ 25 мм
Сечение кабеля: 2.5 - 10 мм^2

Зажимы/ полюса	Цветовой код	Напряжение, В	Частота, Гц	Тип	Код заказа	Упак., шт.	Масса 1 шт., кг
2P+E							
3	**синий**	**200-250**	**50 и 60**	**232RPM6**	**2CMA168156R1000**	**1**	**1.19**
3P+E							
4	черный	600-690	50 и 60	332RPM5	2CMA168163R1000	1	1.20
4	**красный**	**380-415**	**50 и 60**	**332RPM6**	**2CMA168164R1000**	**1**	**1.20**
4	синий	200-250	50 и 60	332RPM9	2CMA168166R1000	1	1.20
3P+N+E							
5	**красный**	**346-415**	**50 и 60**	**432RPM6**	**2CMA168173R1000**	**1**	**1.22**

• Аксессуары ..... стр. 65 • Технические характеристики ..... стр. 81 • Размеры ..... стр. 86

Розетки с автоматом

Водонепроницаемые

2CMC707001F0006

216RPM6W

Розетки с автоматом, 16 A, IP67

Оболочка: Полиэфирный термопласт (PBT)
Встроенный автомат типа S 200-C16
Кабельный ввод: удаляемые заглушки 2 x ⌀ 25 мм
Сечение кабеля: 1.5 - 10 мм^2

Зажимы/ полюса	Цветовой код В	Напряжение, Гц	Частота,	Тип	Код заказа	Упак., шт.	Масса 1 шт., кг
2P+E							
3	желтый	100-130	50 и 60	216RPM4W	2CMA168196R1000	1	1.16
3	**синий**	**200-250**	**50 и 60**	**216RPM6W**	**2CMA168197R1000**	**1**	**1.16**
3	красный	380-415	50 и 60	216RPM9W	2CMA168198R1000	1	1.16
3	серый	трансф.	50 и 60	216RPM12W	2CMA168199R1000	1	1.16
3P+E							
4	зелен.	>50	>300-500	316RPM2W	2CMA168201R1000	1	1.19
4	серый	380/440	50/60	316RPM3W	2CMA168202R1000	1	1.19
4	желтый	100-130	50 и 60	316RPM4W	2CMA168203R1000	1	1.19
4	черный	600-690	50 и 60	316RPM5W	2CMA168204R1000	1	1.19
4	**красный**	**380-415**	**50 и 60**	**316RPM6W**	**2CMA168205R1000**	**1**	**1.19**
4	черный	480-500	50 и 60	316RPM7W	2CMA168206R1000	1	1.19
4	синий	200-250	50 и 60	316RPM9W	2CMA168207R1000	1	1.19
4	зелен.	>50	100-300	316RPM10W	2CMA168208R1000	1	1.19
4	красный	440-460	60	316RPM11W	2CMA168209R1000	1	1.19
3P+N+E							
5	зелен.	>50	>300-500	416RPM2W	2CMA168211R1000	1	1.21
5	серый	380/440	50/60	416RPM3W	2CMA168212R1000	1	1.21
5	желтый	100-130	50 и 60	416RPM4W	2CMA168213R1000	1	1.21
5	**красный**	**346-415**	**50 и 60**	**416RPM6W**	**2CMA168214R1000**	**1**	**1.21**
5	черный	480-500	50 и 60	416RPM7W	2CMA168215R1000	1	1.21
5	синий	208-250	50 и 60	416RPM9W	2CMA168216R1000	1	1.21
5	красный	440-460	60	416RPM11W	2CMA168217R1000	1	1.21

2CMC707001F0008

432RPM6W

Розетки с автоматом, 32 A, IP67

Оболочка: Полиэфирный термопласт (PBT)
Встроенный автомат типа S 200-C32
Кабельный ввод: удаляемые заглушки 2 x ⌀ 25 мм
Сечение кабеля: 2.5 - 10 мм^2

Зажимы/ полюса	Цветовой код	Напряжение, В	Частота, Гц	Тип	Код заказа	Упак., шт.	Масса 1 шт., кг
2P+E							
3	желтый	100-130	50 и 60	232RPM4W	2CMA168219R1000	1	1.22
3	**синий**	**200-250**	**50 и 60**	**232RPM6W**	**2CMA168220R1000**	**1**	**1.22**
3	красный	380-415	50 и 60	232RPM9W	2CMA168221R1000	1	1.22
3	серый	трансф.	50 и 60	232RPM12W	2CMA168222R1000	1	1.22
3P+E							
4	зелен.	>50	>300-500	332RPM2W	2CMA168224R1000	1	1.23
4	серый	380/440	50/60	332RPM3W	2CMA168225R1000	1	1.23
4	желтый	100-130	50 и 60	332RPM4W	2CMA168226R1000	1	1.23
4	черный	600-690	50 и 60	332RPM5W	2CMA168227R1000	1	1.23
4	**красный**	**380-415**	**50 и 60**	**332RPM6W**	**2CMA168228R1000**	**1**	**1.23**
4	черный	480-500	50 и 60	332RPM7W	2CMA168229R1000	1	1.23
4	синий	200-250	50 и 60	332RPM9W	2CMA168230R1000	1	1.23
4	зелен.	>50	100-300	332RPM10W	2CMA168231R1000	1	1.23
4	красный	440-460	60	332RPM11W	2CMA168232R1000	1	1.23
3P+N+E							
5	зелен.	>50	>300-500	432RPM2W	2CMA168234R1000	1	1.25
5	серый	380/440	50/60	432RPM3W	2CMA168235R1000	1	1.25
5	желтый	100-130	50 и 60	432RPM4W	2CMA168236R1000	1	1.25
5	**красный**	**346-415**	**50 и 60**	**432RPM6W**	**2CMA168237R1000**	**1**	**1.25**
5	черный	480-500	50 и 60	432RPM7W	2CMA168238R1000	1	1.25
5	синий	208-250	50 и 60	432RPM9W	2CMA168239R1000	1	1.25
5	красный	440-460	60	432RPM11W	2CMA168240R1000	1	1.25

• Аксессуары.....стр. 65 • Технические характеристики.....стр. 81 • Размеры.....стр. 86

Розетки с УЗО, 30 мА

Брызгозащищенные

2CMC707001F0011

216RPR6

2CMC707001F0012

432RPR6

Розетки с УЗО, 30 мА, 16 А, IP44

Оболочка: Полиэфирный термопласт (PBT)
Встроенное УЗО 25 А / 0,03 А
Кабельный ввод: удаляемые заглушки 2 x ⌀ 25 мм
Сечение кабеля: 1,5 - 4 мм^2

Зажимы/ полюса	Цветовой код	Напряжение, В	Частота, Гц	Тип	Код заказа	Упак., шт.	Масса 1 шт., кг
2P+E							
3	**синий**	**200-250**	**50 и 60**	**216RPR6**	**2CMA168261R1000**	**1**	**1.13**
3P+E							
4	**красный**	**380-415**	**50 и 60**	**316RPR6**	**2CMA168269R1000**	**1**	**1.16**
4	синий	200-250	50 и 60	316RPR9	2CMA168271R1000	1	1.16
3P+N+E							
5	**красный**	**346-415**	**50 и 60**	**416RPR6**	**2CMA168278R1000**	**1**	**1.18**

Розетки с УЗО, 30 мА, 32 А, IP44

Оболочка: Полиэфирный термопласт (PBT)
Встроенное УЗО 40 А / 0,03 А
Кабельный ввод: удаляемые заглушки 2 x ⌀ 25 мм
Сечение кабеля: 2.5 - 10 мм^2

Зажимы/ полюса	Цветовой код	Напряжение, В	Частота, Гц	Тип	Код заказа	Упак., шт.	Масса 1 шт., кг
2P+E							
3	**синий**	**200-250**	**50 и 60**	**232RPR6**	**2CMA168283R1000**	**1**	**1.19**
3P+E							
4	**красный**	**380-415**	**50 и 60**	**332RPR6**	**2CMA168291R1000**	**1**	**1.20**
4	синий	200-250	50 и 60	332RPR9	2CMA168293R1000	1	1.20
3P+N+E							
5	**красный**	**346-415**	**50 и 60**	**432RPR6**	**2CMA168300R1000**	**1**	**1.22**

• Аксессуары ..... стр. 65 • Технические характеристики ..... стр. 81 • Размеры ..... стр. 86

Розетки с УЗО, 30 мА

Водонепроницаемые

2CMC707001F0005

216RPR6W

Розетки с УЗО, 30 мА, 16 А, IP67

Оболочка: Полиэфирный термопласт (PBT)
Встроенное УЗО 25 А / 0,03 А
Кабельный ввод: удаляемые заглушки 2 x ⌀ 25 мм
Сечение кабеля: 1.5 - 4 мм^2

Зажимы/ полюса	Цветовой код	Напряжение, В	Частота, Гц	Тип	Код заказа	Упак., шт.	Масса 1 шт., кг
2P+E							
3	желтый	100-130	50 и 60	216RPR4W	2CMA168323R1000	1	1.16
3	**синий**	**200-250**	**50 и 60**	**216RPR6W**	**2CMA168324R1000**	**1**	**1.16**
3	серый	трансф.	50 и 60	216RPR12W	2CMA168326R1000	1	1.16
3P+E							
4	серый	380/440	50/60	316RPR3W	2CMA168329R1000	1	1.19
4	желтый	100-130	50 и 60	316RPR4W	2CMA168330R1000	1	1.19
4	**красный**	**380-415**	**50 и 60**	**316RPR6W**	**2CMA168332R1000**	**1**	**1.19**
4	черный	480-500	50 и 60	316RPR7W	2CMA168333R1000	1	1.19
4	синий	200-250	50 и 60	316RPR9W	2CMA168334R1000	1	1.19
4	красный	440-460	60	316RPR11W	2CMA168336R1000	1	1.19
3P+N+E							
5	серый	380/440	50/60	416RPR3W	2CMA168339R1000	1	1.21
5	желтый	100-130	50 и 60	416RPR4W	2CMA168340R1000	1	1.21
5	**красный**	**346-415**	**50 и 60**	**416RPR6W**	**2CMA168341R1000**	**1**	**1.21**
5	черный	480-500	50 и 60	416RPR7W	2CMA168342R1000	1	1.21
5	синий	208-250	50 и 60	416RPR9W	2CMA168343R1000	1	1.21
5	красный	440-460	60	416RPR11W	2CMA168344R1000	1	1.21

2CMC707001F0007

432RPR6W

Розетки с УЗО, 30 мА, 32 А, IP67

Оболочка: Полиэфирный термопласт (PBT)
Встроенное УЗО 40 А / 0,03 А
Кабельный ввод: удаляемые заглушки 2 x ⌀ 25 мм
Сечение кабеля: 2.5 - 10 мм^2

Зажимы/ полюса	Цветовой код	Напряжение, В	Частота, Гц	Тип	Код заказа	Упак., шт.	Масса 1 шт., кг
2P+E							
3	желтый	100-130	50 и 60	232RPR4W	2CMA168346R1000	1	1.22
3	**синий**	**200-250**	**50 и 60**	**232RPR6W**	**2CMA168347R1000**	**1**	**1.22**
3	серый	трансф.	50 и 60	232RPR12W	2CMA168349R1000	1	1.22
3P+E							
4	серый	380/440	50/60	332RPR3W	2CMA168352R1000	1	1.23
4	желтый	100-130	50 и 60	332RPR4W	2CMA168353R1000	1	1.23
4	**красный**	**380-415**	**50 и 60**	**332RPR6W**	**2CMA168355R1000**	**1**	**1.23**
4	черный	480-500	50 и 60	332RPR7W	2CMA168356R1000	1	1.23
4	синий	200-250	50 и 60	332RPR9W	2CMA168357R1000	1	1.23
4	красный	440-460	60	332RPR11W	2CMA168359R1000	1	1.23
3P+N+E							
5	серый	380/440	50/60	432RPR3W	2CMA168362R1000	1	1.25
5	желтый	100-130	50 и 60	432RPR4W	2CMA168363R1000	1	1.25
5	**красный**	**346-415**	**50 и 60**	**432RPR6W**	**2CMA168364R1000**	**1**	**1.25**
5	черный	480-500	50 и 60	432RPR7W	2CMA168365R1000	1	1.25
5	синий	208-250	50 и 60	432RPR9W	2CMA168366R1000	1	1.25
5	красный	440-460	60	432RPR11W	2CMA168367R1000	1	1.25

• Аксессуары.....стр. 65 • Технические характеристики.....стр. 81 • Размеры.....стр. 86

Розетки подготовленные для установки автомата/ УЗО

Брызгозащищенные / Водонепроницаемые

2CMC707001F0013

216RP6P

2CMC707001F0014

432RP6P

2CMC707001F0015

216RP6WP

2CMC707001F0016

432RP6WP

Розетки, подготовленные для установки автомата/УЗО, 16 А, IP44

Оболочка: Полиэфирный термопласт (PBT)
Кабельный ввод: удаляемые заглушки 2 x ⌀ 25 мм
Сечение кабеля: 1,5 - 10 мм^2

Зажимы/ полюса	Цветовой код	Напряжение, В	Частота, Гц	Тип	Код заказа	Упак., шт.	Масса 1 шт., кг
2P+E 3	синий	200-250	50 и 60	216RP6P	2CMA164502R1000	1	0.78
3P+N+E 5	красный	346-415	50 и 60	416RP6P	2CMA164519R1000	1	0.88

Розетки, подготовленные для установки автомата/УЗО, 32 А, IP44

Оболочка: Полиэфирный термопласт (PBT)
Кабельный ввод: удаляемые заглушки 2 x ⌀ 25 мм
Сечение кабеля: 2.5 - 10 мм^2

Зажимы/ полюса	Цветовой код	Напряжение, В	Частота, Гц	Тип	Код заказа	Упак., шт.	Масса 1 шт., кг
2P+E 3	синий	200-250	50 и 60	232RP6P	2CMA164527R1000	1	0.81
3P+N+E 5	красный	346-415	50 и 60	432RP6P	2CMA164544R1000	1	0.91

Розетки, подготовленныедля установки автомата/УЗО, 16 А, IP67

Оболочка: Полиэфирный термопласт (PBT)
Кабельный ввод: удаляемые заглушки 2 x ⌀ 25 мм
Сечение кабеля: 1.5 - 10 мм^2

Зажимы/ полюса	Цветовой код	Напряжение, В	Частота, Гц	Тип	Код заказа	Упак., шт.	Масса 1 шт., кг
2P+E 3	синий	200-250	50 и 60	216RP6WP	2CMA164572R1000	1	0.82
3P+N+E 5	красный	346-415	50 и 60	416RP6WP	2CMA164589R1000	1	0.94

Розетки, подготовленные для установки автомата/УЗО, 32 А, IP67

Оболочка: Полиэфирный термопласт (PBT)
Кабельный ввод: удаляемые заглушки 2 x ⌀ 25 мм
Сечение кабеля: 2.5 - 10 мм^2

Зажимы/ полюса	Цветовой код	Напряжение, В	Частота, Гц	Тип	Код заказа	Упак., шт.	Масса 1 шт., кг
2P+E 3	синий	200-250	50 и 60	232RP6WP	2CMA164602R1000	1	0.85
3P+N+E 5	красный	346-415	50 и 60	432RP6WP	2CMA164619R1000	1	0.97

• Аксессуары ..... стр. 65 • Технические характеристики ..... стр. 81 • Размеры ..... стр. 87

Розетки для скрытой проводки

Брызгозащищенные

2CMC708001F0001

416R6

Розетки для скрытой проводки, 16 A, IP44

Easy &Safe

Минимальный фланец, прямой
Оболочка: термопласт
Сечение кабеля: 1,5 - 4 мм^2

Зажимы/ полюса	Цветовой код	Напряжение, В	Частота, Гц	Тип	Код заказа	Упак., шт.	Масса 1 шт., кг
2P+E							
3	желтый	100-130	50 и 60	216R4	2CMA193145R1000	10	0.14
3	**синий**	**200-250**	**50 и 60**	**216R6**	**2CMA193146R1000**	**10**	**0.14**
3P+E							
4	желтый	100-130	50 и 60	316R4	2CMA193152R1000	10	0.17
4	черный	600-690	50 и 60	316R5	2CMA193153R1000	10	0.17
4	**красный**	**380-415**	**50 и 60**	**316R6**	**2CMA193154R1000**	**10**	**0.17**
4	черный	480-500	50 и 60	316R7	2CMA193155R1000	10	0.17
4	синий	200-250	50 и 60	316R9	2CMA193156R1000	10	0.17
4	красный	440-460	60	316R11	2CMA193158R1000	10	0.17
3P+N+E							
5	**красный**	**346-415**	**50 и 60**	**416R6**	**2CMA193163R1000**	**10**	**0.19**

- Исполнения с другими комбинациями тока и частоты - по заказу.

• Аксессуары.....стр. 65 • Технические характеристики.....стр. 81 • Размеры.....стр. 87

Розетки для скрытой проводки

Брызгозащищенные

2CMC708001F0012

216RU6

Розетки , 16 A, IP44

Easy &Safe

Унифицированный фланец, прямой
Оболочка: термопласт
Сечение кабеля: 1.5 - 4 мм^2

Зажимы/ полюса	Цветовой код	Напряжение, В	Частота, Гц	Тип	Код заказа	Упак., шт.	Масса 1 шт., кг
2P+E							
3	желтый	100-130	50 и 60	216RU4	2CMA193169R1000	10	0.15
3	**синий**	**200-250**	**50 и 60**	**216RU6**	**2CMA193170R1000**	**10**	**0.15**
3P+E							
4	желтый	100-130	50 и 60	316RU4	2CMA193176R1000	10	0.18
4	черный	600-690	50 и 60	316RU5	2CMA193177R1000	10	0.18
4	**красный**	**380-415**	**50 и 60**	**316RU6**	**2CMA193178R1000**	**10**	**0.18**
4	черный	480-500	50 и 60	316RU7	2CMA193179R1000	10	0.18
4	синий	200-250	50 и 60	316RU9	2CMA193180R1000	10	0.18
4	красный	440-460	60	316RU11	2CMA193182R1000	10	0.18
3P+N+E							
5	**красный**	**346-415**	**50 и 60**	**416RU6**	**2CMA193187R1000**	**10**	**0.20**

- Исполнения с другими комбинациями тока и частоты - по заказу.

2CMC708001F0002

432RU6

Розетки , 32 A, IP44

Easy &Safe

Унифицированный фланец, прямой
Оболочка: термопласт
Сечение кабеля: 2.5 - 10 мм^2

Зажимы/ полюса	Цветовой код	Напряжение, В	Частота, Гц	Тип	Код заказа	Упак., шт.	Масса 1 шт., кг
2P+E							
3	желтый	100-130	50 и 60	232RU4	2CMA193241R1000	10	0.21
3	**синий**	**200-250**	**50 и 60**	**232RU6**	**2CMA193242R1000**	**10**	**0.21**
3P+E							
4	черный	600-690	50 и 60	332RU5	2CMA193249R1000	10	0.22
4	**красный**	**380-415**	**50 и 60**	**332RU6**	**2CMA193250R1000**	**10**	**0.22**
4	черный	480-500	50 и 60	332RU7	2CMA193251R1000	10	0.22
4	синий	200-250	50 и 60	332RU9	2CMA193252R1000	10	0.22
3P+N+E							
5	**красный**	**346-415**	**50 и 60**	**432RU6**	**2CMA193259R1000**	**10**	**0.24**

- Исполнения с другими комбинациями тока и частоты - по заказу.

2CMC708001F0026

463RU6

Розетки , 63 A, IP44

Tough &Safe

Унифицированный фланец, прямой
Оболочка: Полиэфирный термопласт (PBT)
Сечение кабеля: 6 - 25 мм^2

Зажимы/ полюса	Цветовой код	Напряжение, В	Частота, Гц	Тип	Код заказа	Упак., шт.	Масса 1 шт., кг
2P+E							
3	желтый	100-130	50 и 60	263RU4	2CMA167508R1000	1	0.60
3	**синий**	**200-250**	**50 и 60**	**263RU6**	**2CMA167510R1000**	**1**	**0.60**
3P+E							
4	черный	600-690	50 и 60	363RU5	2CMA167518R1000	1	0.69
4	**красный**	**380-415**	**50 и 60**	**363RU6**	**2CMA167520R1000**	**1**	**0.69**
4	черный	480-500	50 и 60	363RU7	2CMA167522R1000	1	0.69
4	синий	200-250	50 и 60	363RU9	2CMA167524R1000	1	0.69
3P+N+E							
5	**красный**	**346-415**	**50 and 60**	**463RU6**	**2CMA167532R1000**	**1**	**0.76**

- Исполнения с другими комбинациями тока и частоты - по заказу.

• Аксессуары ..... стр. 65 • Технические характеристики ..... стр. 81 • Размеры ..... стр. 87

Розетки для скрытой проводки

Водонепроницаемые

2CMC708001F0031

263RU6W

Розетки , 63 A, IP67

Унифицированный фланец, прямой
Оболочка: Полиэфирный термопласт (PBT)
Сечение кабеля: 6 - 25 мм^2

Зажимы/ полюса	Цветовой код	Напряжение, В	Частота, Гц	Тип	Код заказа	Упак., шт.	Масса 1 шт., кг
2P+E							
3	желтый	100-130	50 и 60	263RU4W	2CMA167372R1000	1	0.64
3	**синий**	**200-250**	**50 и 60**	**263RU6W**	**2CMA167374R1000**	**1**	**0.64**
3	красный	380-415	50 и 60	263RU9W	2CMA167376R1000	1	0.64
3	серый		перем. ток	263RU1W	2CMA167378R1000	1	0.64
3P+E							
4	желтый	100-130	50 и 60	363RU4W	2CMA167380R1000	1	0.69
4	черный	600-690	50 и 60	363RU5W	2CMA167382R1000	1	0.69
4	**красный**	**380-415**	**50 и 60**	**363RU6W**	**2CMA167384R1000**	**1**	**0.69**
4	черный	480-500	50 и 60	363RU7W	2CMA167386R1000	1	0.69
4	синий	200-250	50 и 60	363RU9W	2CMA167388R1000	1	0.69
4	красный	440-460	60	363RU11W	2CMA167390R1000	1	0.69
4	серый		перем. ток	363RU1W	2CMA167392R1000	1	0.69
3P+N+E							
5	желтый	100-130	50 и 60	463RU4W	2CMA167394R1000	1	0.76
5	**красный**	**346-415**	**50 и 60**	**463RU6W**	**2CMA167396R1000**	**1**	**0.76**
5	черный	480-500	50 и 60	463RU7W	2CMA167398R1000	1	0.76
5	синий	208-250	50 и 60	463RU9W	2CMA167400R1000	1	0.76
5	красный	440-460	60	463RU11W	2CMA167402R1000	1	0.76
5	серый		перем. ток	463RU1W	2CMA167404R1000	1	0.76

- Поставляется с фланцевым уплотнением.
- Исполнения с другими комбинациями тока и частоты - по заказу.

2CMC708001F0036

3125RU6W

Розетки , 125 A, IP67

Унифицированный фланец, прямой
Оболочка: Полиэфирный термопласт (PBT)
Сечение кабеля: 16 - 70 мм^2

Зажимы/ полюса	Цветовой код	Напряжение, В	Частота, Гц	Тип	Код заказа	Упак., шт.	Масса 1 шт., кг
2P+E							
3	желтый	100-130	50 и 60	2125RU4W	2CMA167132R1000	1	0.85
3	**синий**	**200-250**	**50 и 60**	**2125RU6W**	**2CMA167133R1000**	**1**	**0.85**
3	синий	200-250	50 и 60	2125RU6W LP*)	2CMA192729R1000	1	0.85
3	серый		перем. ток	2125RU1W	2CMA167134R1000	1	0.85
3P+E							
4	желтый	100-130	50 и 60	3125RU4W	2CMA167135R1000	1	1.00
4	**красный**	**380-415**	**50 и 60**	**3125RU6W**	**2CMA167136R1000**	**1**	**1.00**
4	красный	380-415	50 и 60	3125RU6W LP*)	2CMA192730R1000	1	1.00
4	черный	480-500	50 и 60	3125RU7W	2CMA167137R1000	1	1.00
4	синий	200-250	50 и 60	3125RU9W	2CMA167138R1000	1	1.00
4	красный	440-460	60	3125RU11W	2CMA167139R1000	1	1.00
4	серый		перем. ток	3125RU1W	2CMA167140R1000	1	1.00
3P+N+E							
5	желтый	100-130	50 и 60	4125RU4W	2CMA167141R1000	1	1.14
5	**красный**	**346-415**	**50 и 60**	**4125RU6W**	**2CMA167142R1000**	**1**	**1.14**
5	красный	346-415	50 и 60	4125RU6W LP*)	2CMA169213R1000	1	1.14
5	черный	480-500	50 и 60	4125RU7W	2CMA167143R1000	1	1.14
5	синий	208-250	50 и 60	4125RU9W	2CMA167144R1000	1	1.14
5	красный	440-460	60	4125RU11W	2CMA167145R1000	1	1.14
5	серый		перем. ток	4125RU1W	2CMA167146R1000	1	1.14

*) С блок-контактами и удлиненными контактами вилки и розетки, см. стр. 7.
- Поставляется с фланцевым уплотнением.
- Исполнения с другими комбинациями тока и частоты - по заказу.

• Аксессуары.....стр. 65 • Технические характеристики.....стр. 81 • Размеры.....стр. 87

Розетки для скрытой проводки

Брызгозащищенные

2CMC708001F0013

216RAM6

Розетки для скрытой проводки, 16 A, IP44

Minimal flange, angled
Оболочка: термопласт
Сечение кабеля: 1,5 - 4 мм^2

Зажимы/ полюса	Цветовой код	Напряжение, В	Частота, Гц	Тип	Код заказа	Упак., шт.	Масса 1 шт., кг
2P+E							
3	желтый	100-130	50 и 60	216RAM4	2CMA170003R1000	10	0.21
3	**синий**	**200-250**	**50 и 60**	**216RAM6**	**2CMA170004R1000**	**10**	**0.21**
3P+E							
4	желтый	100-130	50 и 60	316RAM4	2CMA170010R1000	10	0.22
4	черный	600-690	50 и 60	316RAM5	2CMA170011R1000	10	0.22
4	**красный**	**380-415**	**50 и 60**	**316RAM6**	**2CMA170012R1000**	**10**	**0.22**
4	черный	480-500	50 и 60	316RAM7	2CMA170013R1000	10	0.22
4	синий	200-250	50 и 60	316RAM9	2CMA170014R1000	10	0.22
4	красный	440-460	60	316RAM11	2CMA170016R1000	10	0.22
3P+N+E							
5	**красный**	**346-415**	**50 и 60**	**416RAM6**	**2CMA170021R1000**	**10**	**0.24**

- Исполнения с другими комбинациями тока и частоты - по заказу.

2CMC708001F0003

432RAM6

Розетки , 32 A, IP44

Minimal flange, angled
Оболочка: термопласт
Сечение кабеля: 2.5 - 10 мм^2

Зажимы/ полюса	Цветовой код	Напряжение, В	Частота, Гц	Тип	Код заказа	Упак., шт.	Масса 1 шт., кг
2P+E							
3	желтый	100-130	50 и 60	232RAM4	2CMA170026R1000	10	0.21
3	**синий**	**200-250**	**50 и 60**	**232RAM6**	**2CMA170027R1000**	**10**	**0.21**
3P+E							
4	черный	600-690	50 и 60	332RAM5	2CMA170034R1000	10	0.22
4	**красный**	**380-415**	**50 и 60**	**332RAM6**	**2CMA170035R1000**	**10**	**0.22**
4	черный	480-500	50 и 60	332RAM7	2CMA170036R1000	10	0.22
4	синий	200-250	50 и 60	332RAM9	2CMA170037R1000	10	0.22
3P+N+E							
5	**красный**	**346-415**	**50 и 60**	**432RAM6**	**2CMA170044R1000**	**10**	**0.24**

- Исполнения с другими комбинациями тока и частоты - по заказу.

• Аксессуары ..... стр. 65 • Технические характеристики ..... стр. 81 • Размеры ..... стр. 86

Розетки для скрытой проводки

Брызгозащищенные

2CMC708001F0014

216RAU6

Розетки для скрытой проводки, 16 A, IP44

Унифицированный фланец, угловой
Оболочка: термопласт
Сечение кабеля: 1,5 - 4 мм^2

Зажимы/ полюса	Цветовой код	Напряжение, В	Частота, Гц	Тип	Код заказа	Упак., шт.	Масса 1 шт., кг
2P+E							
3	желтый	100-130	50 и 60	216RAU4	2CMA193217R1000	10	0.19
3	**синий**	**200-250**	**50 и 60**	**216RAU6**	**2CMA193218R1000**	**10**	**0.19**
3P+E							
4	желтый	100-130	50 и 60	316RAU4	2CMA193224R1000	10	0.22
4	черный	600-690	50 и 60	316RAU5	2CMA193225R1000	10	0.22
4	**красный**	**380-415**	**50 и 60**	**316RAU6**	**2CMA193226R1000**	**10**	**0.22**
4	черный	480-500	50 и 60	316RAU7	2CMA193227R1000	10	0.22
4	синий	200-250	50 и 60	316RAU9	2CMA193228R1000	10	0.22
4	красный	440-460	60	316RAU11	2CMA193230R1000	10	0.22
3P+N+E							
5	**красный**	**346-415**	**50 и 60**	**416RAU6**	**2CMA193235R1000**	**10**	**0.24**

- Исполнения с другими комбинациями тока и частоты - по заказу.

2CMC708001F0004

432RAU6

Розетки , 32 A, IP44

Унифицированный фланец, угловой
Оболочка: термопласт
Сечение кабеля: 2.5 - 10 мм^2

Зажимы/ полюса	Цветовой код	Напряжение, В	Частота, Гц	Тип	Код заказа	Упак., шт.	Масса 1 шт., кг
2P+E							
3	желтый	100-130	50 и 60	232RAU4	2CMA193265R1000	10	0.25
3	**синий**	**200-250**	**50 и 60**	**232RAU6**	**2CMA193266R1000**	**10**	**0.25**
3P+E							
4	черный	600-690	50 и 60	332RAU5	2CMA193273R1000	10	0.26
4	**красный**	**380-415**	**50 и 60**	**332RAU6**	**2CMA193274R1000**	**10**	**0.26**
4	черный	480-500	50 и 60	332RAU7	2CMA193275R1000	10	0.26
4	синий	200-250	50 и 60	332RAU9	2CMA193276R1000	10	0.26
3P+N+E							
5	**красный**	**346-415**	**50 и 60**	**432RAU6**	**2CMA193283R1000**	**10**	**0.28**

- Исполнения с другими комбинациями тока и частоты - по заказу.

2CMC708001F0029

463RAU6

Розетки , 63 A, IP44

Унифицированный фланец, угловой
Оболочка: Полиэфирный термопласт (PBT)
Сечение кабеля: 6 - 25 мм^2

Зажимы/ полюса	Цветовой код	Напряжение, В	Частота, Гц	Тип	Код заказа	Упак., шт.	Масса 1 шт., кг
2P+E							
3	желтый	100-130	50 и 60	263RAU4	2CMA167406R1000	1	0.60
3	**синий**	**200-250**	**50 и 60**	**263RAU6**	**2CMA167408R1000**	**1**	**0.60**
3P+E							
4	черный	600-690	50 и 60	363RAU5	2CMA167416R1000	1	0.63
4	**красный**	**380-415**	**50 и 60**	**363RAU6**	**2CMA167418R1000**	**1**	**0.63**
4	черный	480-500	50 и 60	363RAU7	2CMA167420R1000	1	0.63
4	синий	200-250	50 и 60	363RAU9	2CMA167422R1000	1	0.63
3P+N+E							
5	**красный**	**346-415**	**50 и 60**	**463RAU6**	**2CMA167430R1000**	**1**	**0.69**

- Исполнения с другими комбинациями тока и частоты - по заказу.

• Аксессуары.....стр. 65 • Технические характеристики.....стр. 81 • Размеры.....стр. 86

Розетки для скрытой проводки

Водонепроницаемые

2CMC708001F0023

216RAU6W

Розетки , 16 A, IP67

Tough &Safe

Унифицированный фланец, угловой
Оболочка: Полиэфирный термопласт (PBT)
Сечение кабеля: 1.5 - 4 мм^2

Зажимы/ полюса	Цветовой код	Напряжение, В	Частота, Гц	Тип	Код заказа	Упак., шт.	Масса 1 шт., кг
2P+E							
3	серый	>50-250	пост. ток	216RAU3W	2CMA166992R1000	1	0.12
3	желтый	100-130	50 и 60	216RAU4W	2CMA166994R1000	1	0.12
3	**синий**	**200-250**	**50 и 60**	**216RAU6W**	**2CMA166996R1000**	**1**	**0.12**
3	красный	380-415	50 и 60	216RAU9W	2CMA166998R1000	1	0.12
3	серый	трансф.	50 и 60	216RAU12W	2CMA167000R1000	1	0.12
3	серый		перем. ток	216RAU1W	2CMA167002R1000	1	0.12
3P+E							
4	зелен.	>50	>300-500	316RAU2W	2CMA167004R1000	1	0.15
4	серый	380/440	50/60	316RAU3W	2CMA167006R1000	1	0.15
4	желтый	100-130	50 и 60	316RAU4W	2CMA167008R1000	1	0.15
4	черный	600-690	50 и 60	316RAU5W	2CMA167010R1000	1	0.15
4	**красный**	**380-415**	**50 и 60**	**316RAU6W**	**2CMA167012R1000**	**1**	**0.15**
4	черный	480-500	50 и 60	316RAU7W	2CMA167014R1000	1	0.15
4	синий	200-250	50 и 60	316RAU9W	2CMA167016R1000	1	0.15
4	зелен.	>50	100-300	316RAU10W	2CMA167018R1000	1	0.15
4	красный	440-460	60	316RAU11W	2CMA167020R1000	1	0.15
4	серый		AC	316RAU1W	2CMA167022R1000	1	0.15
3P+N+E							
5	зелен.	>50	>300-500	416RAU2W	2CMA167024R1000	1	0.18
5	серый	380/440	50/60	416RAU3W	2CMA167026R1000	1	0.18
5	желтый	100-130	50 и 60	416RAU4W	2CMA167028R1000	1	0.18
5	**красный**	**346-415**	**50 и 60**	**416RAU6W**	**2CMA167030R1000**	**1**	**0.18**
5	черный	480-500	50 и 60	416RAU7W	2CMA167032R1000	1	0.18
5	синий	208-250	50 и 60	416RAU9W	2CMA167034R1000	1	0.18
5	красный	440-460	60	416RAU11W	2CMA167036R1000	1	0.18
5	серый		AC	416RAU1W	2CMA167038R1000	1	0.18

- Поставляется с фланцевым уплотнением.
- Исполнения с другими комбинациями тока и частоты - по заказу.

2CMC708001F0024

432RAU6W

Розетки , 32 A, IP67

Tough &Safe

Унифицированный фланец, угловой
Оболочка: Полиэфирный термопласт (PBT)
Сечение кабеля: 2.5 - 10 мм^2

Зажимы/ полюса	Цветовой код	Напряжение, В	Частота, Гц	Тип	Код заказа	Упак., шт.	Масса 1 шт., кг
2P+E							
3	желтый	100-130	50 и 60	232RAU4W	2CMA166946R1000	1	0.19
3	**синий**	**200-250**	**50 и 60**	**232RAU6W**	**2CMA166948R1000**	**1**	**0.19**
3	красный	380-415	50 и 60	232RAU9W	2CMA166950R1000	1	0.19
3	серый	трансф.	50 и 60	232RAU12W	2CMA166952R1000	1	0.19
3	серый		перем. ток	232RAU1W	2CMA166954R1000	1	0.19
3P+E							
4	зелен.	>50	>300-500	332RAU2W	2CMA166956R1000	1	0.21
4	серый	380/440	50/60	332RAU3W	2CMA166958R1000	1	0.21
4	желтый	100-130	50 и 60	332RAU4W	2CMA166960R1000	1	0.21
4	черный	600-690	50 и 60	332RAU5W	2CMA166962R1000	1	0.21
4	**красный**	**380-415**	**50 и 60**	**332RAU6W**	**2CMA166964R1000**	**1**	**0.21**
4	черный	480-500	50 и 60	332RAU7W	2CMA166966R1000	1	0.21
4	синий	200-250	50 и 60	332RAU9W	2CMA166968R1000	1	0.21
4	зелен.	>50	100-300	332RAU10W	2CMA166970R1000	1	0.21
4	красный	440-460	60	332RAU11W	2CMA166972R1000	1	0.21
4	серый		перем. ток	332RAU1W	2CMA166974R1000	1	0.21
3P+N+E							
5	зелен.	>50	>300-500	432RAU2W	2CMA166976R1000	1	0.26
5	серый	380/440	50/60	432RAU3W	2CMA166978R1000	1	0.26
5	желтый	100-130	50 и 60	432RAU4W	2CMA166980R1000	1	0.26
5	**красный**	**346-415**	**50 и 60**	**432RAU6W**	**2CMA166982R1000**	**1**	**0.26**
5	черный	480-500	50 и 60	432RAU7W	2CMA166984R1000	1	0.26
5	синий	208-250	50 и 60	432RAU9W	2CMA166986R1000	1	0.26
5	красный	440-460	60	432RAU11W	2CMA166988R1000	1	0.26
5	серый		перем. ток	432RAU1W	2CMA166990R1000	1	0.26

- Поставляется с фланцевым уплотнением.
- Исполнения с другими комбинациями тока и частоты - по заказу.

• Аксессуары ..... стр. 65 • Технические характеристики ..... стр. 81 • Размеры ..... стр. 88

Розетки для скрытой проводки

Водонепроницаемые

263RAU6W

Розетки , 63 A, IP67

Унифицированный фланец, угловой
Оболочка: Полиэфирный термопласт (PBT)
Сечение кабеля: 6 - 25 мм^2

Зажимы/ полюса	Цветовой код	Напряжение, В	Частота, Гц	Тип	Код заказа	Упак., шт.	Масса 1 шт., кг
2P+E							
3	желтый	100-130	50 и 60	263RAU4W	2CMA167440R1000	1	0.60
3	**синий**	**200-250**	**50 и 60**	**263RAU6W**	**2CMA167442R1000**	**1**	**0.60**
3	красный	380-415	50 и 60	263RAU9W	2CMA167444R1000	1	0.60
3	серый		перем. ток	263RAU1W	2CMA167446R1000	1	0.60
3P+E							
4	желтый	100-130	50 и 60	363RAU4W	2CMA167448R1000	1	0.63
4	черный	600-690	50 и 60	363RAU5W	2CMA167450R1000	1	0.63
4	**красный**	**380-415**	**50 и 60**	**363RAU6W**	**2CMA167452R1000**	**1**	**0.63**
4	черный	480-500	50 и 60	363RAU7W	2CMA167454R1000	1	0.63
4	синий	200-250	50 и 60	363RAU9W	2CMA167456R1000	1	0.63
4	красный	440-460	60	363RAU11W	2CMA167458R1000	1	0.63
4	серый		AC	363RAU1W	2CMA167460R1000	1	0.63
3P+N+E							
5	желтый	100-130	50 и 60	463RAU4W	2CMA167462R1000	1	0.69
5	**красный**	**346-415**	**50 и 60**	**463RAU6W**	**2CMA167464R1000**	**1**	**0.69**
5	черный	480-500	50 и 60	463RAU7W	2CMA167466R1000	1	0.69
5	синий	208-250	50 и 60	463RAU9W	2CMA167468R1000	1	0.69
5	красный	440-460	60	463RAU11W	2CMA167470R1000	1	0.69
5	серый		перем. ток	463RAU1W	2CMA167472R1000	1	0.69

- Поставляется с фланцевым уплотнением.
- Исполнения с другими комбинациями тока и частоты - по заказу.

• Аксессуары.....стр. 65 • Технические характеристики.....стр. 81 • Размеры.....стр. 88

Вилки для монтажа на поверхность

Брызгозащищенные

2CMC704001F0004

216BS6

Вилки для монтажа на поверхность, 16 A, IP44

Easy &Safe

Оболочка: термопласт
Кабельный ввод: См. примечание*
Сечение кабеля: 1.5 - 4 мм^2

Зажимы/ полюса	Цветовой код	Напряжение, В	Частота, Гц	Тип	Код заказа	Упак., шт.	Масса 1 шт., кг
2P+E							
3	желтый	100-130	50 и 60	216BS4	2CMA193289R1000	10	0.15
3	**синий**	**200-250**	**50 и 60**	**216BS6**	**2CMA193290R1000**	**10**	**0.15**
3P+E							
4	желтый	100-130	50 и 60	316BS4	2CMA193296R1000	10	0.19
4	черный	600-690	50 и 60	316BS5	2CMA193297R1000	10	0.19
4	**красный**	**380-415**	**50 и 60**	**316BS6**	**2CMA193298R1000**	**10**	**0.19**
4	черный	480-500	50 и 60	316BS7	2CMA193299R1000	10	0.19
4	синий	200-250	50 и 60	316BS9	2CMA193300R1000	10	0.19
4	красный	440-460	60	316BS11	2CMA193302R1000	10	0.19
3P+N+E							
5	**красный**	**346-415**	**50 и 60**	**416BS6**	**2CMA193307R1000**	**10**	**0.20**

- Исполнения с другими комбинациями тока и частоты - по заказу.
* Кабельный ввод сверху с гибкой мембраной и резьбовой втулкой M20. Кабельный ввод сзади с удаляемой заглушкой.

2CMC704001F0001

432BS6

Вилки для монтажа на поверхность, 32 A, IP44

Easy &Safe

Оболочка: термопласт
Кабельный ввод: См. примечание*
Сечение кабеля: 2,5 - 10 мм^2

Зажимы/ полюса	Цветовой код	Напряжение, В	Частота, Гц	Тип	Код заказа	Упак., шт.	Масса 1 шт., кг
2P+E							
3	желтый	100-130	50 и 60	232BS4	2CMA193313R1000	10	0.25
3	**синий**	**200-250**	**50 и 60**	**232BS6**	**2CMA193314R1000**	**10**	**0.25**
3P+E							
4	черный	600-690	50 и 60	332BS5	2CMA193321R1000	10	0.27
4	**красный**	**380-415**	**50 и 60**	**332BS6**	**2CMA193322R1000**	**10**	**0.27**
4	черный	480-500	50 и 60	332BS7	2CMA193323R1000	10	0.27
4	синий	200-250	50 и 60	332BS9	2CMA193324R1000	10	0.27
3P+N+E							
5	**красный**	**346-415**	**50 и 60**	**432BS6**	**2CMA193331R1000**	**10**	**0.29**

- Исполнения с другими комбинациями тока и частоты - по заказу.
* Кабельный ввод сверху с гибкой мембраной и резьбовой втулкой M25. Кабельный ввод сзади с удаляемой заглушкой.

2CMC704001F0009

463BS6

Вилки для монтажа на поверхность, 63 A, IP44

Tough &Safe

Оболочка: Полиэфирный термопласт (PBT)
Кабельный ввод: M32, альтернативный кабельный ввод сзади с удаляемой заглушкой.
Сечение кабеля: 6 - 25 мм^2

Зажимы/ полюса	Цветовой код	Напряжение, В	Частота, Гц	Тип	Код заказа	Упак., шт.	Масса 1 шт., кг
2P+E							
3	желтый	100-130	50 и 60	263BS4	2CMA167542R1000	1	0.80
3	**синий**	**200-250**	**50 и 60**	**263BS6**	**2CMA167544R1000**	**1**	**0.80**
3P+E							
4	черный	600-690	50 и 60	363BS5	2CMA167552R1000	1	0.85
4	**красный**	**380-415**	**50 и 60**	**363BS6**	**2CMA167554R1000**	**1**	**0.85**
4	черный	480-500	50 и 60	363BS7	2CMA167556R1000	1	0.85
4	синий	200-250	50 и 60	363BS9	2CMA167558R1000	1	0.85
3P+N+E							
5	**красный**	**346-415**	**50 и 60**	**463BS6**	**2CMA167566R1000**	**1**	**0.90**

- Исполнения с другими комбинациями тока и частоты - по заказу.

• Аксессуары ..... стр. 65 • Технические характеристики ..... стр. 81 • Размеры ..... стр. 88

Вилки для монтажа на поверхность

Водонепроницаемые

2CMC704001F0011

216BS6W

Вилки для монтажа на поверхность, 16 A, IP67

Оболочка: Полиэфирный термопласт (PBT)
Кабельный ввод: ⌀ 25 мм
Сечение кабеля: 1.5 - 4 мм^2

Зажимы/ полюса	Цвет. код	Напряжение, В	Частота, Гц	Тип	Код заказа	Упак., шт.	Масса 1 шт., кг
2P+E							
3	серый	>50-250	пост. ток	216BS3W	2CMA167040R1000	1	0.36
3	желтый	100-130	50 и 60	216BS4W	2CMA167042R1000	1	0.36
3	**синий**	**200-250**	**50 и 60**	**216BS6W**	**2CMA167044R1000**	**1**	**0.36**
3	красный	380-415	50 и 60	216BS9W	2CMA167046R1000	1	0.36
3	серый	трансф.	50 и 60	216BS12W	2CMA167048R1000	1	0.36
3	серый		перем. ток	216BS1W	2CMA167050R1000	1	0.36
3P+E							
4	зелен.	>50	>300-500	316BS2W	2CMA167052R1000	1	0.41
4	серый	380/440	50/60	316BS3W	2CMA167054R1000	1	0.41
4	желтый	100-130	50 и 60	316BS4W	2CMA167056R1000	1	0.41
4	черный	600-690	50 и 60	316BS5W	2CMA167058R1000	1	0.41
4	**красный**	**380-415**	**50 и 60**	**316BS6W**	**2CMA167060R1000**	**1**	**0.41**
4	черный	480-500	50 и 60	316BS7W	2CMA167062R1000	1	0.41
4	синий	200-250	50 и 60	316BS9W	2CMA167064R1000	1	0.41
4	зелен.	>50	100-300	316BS10W	2CMA167066R1000	1	0.41
4	красный	440-460	60	316BS11W	2CMA167068R1000	1	0.41
4	серый		перем. ток	316BS1W	2CMA167070R1000	1	0.41
3P+N+E							
5	зелен.	>50	>300-500	416BS2W	2CMA167072R1000	1	0.43
5	серый	380/440	50/60	416BS3W	2CMA167074R1000	1	0.43
5	желтый	100-130	50 и 60	416BS4W	2CMA167076R1000	1	0.43
5	**красный**	**346-415**	**50 и 60**	**416BS6W**	**2CMA167078R1000**	**1**	**0.43**
5	черный	480-500	50 и 60	416BS7W	2CMA167080R1000	1	0.43
5	синий	208-250	50 and 60	416BS9W	2CMA167082R1000	1	0.43
5	красный	440-460	60	416BS11W	2CMA167084R1000	1	0.43
5	серый		перем. ток	416BS1W	2CMA167086R1000	1	0.43

- Исполнения с другими комбинациями тока и частоты - по заказу.

2CMC704001F0016

432BS6W

Вилки для монтажа на поверхность, 32 A, IP67

Оболочка: Полиэфирный термопласт (PBT)
Кабельный ввод: ⌀ 25 мм
Сечение кабеля: 2,5 - 10 мм^2

Зажимы/ полюса	Цвет. код	Напряжение, В	Частота, Гц	Тип	Код заказа	Упак., шт.	Масса 1 шт., кг
2P+E							
3	желтый	100-130	50 и 60	232BS4W	2CMA167088R1000	1	0.44
3	**синий**	**200-250**	**50 и 60**	**232BS6W**	**2CMA167090R1000**	**1**	**0.44**
3	красный	380-415	50 и 60	232BS9W	2CMA167092R1000	1	0.44
3	серый	трансф.	50 и 60	232BS12W	2CMA167094R1000	1	0.44
3	серый		перем. ток	232BS1W	2CMA167096R1000	1	0.44
3P+E							
4	зелен.	>50	>300-500	332BS2W	2CMA167098R1000	1	0.46
4	серый	380/440	50/60	332BS3W	2CMA167100R1000	1	0.46
4	желтый	100-130	50 и 60	332BS4W	2CMA167102R1000	1	0.46
4	черный	600-690	50 и 60	332BS5W	2CMA167103R1000	1	0.46
4	**красный**	**380-415**	**50 и 60**	**332BS6W**	**2CMA167104R1000**	**1**	**0.46**
4	черный	480-500	50 и 60	332BS7W	2CMA167106R1000	1	0.46
4	синий	200-250	50 и 60	332BS9W	2CMA167108R1000	1	0.46
4	зелен.	>50	100-300	332BS10W	2CMA167110R1000	1	0.46
4	красный	440-460	60	332BS11W	2CMA167112R1000	1	0.46
4	серый		перем. ток	332BS1W	2CMA167114R1000	1	0.46
3P+N+E							
5	зелен.	>50	>300-500	432BS2W	2CMA167116R1000	1	0.48
5	серый	380/440	50/60	432BS3W	2CMA167118R1000	1	0.48
5	желтый	100-130	50 и 60	432BS4W	2CMA167120R1000	1	0.48
5	**красный**	**346-415**	**50 и 60**	**432BS6W**	**2CMA167122R1000**	**1**	**0.48**
5	черный	480-500	50 и 60	432BS7W	2CMA167124R1000	1	0.48
5	синий	208-250	50 и 60	432BS9W	2CMA167126R1000	1	0.48
5	красный	440-460	60	432BS11W	2CMA167128R1000	1	0.48
5	серый		перем. ток	432BS1W	2CMA167130R1000	1	0.48

- Исполнения с другими комбинациями тока и частоты - по заказу.

• Аксессуары.....стр. 65 • Технические характеристики.....стр. 81 • Размеры.....стр. 88

Вилки для монтажа на поверхность

Водонепроницаемые

2CMC704001F0013

263BS6W

Вилки для монтажа на поверхность, 63 A, IP67

Tough &Safe

Оболочка: Полиэфирный термопласт (PBT)
Кабельный ввод: ⌀ 32 мм
Сечение кабеля: 6 - 25 мм^2

Зажимы/ полюса	Цветовой код	Напряжение, В	Частота, Гц	Тип	Код заказа	Упак., шт.	Масса 1 шт., кг
2P+E							
3	желтый	100-130	50 и 60	263BS4W	2CMA167338R1000	1	1.20
3	**синий**	**200-250**	**50 и 60**	**263BS6W**	**2CMA167340R1000**	**1**	**1.20**
3	красный	380-415	50 и 60	263BS9W	2CMA167342R1000	1	1.20
3	серый		перем. ток	263BS1W	2CMA167344R1000	1	1.20
3P+E							
4	желтый	100-130	50 и 60	363BS4W	2CMA167346R1000	1	1.30
4	черный	600-690	50 и 60	363BS5W	2CMA167348R1000	1	1.30
4	**красный**	**380-415**	**50 и 60**	**363BS6W**	**2CMA167350R1000**	**1**	**1.30**
4	черный	480-500	50 и 60	363BS7W	2CMA167352R1000	1	1.30
4	синий	200-250	50 и 60	363BS9W	2CMA167354R1000	1	1.30
4	красный	440-460	60	363BS11W	2CMA167356R1000	1	1.30
4	серый		перем. ток	363BS1W	2CMA167358R1000	1	1.30
3P+N+E							
5	желтый	100-130	50 и 60	463BS4W	2CMA167360R1000	1	1.40
5	**красный**	**346-415**	**50 и 60**	**463BS6W**	**2CMA167362R1000**	**1**	**1.40**
5	черный	480-500	50 и 60	463BS7W	2CMA167364R1000	1	1.40
5	синий	208-250	50 и 60	463BS9W	2CMA167366R1000	1	1.40
5	красный	440-460	60	463BS11W	2CMA167368R1000	1	1.40
5	серый		перем. ток	463BS1W	2CMA167370R1000	1	1.40

- Исполнения с другими комбинациями тока и частоты - по заказу.

2CMC704001F0014

4125BS6W

Вилки для монтажа на поверхность, 125 A, IP67

Tough &Safe

Оболочка: Полиэфирный термопласт (PBT)
Кабельный ввод: ⌀ 50 мм
Сечение кабеля: 16 - 70 мм^2

Зажимы/ полюса	Цветовой код	Напряжение, В	Частота, Гц	Тип	Код заказа	Упак., шт.	Масса 1 шт., кг
2P+E							
3	желтый	100-130	50 и 60	2125BS4W	2CMA167274R1000	1	4.00
3	**синий**	**200-250**	**50 и 60**	**2125BS6W**	**2CMA167276R1000**	**1**	**4.00**
3	серый		перем. ток	2125BS1W	2CMA167278R1000	1	4.00
3P+E							
4	желтый	100-130	50 и 60	3125BS4W	2CMA167280R1000	1	4.10
4	**красный**	**380-415**	**50 и 60**	**3125BS6W**	**2CMA167282R1000**	**1**	**4.10**
4	черный	480-500	50 и 60	3125BS7W	2CMA167284R1000	1	4.10
4	синий	200-250	50 и 60	3125BS9W	2CMA167286R1000	1	4.10
4	красный	440-460	60	3125BS11W	2CMA167288R1000	1	4.10
4	серый		перем. ток	3125BS1W	2CMA167290R1000	1	4.10
3P+N+E							
5	желтый	100-130	50 и 60	4125BS4W	2CMA167292R1000	1	4.25
5	**красный**	**346-415**	**50 и 60**	**4125BS6W**	**2CMA167294R1000**	**1**	**4.25**
5	черный	480-500	50 и 60	4125BS7W	2CMA167296R1000	1	4.25
5	синий	208-250	50 и 60	4125BS9W	2CMA167298R1000	1	4.25
5	красный	440-460	60	4125BS11W	2CMA167300R1000	1	4.25
5	серый		перем. ток	4125BS1W	2CMA167302R1000	1	4.25

- Исполнения с другими комбинациями тока и частоты - по заказу.

• Аксессуары ..... стр. 65 • Технические характеристики ..... стр. 81 • Размеры ..... стр. 88

Вилки для монтажа на поверхность

Водонепроницаемые

2CMC704001F0017

CIHV 363-6

Вилки для монтажа на поверхность, 63 A, IP67

Ввод кабеля сверхуили снизу

Оболочка: Полиэфирный термопласт (PBT)
Кабельный ввод: 2 x ⌀ 29/37 + 1 ⌀ 23 удаляемые заглушки сверху
1 x ⌀ 29/37 + 1 ⌀ 23 удаляемые заглушки снизу
Сечение кабеля: 6 - 25 мм^2

Зажимы/ полюса	Цветовой код	Напряжение, В	Частота, Гц	Тип	Код заказа	Упак., шт.	Масса 1 шт., кг
3P+E							
4	**красный**	**380-415**	**50 и 60**	**CIHV 363-6**	**2CMA178945R1000**	**2**	**1.30**
4	синий	200-250	50 и 60	CIHV 363-9	2CMA193060R1000	2	1.30
3P+N+E							
5	**красный**	**346-415**	**50 и 60**	**CIHV 463-6**	**2CMA178948R1000**	**2**	**1.40**

- Исполнения с другими комбинациями тока и частоты - по заказу.

Вилки для монтажа на поверхность, 125 A, IP67

Оболочка: Полиэфирный термопласт (PBT)
Кабельный ввод: удаляемые заглушки 2 x ⌀ 48/23мм
Сечение кабеля: 16 - 70 мм^2

Зажимы/ полюса	Цветовой код	Напряжение, В	Частота, Гц	Тип	Код заказа	Упак., шт.	Масса 1 шт., кг
2P+E							
3	желтый	100-130	50 и 60	CIHV 2125-4	2CMA178949R1000	1	4.00
3	**синий**	**200-250**	**50 и 60**	**CIHV 2125-6**	**2CMA178950R1000**	**1**	**4.00**
3P+E							
4	**красный**	**380-415**	**50 и 60**	**CIHV 3125-6**	**2CMA178951R1000**	**1**	**4.10**
4	черный	480-500	50 и 60	CIHV 3125-7	2CMA178952R1000	1	4.10
4	синий	200-250	50 и 60	CIHV 3125-9	2CMA178953R1000	1	4.10
3P+N+E							
5	**красный**	**346-415**	**50 и 60**	**CIHV 4125-6**	**2CMA178954R1000**	**1**	**4.25**

- Исполнения с другими комбинациями тока и частоты - по заказу.

• Аксессуары.....стр. 65 • Технические характеристики.....стр. 81 • Размеры.....стр. 88

Вилки для скрытой проводки

Брызгозащищенные

2CMC709001F0004

216B6

Вилки, 16 A, IP44

Минимальный фланец, прямой

Оболочка: термопласт

Сечение кабеля: 1,5 - 4 мм^2

Зажимы/ полюса	Цветовой код	Напряжение, В	Частота, Гц	Тип	Код заказа	Упак., шт.	Масса 1 шт., кг
2P+E							
3	**синий**	**200-250**	**50 и 60**	**216B6**	**2CMA193338R1000**	**10**	**0.10**
3P+							
4	черный	600-690	50 и 60	316B5	2CMA193345R1000	10	0.13
4	**красный**	**380-415**	**50 и 60**	**316B6**	**2CMA193346R1000**	**10**	**0.13**
4	синий	200-250	50 и 60	316B9	2CMA193348R1000	10	0.13
3P+N+E							
5	**красный**	**346-415**	**50 и 60**	**416B6**	**2CMA193355R1000**	**10**	**0.14**

- Исполнения с другими комбинациями тока и частоты - по заказу.

2CMC709001F0001

416BU6

Вилки, 16 A, IP44

Унифицированный фланец, прямой

Оболочка: термопласт

Сечение кабеля: 1,5 - 4 мм^2

Зажимы/ полюса	Цветовой код	Напряжение, В	Частота, Гц	Тип	Код заказа	Упак., шт.	Масса 1 шт., кг
3P+N+E							
5	**красный**	**346-415**	**50 и 60**	**416BU6**	**2CMA193468R1000**	**10**	**0.14**

2CMC709001F0001

432BU6

Вилки, 32 A, IP44

Унифицированный фланец, прямой

Оболочка: термопласт

Сечение кабеля: 2,5 - 10 мм^2

Зажимы/ полюса	Цветовой код	Напряжение, В	Частота, Гц	Тип	Код заказа	Упак., шт.	Масса 1 шт., кг
2P+E							
3	**синий**	**200-250**	**50 и 60**	**232BU6**	**2CMA193434R1000**	**10**	**0.15**
3P+E							
4	черный	600-690	50 и 60	332BU5	2CMA193441R1000	10	0.17
4	**красный**	**380-415**	**50 и 60**	**332BU6**	**2CMA193442R1000**	**10**	**0.17**
4	синий	200-250	50 и 60	332BU9	2CMA139444R1000	10	0.17
3P+N+E							
5	**красный**	**346-415**	**50 и 60**	**432BU6**	**2CMA193451R1000**	**10**	**0.19**

- Исполнения с другими комбинациями тока и частоты - по заказу.

2CMC709001F0009

463BU6

Вилки, 63 A, IP44

Унифицированный фланец, прямой

Оболочка: Полиэфирный термопласт (PBT)

Сечение кабеля: 6 - 25 мм^2

Зажимы/ полюса	Цветовой код	Напряжение, В	Частота, Гц	Тип	Код заказа	Упак., шт.	Масса 1 шт., кг
2P+E							
3	**синий**	**200-250**	**50 и 60**	**263BU6**	**2CMA167212R1000**	**1**	**0.50**
3P+E							
4	черный	600-690	50 и 60	363BU5	2CMA167220R1000	1	0.55
4	**красный**	**380-415**	**50 и 60**	**363BU6**	**2CMA167222R1000**	**1**	**0.55**
4	синий	200-250	50 и 60	363BU9	2CMA167226R1000	1	0.55
3P+N+E							
5	**красный**	**346-415**	**50 и 60**	**463BU6**	**2CMA167234R1000**	**1**	**0.60**

- Исполнения с другими комбинациями тока и частоты - по заказу.

• Аксессуары ..... стр. 65 • Технические характеристики ..... стр. 81 • Размеры ..... стр. 88

Вилки для скрытой проводки

Водонепроницаемые

2CMC709001F0012

263BU6W

Вилки, 63 A, IP67

Унифицированный фланец, прямой

Оболочка: Полиэфирный термопласт (PBT)

Сечение кабеля: 6 - 25 мм^2

Зажимы/ полюса	Цвет. код	Напряжение, В	Частота, Гц	Тип	Код заказа	Упак., шт.	Масса 1 шт., кг
2P+E							
3	желтый	100-130	50 и 60	263BU4W	2CMA168103R1000	1	0.50
3	**синий**	**200-250**	**50 и 60**	**263BU6W**	**2CMA168104R1000**	**1**	**0.50**
3	красный	380-415	50 и 60	263BU9W	2CMA168105R1000	1	0.50
3	серый		перем. ток	263BU1W	2CMA168106R1000	1	0.50
3P+E							
4	желтый	100-130	50 и 60	363BU4W	2CMA168107R1000	1	0.55
4	черный	600-690	50 и 60	363BU5W	2CMA168108R1000	1	0.55
4	**красный**	**380-415**	**50 и 60**	**363BU6W**	**2CMA168109R1000**	**1**	**0.55**
4	черный	480-500	50 и 60	363BU7W	2CMA168110R1000	1	0.55
4	синий	200-250	50 и 60	363BU9W	2CMA168111R1000	1	0.55
4	красный	440-460	60	363BU11W	2CMA168112R1000	1	0.55
4	серый		перем. ток	363BU1W	2CMA168113R1000	1	0.55
3P+N+E							
5	желтый	100-130	50 и 60	463BU4W	2CMA168114R1000	1	0.60
5	**красный**	**346-415**	**50 и 60**	**463BU6W**	**2CMA168115R1000**	**1**	**0.60**
5	черный	480-500	50 и 60	463BU7W	2CMA168116R1000	1	0.60
5	синий	208-250	50 и 60	463BU9W	2CMA168117R1000	1	0.60
5	красный	440-460	60	463BU11W	2CMA168118R1000	1	0.60
5	серый		перем. ток	463BU1W	2CMA168119R1000	1	0.60

- Исполнения с другими комбинациями тока и частоты - по заказу.
- Поставляется с фланцевым уплотнением.

2CMC709001F0015

4125BU6W

Вилки, 125 A, IP67

Унифицированный фланец, прямой

Оболочка: Полиэфирный термопласт (PBT)

Сечение кабеля: 16 - 70 мм^2

Зажимы/ полюса	Цвет. код	Напряжение, В	Частота, Гц	Тип	Код заказа	Упак., шт.	Масса 1 шт., кг
2P+E							
3	желтый	100-130	50 и 60	2125BU4W	2CMA167194R1000	1	0.78
3	**синий**	**200-250**	**50 и 60**	**2125BU6W**	**2CMA167195R1000**	**1**	**0.78**
3	серый		перем. ток	2125BU1W	2CMA167196R1000	1	0.78
3P+E							
4	желтый	100-130	50 и 60	3125BU4W	2CMA167197R1000	1	0.84
4	**красный**	**380-415**	**50 и 60**	**3125BU6W**	**2CMA167198R1000**	**1**	**0.84**
4	черный	480-500	50 и 60	3125BU7W	2CMA167199R1000	1	0.84
4	синий	200-250	50 и 60	3125BU9W	2CMA167200R1000	1	0.84
4	красный	440-460	60	3125BU11W	2CMA167201R1000	1	0.84
4	серый		перем. ток	3125BU1W	2CMA167202R1000	1	0.84
3P+N+E							
5	желтый	100-130	50 и 60	4125BU4W	2CMA167203R1000	1	0.96
5	**красный**	**346-415**	**50 и 60**	**4125BU6W**	**2CMA167204R1000**	**1**	**0.96**
5	черный	480-500	50 и 60	4125BU7W	2CMA167205R1000	1	0.96
5	синий	208-250	50 и 60	4125BU9W	2CMA167206R1000	1	0.96
5	красный	440-460	60	4125BU11W	2CMA167207R1000	1	0.96
5	серый		перем. ток	4125BU1W	2CMA167208R1000	1	0.96

- Исполнения с другими комбинациями тока и частоты - по заказу.
- Поставляется с фланцевым уплотнением.

• Аксессуары.....стр. 65 • Технические характеристики.....стр. 81 • Размеры.....стр. 88

Вилки для скрытой проводки

Водонепроницаемые

2CMC709001F0013

216BAU6W

Вилки, 16 A, IP67

Унифицированный фланец, угловой

Оболочка: Полиэфирный термопласт (PBT)

Сечение кабеля: 1,5 - 4 мм^2

Зажимы/ полюса	Цвет. код	Напряжение, В	Частота, Гц	Тип	Код заказа	Упак., шт.	Масса 1 шт., кг
2P+E							
3	серый	>50-250	пост. ток	216BAU3W	2CMA166674R1000	1	0.14
3	желтый	100-130	50 и 60	216BAU4W	2CMA166676R1000	1	0.14
3	**синий**	**200-250**	**50 и 60**	**216BAU6W**	**2CMA166678R1000**	**1**	**0.14**
3	красный	380-415	50 и 60	216BAU9W	2CMA166680R1000	1	0.14
3	серый	трансф.	50 и 60	216BAU12W	2CMA166682R1000	1	0.14
3	серый		перем. ток	216BAU1W	2CMA166684R1000	1	0.14
3P+E							
4	зелен.	>50	>300-500	316BAU2W	2CMA166686R1000	1	0.19
4	серый	380/440	50/60	316BAU3W	2CMA166688R1000	1	0.19
4	желтый	100-130	50 и 60	316BAU4W	2CMA166690R1000	1	0.19
4	черный	600-690	50 и 60	316BAU5W	2CMA166692R1000	1	0.19
4	**красный**	**380-415**	**50 и 60**	**316BAU6W**	**2CMA166694R1000**	**1**	**0.19**
4	черный	480-500	50 и 60	316BAU7W	2CMA166696R1000	1	0.19
4	синий	200-250	50 и 60	316BAU9W	2CMA166698R1000	1	0.19
4	зелен.	>50	100-300	316BAU10W	2CMA166700R1000	1	0.19
4	красный	440-460	60	316BAU11W	2CMA166702R1000	1	0.19
4	серый		перем. ток	316BAU1W	2CMA166704R1000	1	0.19
3P+N+E							
5	зелен.	>50	>300-500	416BAU2W	2CMA166706R1000	1	0.21
5	серый	380/440	50/60	416BAU3W	2CMA166708R1000	1	0.21
5	желтый	100-130	50 и 60	416BAU4W	2CMA166710R1000	1	0.21
5	**красный**	**346-415**	**50 и 60**	**416BAU6W**	**2CMA166712R1000**	**1**	**0.21**
5	черный	480-500	50 и 60	416BAU7W	2CMA166714R1000	1	0.21
5	синий	208-250	50 и 60	416BAU9W	2CMA166716R1000	1	0.21
5	красный	440-460	60	416BAU11W	2CMA166718R1000	1	0.21
5	серый		перем. ток	416BAU1W	2CMA166720R1000	1	0.21

- Исполнения с другими комбинациями тока и частоты - по заказу.
- Поставляется с фланцевым уплотнением.

2CMC709001F0014

432BAU6W

Вилки, 32 A, IP67

Унифицированный фланец, угловой

Оболочка: Полиэфирный термопласт (PBT)

Сечение кабеля: 2,5 - 10 мм^2

Зажимы/ полюса	Цвет. код	Напряжение, В	Частота, Гц	Тип	Код заказа	Упак., шт.	Масса 1 шт., кг
2P+E							
3	желтый	100-130	50 и 60	232BAU4W	2CMA166628R1000	1	0.22
3	**синий**	**200-250**	**50 и 60**	**232BAU6W**	**2CMA166630R1000**	**1**	**0.22**
3	красный	380-415	50 и 60	232BAU9W	2CMA166632R1000	1	0.22
3	серый	трансф.	50 и 60	232BAU12W	2CMA166634R1000	1	0.22
3	серый		перем. ток	232BAU1W	2CMA166636R1000	1	0.22
3P+E							
4	зелен.	>50	>300-500	332BAU2W	2CMA166638R1000	1	0.24
4	серый	380/440	50/60	332BAU3W	2CMA166640R1000	1	0.24
4	желтый	100-130	50 и 60	332BAU4W	2CMA166642R1000	1	0.24
4	черный	600-690	50 и 60	332BAU5W	2CMA166644R1000	1	0.24
4	**красный**	**380-415**	**50 и 60**	**332BAU6W**	**2CMA166646R1000**	**1**	**0.24**
4	черный	480-500	50 и 60	332BAU7W	2CMA166648R1000	1	0.24
4	синий	200-250	50 и 60	332BAU9W	2CMA166650R1000	1	0.24
4	зелен.	>50	100-300	332BAU10W	2CMA166652R1000	1	0.24
4	красный	440-460	60	332BAU11W	2CMA166654R1000	1	0.24
4	серый		перем. ток	332BAU1W	2CMA166656R1000	1	0.24
3P+N+E							
5	зелен.	>50	>300-500	432BAU2W	2CMA166658R1000	1	0.26
5	серый	380/440	50/60	432BAU3W	2CMA166660R1000	1	0.26
5	желтый	100-130	50 и 60	432BAU4W	2CMA166662R1000	1	0.26
5	**красный**	**346-415**	**50 и 60**	**432BAU6W**	**2CMA166664R1000**	**1**	**0.26**
5	черный	480-500	50 и 60	432BAU7W	2CMA166666R1000	1	0.26
5	синий	208-250	50 и 60	432BAU9W	2CMA166668R1000	1	0.26
5	красный	440-460	60	432BAU11W	2CMA166670R1000	1	0.26
5	серый		перем. ток	432BAU1W	2CMA166672R1000	1	0.26

- Исполнения с другими комбинациями тока и частоты - по заказу.
- Поставляется с фланцевым уплотнением.

• Аксессуары ..... стр. 65 • Технические характеристики ..... стр. 81 • Размеры ..... стр. 88

Устройства и аксессуары

Разветвители трехлучевые ..... **T, 416T6MIX** 60
Разветвители ..... **кабельные** 60
Переходники **216/416Schuko** 61
Соединительные устройства ..... **A** 61
Переходник для монтажа на поверхность:
4-полюсн., 16 А, 6 ч / Schuko 16 А ..... **CUE416-6 + R/UJP** 61
Определители чередования фаз ..... **FP** 62
Устройства изменения чередования фаз ..... **FV** 62
Вилки со встроенным устройством изменения чередования фаз ..... **CPEF** 62
Ввод резервного электропитания ..... **DRI** 63
Блок с розетками для строительных площадок ..... **BPC** 64
Замок ..... **CLF** 65
Защитная крышка ..... **GP** 65
Запасные части к розетками с блокировкой и выключателем 65
Патрубки уплотнительные Cewe ..... **CWT** 65
Блоки розеток Schuko ..... **UJ** 66
Розетки Schuko для скрытого монтажа ..... **UJP** 66
Розетки Schuko для монтажа на подвесном тросе, стене
или кабельном лотке **2210** 66

Разветвители трехлучевые 16 А, переходники 10/16 А, разветвители кабельные 16 А

Брызгозащищенные

2CMC710001F0006

416T6

2CMC710001F0019

416T6MIX

2CMC710001F0020

416P6TRIO

2CMC710001F0021

216P6TRIO

2CMC710001F0022

416P6/216R6

2CMC710001F0023

416P6/416R6

2CMC710001F0024

416P6/DUO+C

Разветвители трехлучевые, 16 А, IP44

Разветвитель с одним вводом и тремя выходными розетками
Оболочка: термопласт

Зажимы/ полюса	Цветовой код	Напряжение, В	Частота, Гц	Тип	Код заказа	Упак., шт.	Масса 1 шт., кг
2P+E							
3	желтый	100-130	50 и 60	216T4	2CMA168120R1000	1	0.64
3	**синий**	**200-250**	**50 и 60**	**216T6**	**2CMA168121R1000**	**1**	**0.64**
3P+E							
4	**красный**	**380-415**	**50 и 60**	**316T6**	**2CMA168122R1000**	**1**	**0.78**
4	синий	200-250	50 и 60	316T9	2CMA168123R1000	1	0.78
3P+N+E							
5	**красный**	**346-415**	**50 и 60**	**416T6**	**2CMA168124R1000**	**1**	**0.89**

Разветвители трехлучевые, 16 А, IP44

Разветвитель с одним вводом, одной стандартной выходной розеткой и двумя розетками Schuko
Оболочка: термопласт

Описание	Тип	Код заказа	Упак., шт.
Разветвитель Ввод 1 x IEC 16A, 400 В Выход 2 x Schuko 230 В 1 x IEC 16A, 400 В	416T6MIX	2CMA170193R1000	1

Разветвители кабельные, 16 А, IP44

Описание	Кабель	Тип	Код заказа	Упак., шт.	Длина, м
Разветв., 3-луч. Вх. 400 В IEC вых. Schuko 230 В	REVE 5G 1.5	416P6TRIO	2CMA170185R1000	1	1.0
Разветв., 3-луч. Вход 230 В IEC вых. Schuko 230 В	REVE 3G 1.5	216P6TRIO	2CMA170186R1000	1	1.5
Разветв., 3-луч. Вх. IEC 400 В 16 А вых. 3 x IEC 400 В 16А	REVE 5G 2.5	416P6/216R6	2CMA170191R1000	1	2.0
Разветв., 3-луч. Вх. IEC 400 В 16А вых. 3 x IEC 400 В 16А	REVE 5G 2.5	416P6/416R6	2CMA170192R1000	1	2.5
Разветв., 3-луч. Вх. IEC 400 В 16 А вых. 2 x Schuko 230 В + IEC 400 В 16 А	REVE 5G 1.5	416P6/DUO+C	2CMA170265R1000	1	1.5

• Аксессуары ..... стр. 65 • Технические характеристики ..... стр. 81 • Размеры ..... стр. 88

Переходники 10/16 А, соединительные устройства на 16 А и 32 А, розетки для монтажа на поверхность 16 А

Брызгозащищенные

2CMC710001F0007

416Schuko

Переходники, 16 А, IP44

Переходник с одним входом IEC 16 А и одним выходом 10/16 А (Schuko)
Оболочка: термопласт

Зажимы/ полюса	Цветовой код	Напряжение, В	Частота, Гц	Тип	Код заказа	Упак., шт.	Масса 1 шт., кг
2P+E							
3	синий	230	50 и 60	216Schuko	2CMA170196R1000	10	0.14
3P+E							
4	красный	415/230	50 и 60	416Schuko	2CMA170195R1000	10	0.18

2CMC710001F0005

416A6

Соединительные устройства, 16 и 32 А, IP44

Внутри оболочки находится клеммная колодка для подачи питания на распределительные щиты в производственных помещениях.
Оболочка: термопласт
Кабельный ввод: трубка ⌀ 25,5 мм

Зажимы/ полюса	Цветовой код	Напряжение, В	Частота, Гц	Тип	Код заказа	Упак., шт.	Масса 1 шт., кг
Номинальный ток 16 А							
3P+N+E							
5	красный	346-415	50 и 60	416A6	2CMA168127R1000	1	0.74
Номинальный ток 32 А							
3P+N+E							
5	красный	346-415	50 и 60	432A6	2CMA168128R1000	1	0.94

2CMC710001F0011

CUE 416-6+R/UJP

Переходники для монтажа на поверхность, 16 А, IP44

Выход: 2-полюсная розетка Schuko 16 А
Оболочка: термопласт
Сечение кабеля: 1,5 - 4 мм^2

Зажимы/ полюса	Цветовой код	Напряжение, В	Частота, Гц	Тип	Код заказа	Упак., шт.	Масса 1 шт., кг
3P+N+E							
5	красный	400230	50 и 60	CUE 416-6+R/UJP	2CMA178301R1000	10	0.34

• Аксессуары ..... стр. 65 • Технические характеристики ..... стр. 81 • Размеры ..... стр. 88

Определители чередования фаз 16 А и 32 А
Устройства изменения чередования фаз 16 А и 32 А

Брызгозащищенные

2CMC710001F0002

416-432FP6

Определители чередования фаз, 16 А и 32 А, IP44

Оболочка: термопласт

Зажимы/ полюса	Цветовой код	Напряжение, В	Частота, Гц	Тип	Код заказа	Упак., шт.	Масса 1 шт., кг
Номинальный ток 16 А							
3P+N+E							
5	красный	346-415	50 и 60	416FP6	2CMA168541R1000	1	0.14
Номинальный ток 32 А							
3P+N+E							
5	красный	346-415	50 и 60	432FP6	2CMA168542R1000	1	0.20

2CMC710001F0003

416-432FV6

Устройства изменения чередования фаз, 16 А и 32 А, IP44

Оболочка : термопласт

Зажимы/ полюса	Цветовой код	Напряжение, В	Частота, Гц	Тип	Код заказа	Упак., шт.	Масса 1 шт., кг
Номинальный ток 16 А							
3P+N+E							
5	красный	346-415	50 и 60	416FV6	2CMA168129R1000	10	0.40
Номинальный ток 32 А							
3P+N+E							
5	красный	346-415	50 и 60	432FV6	2CMA168130R1000	10	0.60

2CMC710001F0004

CPEF 416-6

Вилки со встроенным устройством изменения чередования фаз, 16 А и 32 А, IP44

Оболочка: термопласт

Зажимы/ полюса	Цветовой код	Напряжение, В	Частота, Гц	Тип	Код заказа	Упак., шт.	Масса 1 шт., кг
Номинальный ток 16 А							
3P+N+E							
5	красный	346-415	50 и 60	CPEF 416-6	2CMA178566R1000	10	0.15
Номинальный ток 32 А							
3P+N+E							
5	красный	346-415	50 и 60	CPEF 432-6	2CMA178567R1000	10	0.20

• Аксессуары ..... стр. 65 • Технические характеристики ..... стр. 81 • Размеры ..... стр. 88

Ввод резервного питания

DRI

Для подключения генератора резервного электропитания.
Металлическая оболочка, степень защиты IP43.
Ввод в соответствии с IEC 60309-2, 3P+N+E, 6 ч, 400 В.
Автоматическое включение (отключение) резервного питания в соответствии с IEC 60947-3.
Индикаторная лампа восстановления напряжения основного питания.
Нижний фланец: FL13 (DRI 432-6 и DRI 463-6) или FL21 (DRI 4125-6).

Ввод резервного питания, 32 A, IP43

Сечение кабеля: медный, 16 мм^2

Зажимы/ полюса	Цветовой код	Напр., В	Тип	Код заказа	Размеры, мм Ш	В	Г	Упак., шт.	Масса 1 шт., кг
3P+N+E									
5	красный	400	DRI 432-6	2CMA154098R1000	330	330	163	1	9.7

Ввод резервного питания, 63 A, IP43

Сечение кабеля: медный, 25 мм^{2}м

Зажимы/ полюса	Цветовой код	Напр., В	Тип	Код заказа	Размеры, мм Ш	В	Г	Упак., шт.	Масса 1 шт., кг
3P+N+E									
5	красный	400	DRI 463-6	2CMA154099R1000	330	330	163	1	9.8

Ввод резервного питания, 125 A, IP43

Сечение кабеля: медный, 50 мм^2

Зажимы/ полюса	Цветовой код	Напр., В	Тип	Код заказа	Размеры, мм Ш	В	Г	Упак., шт.	Масса 1 шт., кг
3P+N+E									
5	красный	400	DRI 4125-6	2CMA154029R1000	330	495	293	1	13.0

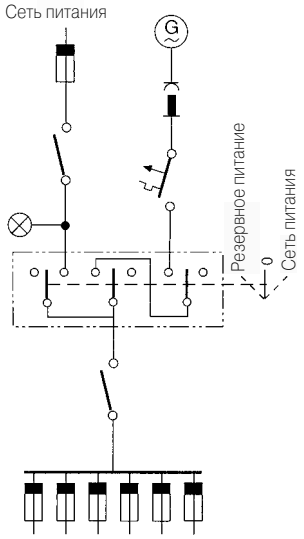

• Аксессуары ..... стр. 65 • Технические характеристики ..... стр. 81 • Размеры ..... стр. 88

Блок с розетками для строительных площадок

BPC

Блок с розетками для строительных площадок, 16 A, IP44

Оболочка: полиэфирный термопласт

Конфигурация	Тип	Код заказа	Упак., шт.	Масса 1 шт., кг
Ввод 16 A, 400 В Выходы: 2 x 16 A, 400 В 4 x 16 A Schuko 230 В с автоматом 2+2 УЗО 25 A, 30 мА	BPC16	2CMA170266R1000	1	2.30
Вход: 16 A, 400 В Выходы: 2 x 16 A, 400 В 4 x 16 A Schuko 230 В УЗО 25 A, 30 мА	BPC 16US	2CMA170267R1000	1	2.20

Блок с розетками для строительных площадок, 32 A, IP44

Оболочка: полиэфирный термопласт

Конфигурация	Тип	Код заказа	Упак., шт.	Масса 1 шт., кг
Ввод 32 A, 400 В Выходы: 1 x 32 A, 400 В, с подключением шлейфа 1 x 16 A, 400 В, с автоматом 4 x 16 A Schuko 230 В с автоматом 2+2 16 A УЗО 40 A, 30 мА	BPC32	2CMA170268R1000	1	2.90

Схема подключения

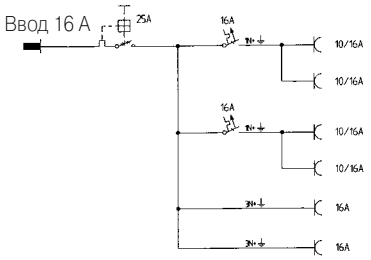

2CMA170266R1000

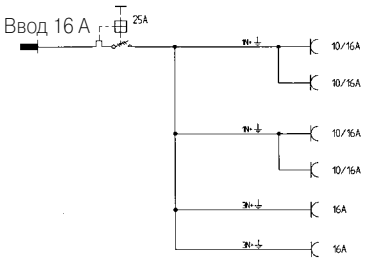

2CMA170267R1000

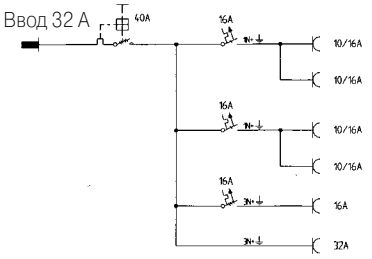

2CMA170268R1000

Аксессуары и запасные части

2CMC710001F0001

CLF16-125

Замок

Замок CLF16-125 может быть установлен в вилку для недопущения введения в розетку или соединитель.
Замок также может быть установлен в вилке для скрытой проводки для недопущения подключения к розетке соединителя. Замок CLF поставляется с двумя ключами.
Замок может использоваться, например, для недопущения несанкционированного включения электропитания электродвигателей или другого оборудования (аналогично аварийному выключателю в стационарных электроустановках).

Устанавливается в изделиях со степенью защиты IP 44 и IP 67

Место установки	Тип	Код заказа		Упак., шт.
Вилки 16-125 A Вилки для скрытого монтажа 16-125 A Вилки для монтажа на поверхности 16-125 A	CLF16-125	2CMA179237R1000		1

2CMC710001F0012

GP125

Защитная крышка, 16 - 125 A

Новинка!

Степень защиты: IP44/67
Материал: Резина EPDM

Для вилок и розеток	Тип	Код заказа		Упак., шт.
16 A, 2P+E	GP216	2CMA164993R1000		1
16 A, 3P+E	GP316	2CMA164994R1000		1
16 A, 3P+N+E	GP416	2CMA164995R1000		1
32 A, 2P+E и 3P+E	GP232/332	2CMA164996R1000		1
32 A, 3P+N+E	GP432	2CMA164997R1000		1
63 A, 2P+E, 3P+E и 3P+N+E	GP63	2CMA164998R1000		1
125 A, 2P+E, 3P+E и 3P+N+E	GP125	2CMA164999R1000		1

2CMC710001F0017

CWT-1

Патрубки уплотнительные Cewe

Место установки: Вход:	Выход:	Тип	Код заказа	Размеры	Упак., шт.
2125BS...W 3125BS...W 4125BS...W	2125RS...W 3125RS...W 4125RS...W	CWT-1	2CMA170187R1000	⌀ 22-48 mm Сечение кабеля: до 70 мм^2	1
Пластиковые модульные устройства, Комби, для удобства монтажа		CWT-2	2CMA144007R1000	⌀ 15-40 мм	1

Запасные части к розетками с блокировкой и выключателем

Тип изделия	Крышка в комплекте Код заказа	Разъем в комплекте Код заказа
216MHS6	2CMA181726R1000	2CMA181711R1000
316MHS6	2CMA181738R1000	2CMA181712R1000
416MHS6	2CMA181730R1000	2CMA181715R1000
332MHS6	2CMA181739R1000	2CMA181710R1000
432MHS6	2CMA181729R1000	2CMA181718R1000
363MHS6	2CMA181746R1000	2CMA181744R1000
463MHS6	2CMA181747R1000	2CMA181745R1000
316MM6	2CMA181734R1000	2CMA181719R1000
416MM6	2CMA181733R1000	2CMA181727R1000
332MM6	2CMA181732R1000	2CMA181720R1000
432MM6	2CMA181731R1000	2CMA181725R1000
363MM6	2CMA181740R1000	2CMA181742R1000
463MM6	2CMA181741R1000	2CMA181743R1000

Блоки розеток Schuko

Брызгозащищенные

2CMC710001F0014

UJ210/2

2CMC710001F0016

UJP

2CMC710001F0018

2210

Розетки Schuko, 10/16 A, 250 В, IP44

Снабжены самозакрывающимися крышками, блокирующимися в закрытом положении.
Оболочка: алюминиевый сплав

Зажимы/ полюса	Кол-во выходов	Сечение провода, мм^2	Кабельный ввод	Тип	Код заказа	Упак., шт.	Масса 1 шт., кг
1P+E							
2	1	2.5	2 x M20	UJ110/2	2CMA178338R1000	10	0.3
2	2	2.5	2 x M20	UJ210/2	2CMA178339R1000	5	0.6
2	4	2.5	2 x M20+2 x M25	UJ410	2CMA178341R1000	1	0.9

Розетки Schuko для скрытого монтажа, 10/16 A, 250 В, IP54

Материал: Крышка и розетка изготовлены из поликарбоната

Зажимы/ полюса	Тип	Код заказа	Упак., шт.	Масса 1 шт., кг
1P+E				
2	UJP	2CMA178342R1000	10	0.07

Для монтажа на подвесном тросе, стене или кабельном лотке, 10/16 A, 250 В

Для подачи питания 3P+N+E по проходной схеме
Степень защиты розеток типа 2210: IP20
Степень защиты розеток типа 2210L: IP44
Оболочка: термопластик
Кабельный ввод: трубки (2 шт. в комплекте)

Зажимы/ полюса	Кол-во выходов	Сечение провода, мм^2	Тип	Код заказа	Упак., шт.	Масса 1 шт., кг
1P+E						
2	2	2.5	2210	2CMA178311R1000	10	0.30
	2	2 2.5	2210L	2CMA178319R1000	10	0.30

Аксессуары

Описание	Код заказа	Упак., шт.
Уплотнительная втулка Pg 16 (Pr 22.5)	2CMA178320R1000	10
Зажим для прикрепления кабеля типа AV	2CMA178336R1000	10

Вилки и розетки на сверхнизкое напряжение в соответствии с IEC 60309

Вилки ..... **CPT** 69
Соединители ..... **CST** 69
Розетки для монтажа на панель, прямого типа ..... **CUIT** 70
Розетки для монтажа на панель, углового типа ..... **CUIST** 70
Розетки для монтажа на поверхности ..... **CUGT** 70
Вилки для монтажа на поверхности ..... **CIGT** 70

Вилки и розетки на сверхнизкое напряжение

Международный стандарт IEC

Общая информация

Данные розетки и вилки рассчитаны на рабочее напряжение не более 50 В. Их номинальное напряжение 24 и 50 В для тока 16 и 32 А, а степень защиты – IP44.

Модельный ряд

Модельный ряд включает следующее оборудование:

Вилки	16 и 32 А, 2-х и 3-полюсные
Соединители	16 и 32 А, 2-х и 3-полюсные
Розетки для скрытой проводки и монтажа на поверхности	16 и 32 А, 2-полюсные
Вилки для монтажа на поверхности	16 и 32 А, 2-х и 3-полюсные

Кабельный сальник в форме переходного ниппеля, соответствующего сечению кабеля.

Соответствие стандартам

Изделия соответсвуют следующим стандартам:
IEC 60309-1, 60309-2
EN 60309-1, 60309-2

Материалы

Оболочка изготовлена из термопласта.

Соединения

Клеммы представляют собой винтовые зажимы с двумя винтами.

Сечение подключаемых проводников

Номинальный ток А	полюса	Вилки, соединители и вводные устройства (кабель в резин. оболочке), мм^2	Розетки (стационарн. установки), мм^2
16 и 32	2	4-10	4-10
16 и 32	3	4-10	4-10

Взаимонезаменяемость

Для исключения возможности соединения вилок и розеток на разный ток, напряжение и частоту, они снабжены основным и дополнительным механическими ключами. Положение дополнительного ключа обозначается цифрой с буквой “h” или “ч” (соответствующее положение часовой стрелки). Основной ключ всегда находится в положении 6 часов, а положение дополнительного ключа зависит от напряжений, токов и частот. Для разъемов на 20-25 В, 50-60 Гц цифра с буквой “h” (“ч”) не указывается, поскольку они не снабжены дополнительным ключом.
Ширина ключа для розеток и вилок на 16 и 32 А различна. В дополнение к этому, используется система цветовой кодировки: у розеток и вилок на 20-25 В крышка и передняя часть – фиолетовые, а на 40-50 В – белые. Розетки и вилки постоянного тока – серые.

Схема расположения ключей для разъемов разных типов

Положение ключей и контактов

Таблица в соответствии с IEC 60309-2

Таблица 3. Вилки и розетки на напряжение не более 50 В

Полюса	Номинальн. напряжение, В	Частота, Гц	Положение дополн. ключа [1]	Цветовой код
2	20-25	50-60	отсутствует	фиолет.
	40-50	50-60	12 ч	белый
	20-25 и 40-50	100-200	4 ч	зеленый
		300	2 ч	зеленый
		400	3 ч	зеленый
		>400-500	11 ч	зеленый
		постоянное	10 ч	серый
3	20-25	50-60	отсутствует	фиолет.
	40-50	50-60	12 ч	белый
	20-25 и 40-50	100-200	4 ч	зеленый
		300	2 ч	зеленый
		400	3 ч	зеленый
		>400-500	11 ч	зеленый

[1] Основной ключ всегда находится в положении “6 часов”

Вилки и розетки на сверхнизкое напряжение

Брызгозащищенные

2CMC701001F0018

CPT 216, 232

Вилки, 16 и 32 A, IP44

Оболочка: термопласт
Цветовой код: 20-25 В = фиолетовый
40-50 В = белый
пост. ток= серый
Кабельный ввод: трубка (в комплекте)

Час. поло-ние	Цветовой код	Номинал. ток, A	Номинал. напряжение, В	Частота, Гц	Тип	Код заказа	Упак., шт.	Масса, 1 шт., кг
Вилки 2-полюсные								
-	фиолет.	16	20-25	50 и 60	CPT 216	2CMA179277R1000	10	0.13
12	белый	16	40-50	50 и 60	CPT 216-12	2CMA179278R1000	10	0.13
10	серый	16	50 и 60	-	CPT 216-10	2CMA179279R1000	10	0.13
-	фиолет.	32	20-25	50 и 60	CPT 232	2CMA179283R1000	10	0.13
12	белый	32	40-50	50 и 60	CPT 232-12	2CMA179296R1000	10	0.13
10	серый	32	50 и 60	-	CPT 232-10	2CMA179284R1000	10	0.13
Вилки 3-полюсные								
-	фиолет.	16	20-25	50 и 60	CPT 316	2CMA179280R1000	10	0.15
12	белый	16	40-50	50 и 60	CPT 316-12	2CMA179281R1000	10	0.15
4	зелен.	16	50 и 60	100-200	CPT 316-4	2CMA179282R1000	10	0.15
-	фиолет.	32	20-25	50 и 60	CPT 332	2CMA179285R1000	10	0.15
12	белый	32	40-50	50 и 60	CPT 332-12	2CMA179286R1000	10	0.15
4	зелен.	32	50 и 60	100-200	CPT 332-4	2CMA179287R1000	10	0.15

2CMC702001F0016

CST....

Соединители, 16 и 32 A, IP44

Оболочка: термопласт
Цветовой код: 20-25 В = фиолетовый
40-50 В = белый
пост. ток= серый
Кабельный ввод: трубка (в комплекте)

Час. поло-ние	Цветовой код	Номинал. ток, A	Номинал. напряжение, В	Частота, Гц	Тип	Код заказа	Упак., шт.	Масса, 1 шт., кг
Соединители 2-полюсные								
-	фиолет.	16	20-25	50 и 60	CST 216	2CMA179288R1000	10	0.17
12	белый	16	40-50	50 и 60	CST 216-12	2CMA179289R1000	10	0.17
10	серый	16	50 и 60	-	CST 216-10	2CMA179290R1000	10	0.17
-	фиолет.	32	20-25	50 и 60	CST 232	2CMA179297R1000	10	0.17
12	белый	32	40-50	50 и 60	CST 232-12	2CMA179306R1000	10	0.17
10	серый	32	50 и 60	-	CST 232-10	2CMA179295R1000	10	0.17
Соединители 3-полюсные								
-	фиолет.	16	20-25	50 и 60	CST 316	2CMA179291R1000	10	0.20
12	белый	16	40-50	50 и 60	CST 316-12	2CMA179292R1000	10	0.20
4	зелен.	16	50 и 60	100-200	CST 316-4	2CMA179293R1000	10	0.20
-	фиолет.	32	20-25	50 и 60	CST 332	2CMA179307R1000	10	0.20
12	белый	32	40-50	50 и 60	CST 332-12	2CMA179328R1000	10	0.20
4	зелен.	32	50 и 60	100-200	CST 332-4	2CMA179329R1000	10	0.20

• Размеры..... стр. 93

Вилки и розетки на сверхнизкое напряжение

Розетки и вилки для скрытого монтажа и монтажа на поверхности ,16 и 32 А. Брызгозащищенные

2CMC708001F0032

CUIST 216

2CMC703005F0014

CUGT 216

2CMC704001F0015

CIGT 216

Розетки, IP44

Оболочка: термопласт
Цветовой код: 20-25 В = ■ фиолетовый
40-50 В = □ белый
пост. ток= ■ серый
Кабельный ввод: CUGT: удаляемая заглушка, M25

Час. поло-ние	Цветовой код	Номинал. ток, А	Номинал. напряжение, В	Частота, Гц	Тип	Код заказа	Упак., шт.	Масса, 1 шт., кг
Розетки 2-полюсные для скрытого монтажа, прямого типа								
-	■ фиолет.	16	20-25	50 и 60	CUIT 216	2CMA179309R1000	10	0.12
12	□ белый	16	40-50	50 и 60	CUIT 216-12	2CMA179310R1000	10	0.12
10	■ серый	16	50 и 60	-	CUIT 216-10	2CMA179311R1000	10	0.12
-	■ фиолет.	32	20-25	50 и 60	CUIT 232	2CMA179312R1000	10	0.12
12	□ белый	32	40-50	50 и 60	CUIT 232-12	2CMA179331R1000	10	0.12
10	■ серый	32	50 и 60	-	CUIT 232-10	2CMA179332R1000	10	0.12
Розетки 2-полюсные для скрытого монтажа, углового типа								
-	■ фиолет.	16	20-25	50 и 60	CUIST 216	2CMA179313R1000	10	0.12
12	□ белый	16	40-50	50 и 60	CUIST 216-12	2CMA179314R1000	10	0.12
10	■ серый	16	50 и 60	-	CUIST 216-10	2CMA179315R1000	10	0.12
-	■ фиолет.	32	20-25	50 и 60	CUIST 232	2CMA179319R1000	10	0.12
12	□ белый	32	40-50	50 и 60	CUIST 232-12	2CMA179333R1000	10	0.12
10	■ Серый	32	25 и 50	-	CUIST 232-10	2CMA179320R1000	10	0.12
Розетки 3-полюсные для скрытого монтажа, угловые								
-	■ фиолет.	16	20-25	50 и 60	CUIST 316	2CMA179316R1000	10	0.20
12	□ белый	16	40-50	50 и 60	CUIST 316-12	2CMA179317R1000	10	0.20
4	■ зелен.	16	50 и 60	100-200	CUIST 316-4	2CMA179318R1000	10	0.20
-	■ фиолет.	32	20-25	50 и 60	CUIST 332	2CMA179321R1000	10	0.20
12	□ белый	32	40-50	50 и 60	CUIST 332-12	2CMA179334R1000	10	0.20
4	■ зелен.	32	50 и 60	100-200	CUIST 332-4	2CMA179322R1000	10	0.20
Розетки 2-полюсные для монтажа на поверхности								
-	■ фиолет.	16	20-25	50 и 60	CUGT 216	2CMA179298R1000	10	0.28
12	□ белый	16	40-50	50 и 60	CUGT 216-12	2CMA179299R1000	10	0.28
10	■ Серый	16	50 и 60	-	CUGT 216-10	2CMA179300R1000	10	0.28
Розетки 3-полюсные для монтажа на поверхности								
-	■ фиолет.	16	20-25	50 и 60	CUGT 316	2CMA179301R1000	10	0.30
12	□ белый	16	40-50	50 и 60	CUGT 316-12	2CMA179302R1000	10	0.30
4	■ зелен.	16	25 и 50	100-200	CUGT 316-4	2CMA179303R1000	10	0.30

Вилки

Оболочка: термопласт
Цветовой код: 20-25 В = ■ фиолетовый
40-50 В = □ белый
пост. ток= ■ серый
Кабельный ввод: удаляемая заглушка, M25

Час. поло-ние	Цветовой код	Номинал. ток, А	Номинал. напряжение, В	Частота, Гц	Тип	Код заказа	Упак., шт.	Масса, 1 шт., кг
Вилка 2-полюсная для монтажа на поверхности								
-	■ фиолет.	16	20-25	50 и 60	CIGT 216	2CMA179323R1000	10	0.14
12	□ белый	16	40-50	50 и 60	CIGT 216-12	2CMA179324R1000	10	0.14
10	■ серый	16	50 и 60	-	CIGT 216-10	2CMA179325R1000	10	0.14
Вилка 3-полюсная для монтажа на поверхности								
-	■ фиолет.	16	20-25	50 и 60	CIGT 316	2CMA179326R1000	10	0.15
12	□ белый	16	40-50	50 и 60	CIGT 316-12	2CMA179327R1000	10	0.15
4	■ зелен.	16	25 и 50	-	CIGT 316-4	2CMA179335R1000	10	0.15

• Размеры..... стр. 93

Модульные устройства Комби

Модульные устройства Комби Пластик ..... **MP, MPR** 74
Модульные устройства Комби Металл ..... **M** 79

Модульные устройства Комби

Описание

Комби - это модульная система, объединяющая различные разъемы электропитания, которые обычно бывают разбросаны по всей стройплощадке. Экономически эффективная модульная система Комби позволяет разместить в одном блоке разнотипные разъемы, УЗО и автоматические выключатели. Благодаря тщательно проработанной конструкции, модульные устройства Комби очень просто устанавливать, что приводит к экономии времени и денег.

Модельный ряд Комби включает устройства двух серий – Пластик и Металл, различающиеся по материалу корпуса. Общим для них является использование всего одного 4-х или 5-жильного вводного кабеля, любого из выпускающихся в настоящее время, а также возможность легкой замены модулей для расширения функциональных возможностей системы.
Пользователь может легко подобрать необходимый комплект модулей Комби для любых применений.

Универсальность как стандарт

Независимо от основной конфигурации всегда имеется основной блок – коробка, крышка и днище. Все элементы всегда выглядят одинаково и Вам нужно только выбрать требуемые функции. Все выполняется очень быстро и просто.

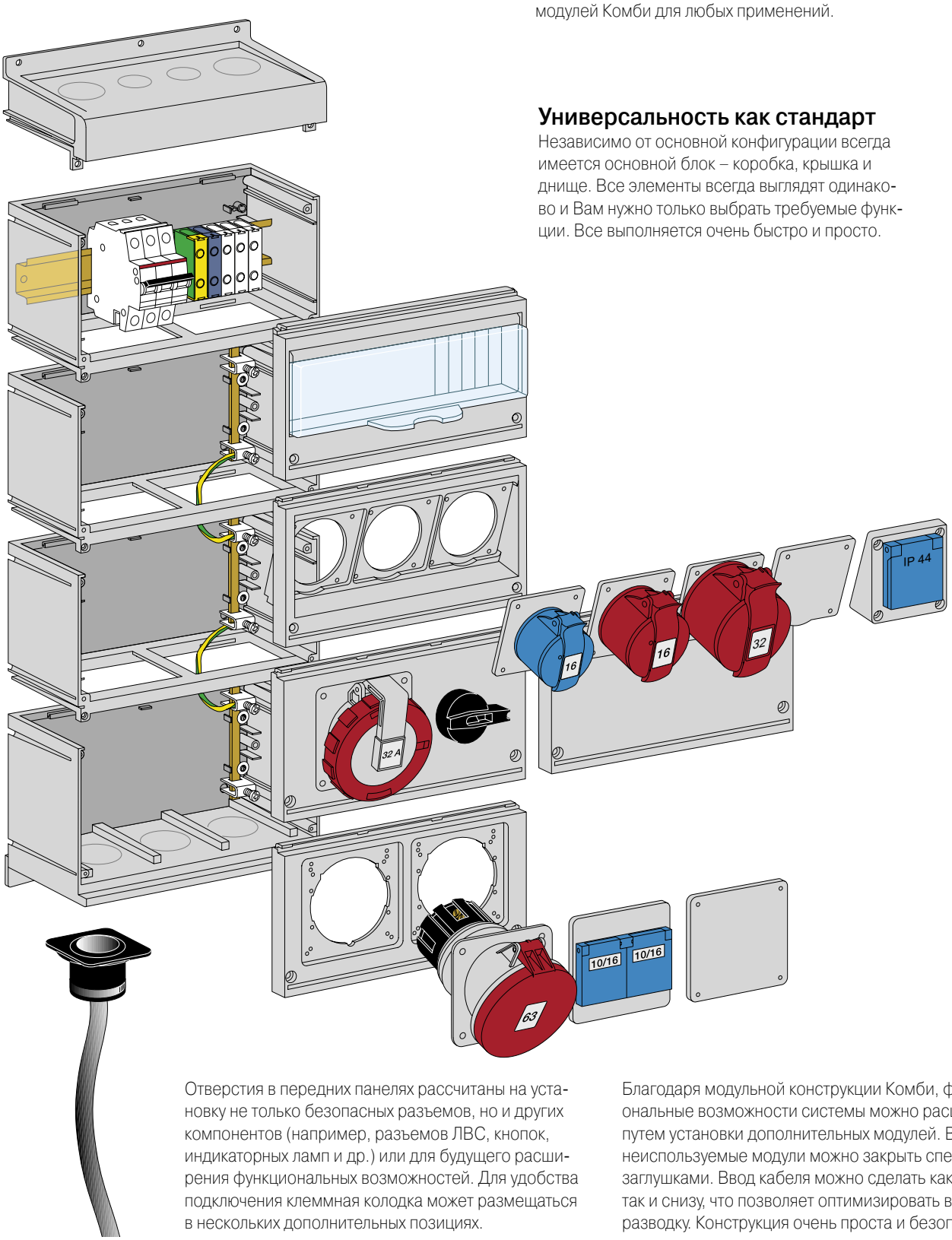

Отверстия в передних панелях рассчитаны на установку не только безопасных разъемов, но и других компонентов (например, разъемов ЛВС, кнопок, индикаторных ламп и др.) или для будущего расширения функциональных возможностей. Для удобства подключения клеммная колодка может размещаться в нескольких дополнительных позициях.

Благодаря модульной конструкции Комби, функциональные возможности системы можно расширить путем установки дополнительных модулей. Временно неиспользуемые модули можно закрыть специальными заглушками. Ввод кабеля можно сделать как сверху, так и снизу, что позволяет оптимизировать внутреннюю разводку. Конструкция очень проста и безопасна.

Модульные устройства Комби

Описание

Концепция модульных устройств Комби

Основной комплект и компоненты для оснащения и выбора конфигурации на месте монтажа.
Стандартный комплект включает:
шины N + E, соединительные клеммы 2x16 мм^2/1x35 мм^2.
Недостающие компоненты поставляются со всеми необходимыми крепежными элементами.

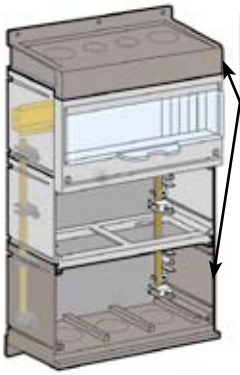

Код заказа	Тип	Описание
2CMA191077R1000	FMCE40	1 ряд, без DIN-рейки и без заглушки (нижняя секция с дном и верхняя крышка)

Возможные варианты комплектации:

FMCE 42

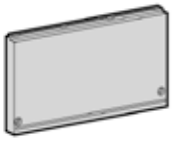

2CMA191079R1000
1 ряд
Заглушка
для неиспользуемого модуля

FMCE 49

2CMA191086R1000
1 ряд
1 место д/разъема
Крышка для установки одного модуля с блокировочным выключателем, 32 А

32RAU...W
1 место
Разъем IEC 60309-2
32 А

FMCE 48

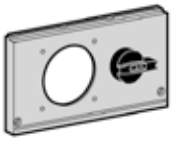

2CMA191085R1000
1 ряд
1 место д/разъема
Крышка для установки одного модуля с блокировочным выключателем, 16 А

16RAU...W
1 место
Разъем IEC 60309-2
16 А

FMCE 46

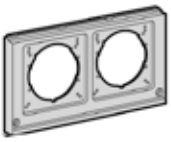

2CMA191083R1000
1 ряд
2 места д/разъема

63RAU
1 место
Разъем IEC 60309-2
63 А

FMCE 51

2CMA191088R1000
2x10/16A
1 место

FMCE 53

2CMA191090R1000
Заглушка
на 1 место
Для неиспользуемого модуля

FMCE 47

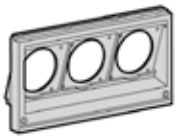

2CMA191084R1000
1 ряд
3 места д/разъема

16RU & 32RU
1 место
Разъем IEC 60309-2
16 и 32 А

FMCE 50

2CMA191087R1000
1x10/16A
1 место

FMCE 54

2CMA191091R1000
Заглушка
на 1 место
Для неиспользуемого модуля

Аксессуары

FMCE 41

2CMA170188R1000
Втулка KIG для ввода кабеля диаметром 18 - 48 мм

FMCE 52

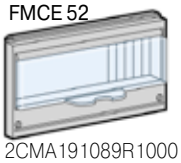

2CMA191089R1000
Передняя панель и крышка для секции с DIN-элементами с DIN-рейкой на 13 модулей в комплекте.

FMCE 43

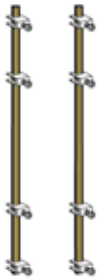

2CMA191080R1000
Шины N+E
В комплект 1 пары входит 8 зажимов
длина = 2 ряда

FMCE 45

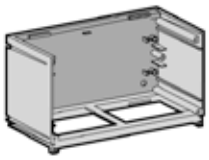

2CMA191082R1000
Промежуточная однорядная секция высотой 130 мм для увеличений высоты коробки Комби

FMCE 67

2CMA191103R1000
Соединительные клеммы,
2x16 мм^2 (медь)
1x35 мм^2 (медь)
3 фазы, N, E

Модульные устройства Комби

Модульные устройства Комби Пластик
Брызгозащищенные, IP44

2CMC711004F0002

MP16

2CMC711004F0003

MP16/1

2CMC711004F0028

MP16/1MS

2CMC711004F0027

MPR16MS

2CMC711004F0023

MPR16/3MS

Модульные устройства Комби Пластик на 16, 32 и 63 А

Рабочее напряжение 230/400 В переменного тока

Оболочка:	термопласт
Размеры:	согласно таблице или заказу
Разъемы:	Устройства Комби Пластик предназначены для установки как однофазных разъемов различных типов, так и промышленных разъемов до 63 А, с механической блокировкой и без нее.
Кабельный ввод:	4 удаляемые заглушки в верхней панели: 2 x ⌀ 40 мм и 2 x ⌀ 25 мм в нижней панели: 3 x ⌀ 47 мм
Сечение кабеля:	2 x 16 мм^2 (медь). Позволяет подключение шлейфа
Передняя панель:	Для автоматов и УЗО, максимум 13 модулей, 2 открытых отверстия, остальные закрыты удаляемыми заглушками. DIN-рейка на задней панели для клемм, автоматов и УЗО. Расстояние между DIN-рейкой и задней панелью достаточно для выполнения разводки проводников. Крышка запирается на замок.

Разъемы	УЗО 30 мА	Автомат	Тип	Код заказа	Масса, 1 шт., кг
Модульные устройства Комби Пластик на 16 А					
Размер блока ШхВхГ, мм: 250x170x160					
2 x 10/16 А	-	-	MP16	2CMA168999R1000	1,7
IEC 60309, 1 x 16 А, 3P+N+E	-	-			
Размер блока ШхВхГ, мм: 250x300x160					
2 x 10/16 А	-	1P	MP16/1	2CMA168998R1000	2,0
IEC 60309, 1 x 16 А, 3P+N+E	-	3P			
2 x 10/16 А	-	1P	MP16/1MS	2CMA168891R1000	2,6
IEC 60309, 1 x 16 А, 3P+N+E	-	3P			
2 x 10/16 А	да	-	MPR16	2CMA168997R1000	2,3
IEC 60309, 1 x 16 А, 3P+N+E	да	3P			
Размер блока ШхВхГ, мм: 250x430x160					
4 x 10/16 А	-	2 x 1P	MP16/3	2CMA168996R1000	3,1
IEC 60309, 3 x 16 А, 3P+N+E	-	2 x 3P			
4 x 10/16 А	да	2 x 3P	MPR16/3	2CMA168995R1000	3,4
IEC 60309, 3 x 16 А, 3P+N+E	да	2 x 3P			
2 x 10/16 А	да	-	MPR16MS	2CMA168980R1000	3,1
IEC 60309, 1 x 16 А, 3P+N+E	да	3P			
Размер блока ШхВхГ, мм: 250x560x160					
4 x 10/16 А	да	2 x 1P	MPR16/3MS	2CMA168982R1000	4,7
IEC 60309, 3 x 16 А, 3P+N+E	да	2 x 3P			

• Аксессуары ..... стр. 73 • Технические характеристики ..... стр. 74 • Размеры ..... стр. 74

Модульные устройства Комби

Модульные устройства Комби Пластик
Брызгозащищенные, IP44

Вид спереди

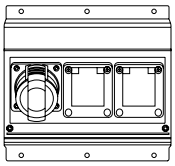

MP16

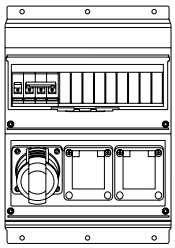

MP16/1

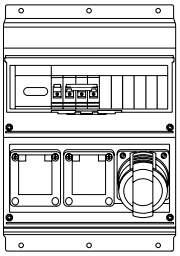

MP16/1MS

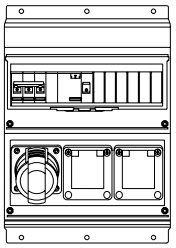

MPR16

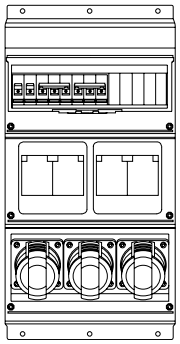

MP16/3

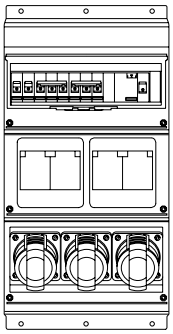

MPR16/3

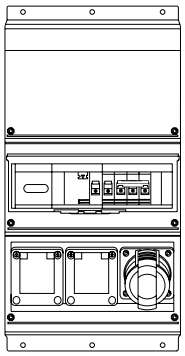

MPR16MS

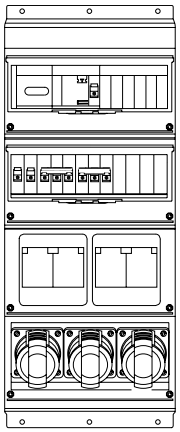

MPR16/3MS

Схема подключения

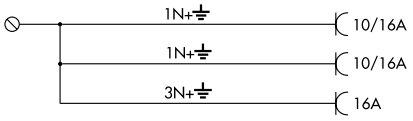

MP16

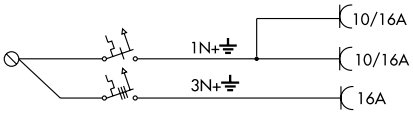

MP16/1

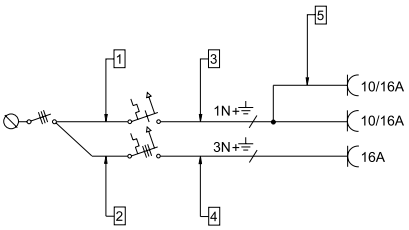

MP16/1MS

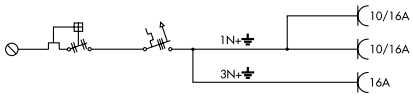

MPR16

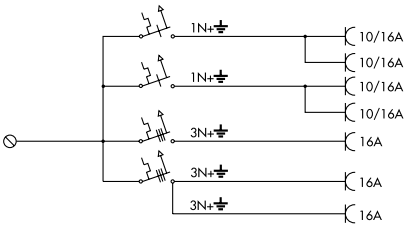

MP16/3

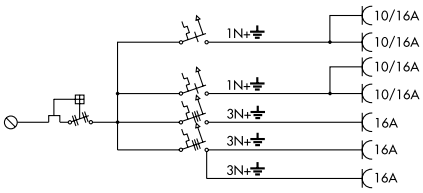

MPR16/3

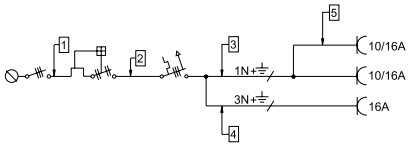

MPR16MS

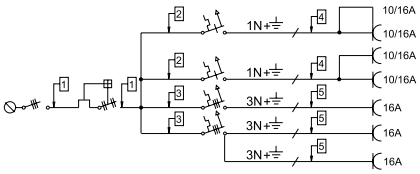

MPR16/3MS

Модульные устройства Комби

Модульные устройства Комби Пластик
Брызгозащищенные, IP44

2CMC711004F0007

MP32

2CMC711004F0026

MP32/2MS

2CMC711004F0025

MPR32/1MS

Разъемы	УЗО 30 мА	Автомат	Тип	Код заказа	Масса, 1 шт., кг
Модульные устройства Комби Пластик на 32 А					
Размер блока ШхВхГ, мм: 250x300x160					
2 x 10/16 A IEC 60309, 1 x 32 A, 3P+N+E	- -	2 x 1P 3P	MP32	2CMA168994R1000	1,7
4 x 10/16 A IEC 60309, 1 x 16 A, 3P+N+E IEC 60309, 1 x 32 A, 3P+N+E	да да -	2 x 1P 3P 3P	MPR 32	2CMA168991R1000	4,0
2 x 10/16 A IEC 60309, 1 x 32 A, 3P+N+E	- -	1P 2 x 3P	MP32/1	2CMA168993R1000	2,6
Размер блока ШхВхГ, мм: 250x430x160					
5 x 10/16 A IEC 60309, 1 x 16 A, 3P+N+E IEC 60309, 1 x 32 A, 3P+N+E	- - -	2 x 1P 3P 3P	MP32/2	2CMA168992R1000	3,1
5 x 10/16 A IEC 60309, 1 x 16 A, 3P+N+E IEC 60309, 1 x 32 A, 3P+N+E	- - -	2 x 1P 3P 3P	MP32/2MS	2CMA168983R1000	3,3
Размер блока ШхВхГ, мм: 250x560x160					
4 x 10/16 A IEC 60309, 1 x 16 A, 3P+N+E IEC 60309, 1 x 32 A, 3P+N+E	да да да	2 x 1P 3P 3P	MPR32/1MS	2CMA168984R1000	4,8

Вид спереди

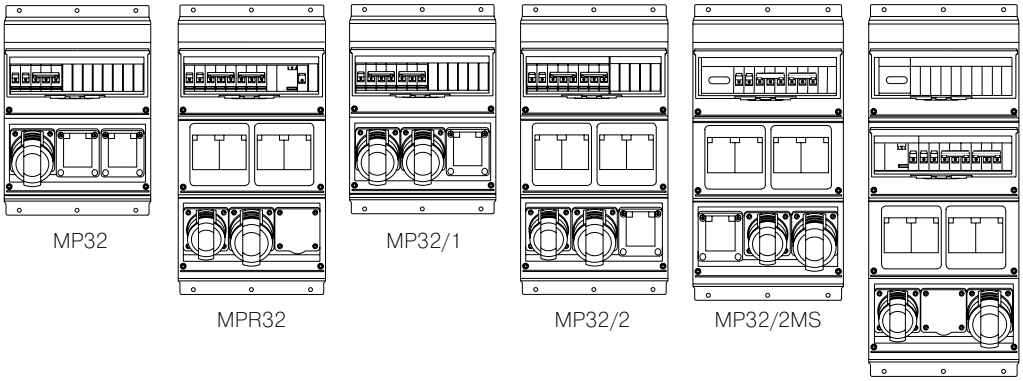

Схема подключения

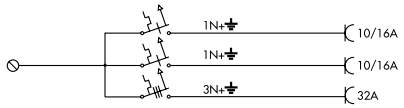

MP32

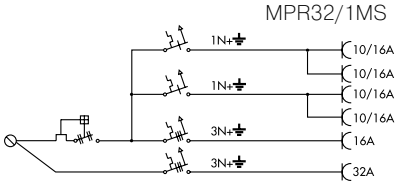

MPR32

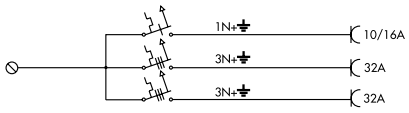

MP32/1

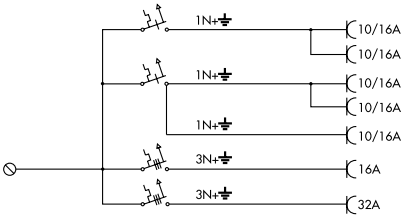

MP32/2

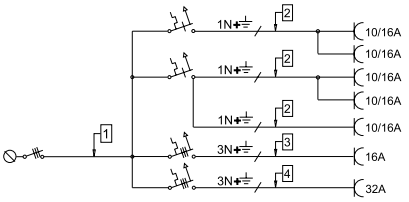

MP32/2MS

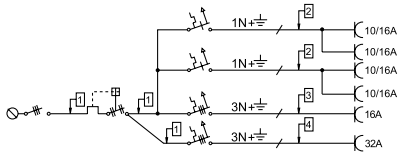

MPR32/1MS

• Аксессуары ..... стр. 73 • Технические характеристики ..... стр. 74 • Размеры ..... стр. 76

Модульные устройства Комби

Модульные устройства Комби Пластик
Брызгозащищенные, IP44

2CMC711004F0011

MP63

2CMC711004F0024

MPR63/1MS

Разъемы	УЗО 30 мА	Автомат	Тип	Код заказа	Масса, 1 шт., кг
Модульные устройства Комби Пластик на 63 А					
Размер блока ШхВхГ, мм: 250x430x160					
3 x 10/16 A	-	2 x 1P	MP63	2CMA168990R1000	4,0
IEC 60309, 1 x 16 A, 3P+N+E	-	3P			
IEC 60309, 1 x 32 A, 3P+N+E	-	3P			
IEC 60309, 1 x 63 A, 3P+N+E	-	-			
Размер блока ШхВхГ, мм: 250x560x160					
3 x 10/16 A	да	2 x 1P	MPR63	2CMA168989R1000	5,4
IEC 60309, 1 x 16 A, 3P+N+E	да	3P			
IEC 60309, 1 x 32 A, 3P+N+E	-	3P			
IEC 60309, 1 x 63 A, 3P+N+E	-	3P			
3 x 10/16 A	да	2 x 1P	MPR63/1	2CMA168988R1000	5,4
IEC 60309, 1 x 16 A, 3P+N+E	да	3P			
IEC 60309, 1 x 32 A, 3P+N+E	да	3P			
IEC 60309, 1 x 63 A, 3P+N+E	да	3P			
3 x 10/16 A	да	2 x 1P	MPR63/1MS	2CMA168985R1000	5,7
IEC 60309, 1 x 16 A, 3P+N+E	да	3P			
IEC 60309, 1 x 32 A, 3P+N+E	да	3P			
IEC 60309, 1 x 63 A, 3P+N+E	да	3P			

Вид спереди

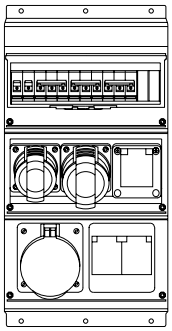

MP63

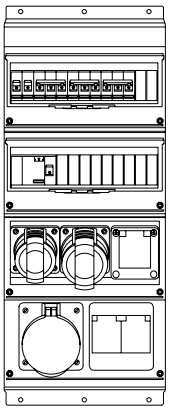

MPR63

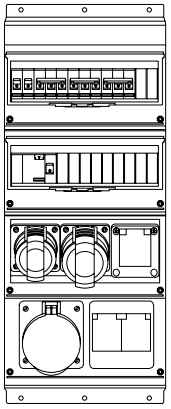

MPR63/1

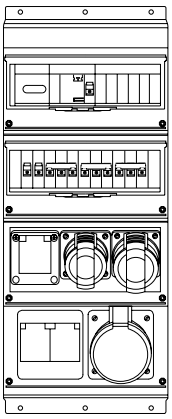

MPR63/1MS

Схема подключения

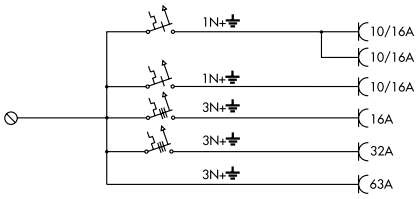

MP63

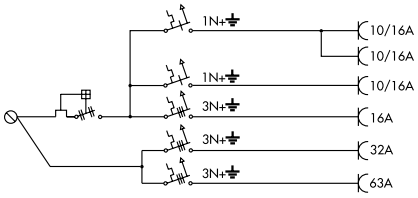

MPR63

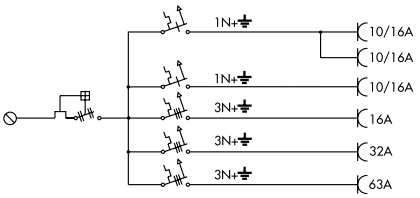

MPR63/1

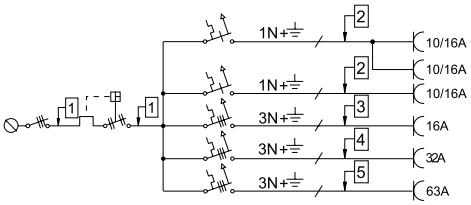

MPR63/1MS

• Аксессуары.....стр. 73 • Технические характеристики ..... стр. 74 • Размеры .....стр. 77

Модульные устройства Комби

Модульные устройства Комби Пластик с разъемами с выключателем и блокировкой. Брызгозащищенные, IP44

2CMC711004F0013

MP32/SW1

2CMC711004F014

MP32/SW2

Разъемы	УЗО 30 мА	Автомат	Тип	Код заказа	Масса, 1 шт., кг
Модульные устройства Комби Пластик с разъемами с выключателем и блокировкой, 32 А					
Размер блока ШхВхГ, мм: 250x430x160					
1 x 10/16 A	-	1P	MP32/SW1	2CMA168987R1000	4.1
IEC 60309, 2 x 16 A, 3P+N+E	-	2 x 3P			
IEC 60309, 1 x 32 A, 3P+N+E [1]	-	3P			
Размер блока ШхВхГ, мм: 250x560x160					
1 x 10/16 A	-	1P	MP32/SW2	2CMA168986R1000	4.9
IEC 60309, 1 x 16 A, 3P+N+E	-	3P			
IEC 60309, 2 x 16 A, 3P+N+E	-	2 x 3P			
IEC 60309, 1 x 32 A, 3P+N+E [1]	-	3P			

[1] Механическая блокировка

Вид спереди

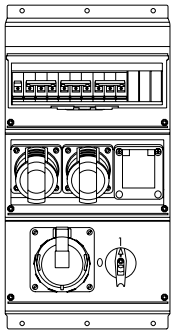

MP32/SW1

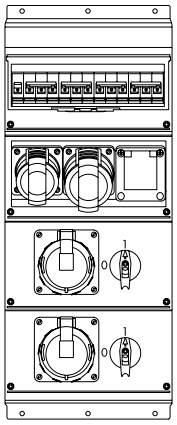

MP32/SW2

Схема подключения

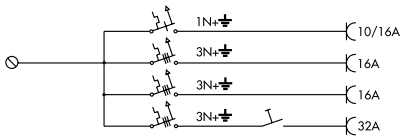

MP32/SW1

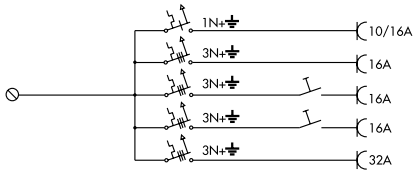

MP32/SW2

• Аксессуары ..... стр. 73 • Технические характеристики ..... стр. 74 • Размеры ..... стр. 78

2CMC711004F016

M16/1

2CMC711004F019

M32/2JFB

Модульные устройства Комби Металл на 16, 32 и 63 А

Рабочее напряжение 230/400 В переменного тока

Оболочка: Алюминий, передняя панель из нержавеющей стали.

Размеры: согласно таблице или заказу

Разъемы: Устройства Комби Металл предназначены для установки как однофазных разъемов различных типов, так и промышленных разъемов до 63 А, с механической блокировкой и без нее.

Кабельный ввод: Фланцы FL21 в верхней и нижней панели

Сечение кабеля: 2 x 16 мм^2 (медь). Позволяет подключение шлейфа

Передняя панель: Для автоматов и УЗО, максимум 12 модулей, DIN-рейка на задней панели для клемм, автоматов и УЗО.
Расстояние между DIN-рейкой и задней панелью достаточно для выполнения разводки проводников. Крышка запирается на замок.

Разъемы	УЗО 30 мА	Автомат	Тип	Код заказа	Масса, 1 шт., кг
Модульные устройства Комби Металл на 16 А					
Размер блока ШхВхГ, мм: 250x314x172					
2 x 10/16 A	-	1P	M16/1	2CMA179348R1000	3.80
IEC 60309, 1 x 16 A, 3P+N+E	-	3P			
2 x 10/16 A	да	1P	M16/2JFB	2CMA179349R1000	4.55
IEC 60309, 1 x 16 A, 3P+N+E	да	3P			
Размер блока ШхВхГ, мм: 250x574x179					
4 x 10/16 A	-	2 x 1P	M32/1	2CMA179350R1000	6.75
IEC 60309, 1 x 16 A, 3P+N+E	-	3P			
IEC 60309, 1 x 32 A, 3P+N+E	-	3P			
4 x 10/16 A	-	2 x 1P	M32/2JFB	2CMA179351R1000	7.35
IEC 60309, 1 x 16 A, 3P+N+E	-	3P			
IEC 60309, 1 x 32 A, 3P+N+E	-	3P			
Размер блока ШхВхГ, мм: 250x704x188					
4 x 10/16 A	-	2 x 1P	M63/1	2CMA179352R1000	8.95
IEC 60309, 1 x 16 A, 3P+N+E	-	3P			
IEC 60309, 1 x 32 A, 3P+N+E	-	3P			
IEC 60309, 1 x 63 A, 3P+N+E	-	3P			
4 x 10/16 A	-	2 x 1P	M63/2JFB	2CMA179353R1000	9.55
IEC 60309, 1 x 16 A, 3P+N+E	-	3P			
IEC 60309, 1 x 32 A, 3P+N+E	-	3P			
IEC 60309, 1 x 63 A, 3P+N+E	-	3P			

• Аксессуары ..... стр. 73 • Технические характеристики ..... стр. 79 • Размеры ..... стр. 79

Модульные устройства Комби

Модульные устройства Комби Металл
Брызгозащищенные, IP44

Вид спереди

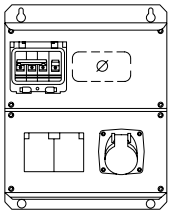
M16/1

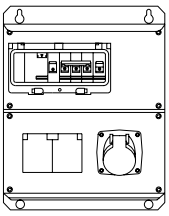
M16/2JFB

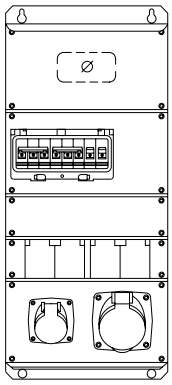
M32/1

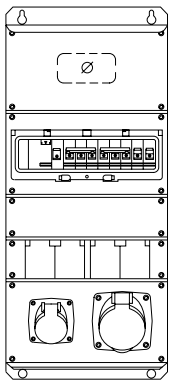
M32/2JFB

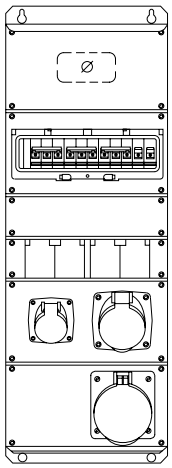
M63/1

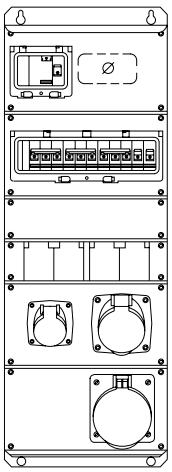
M63/2JFB

Схема подключения

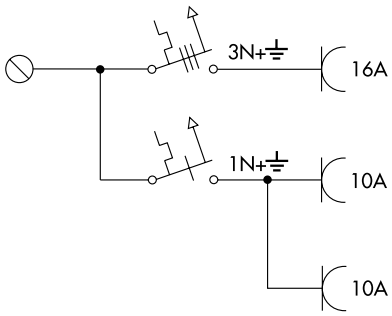

M16/1

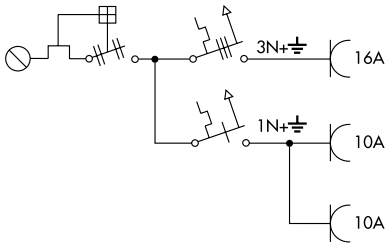

M16/2JFB

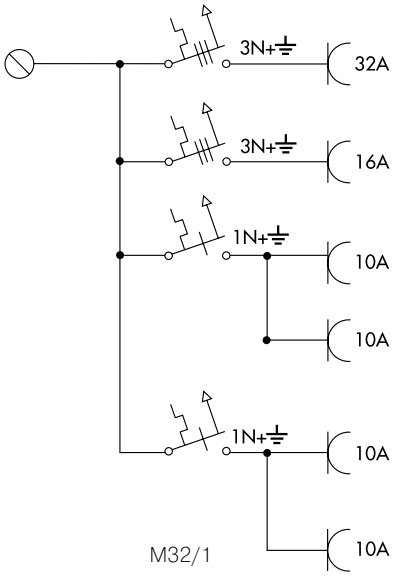

M32/1

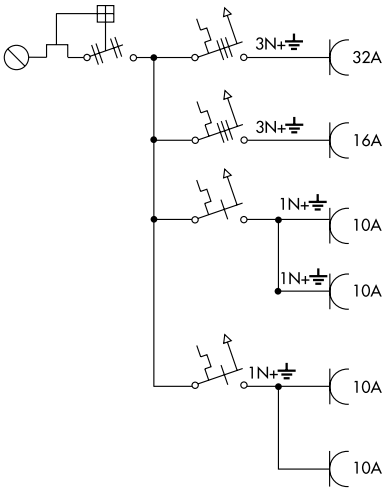

M32/2JFB

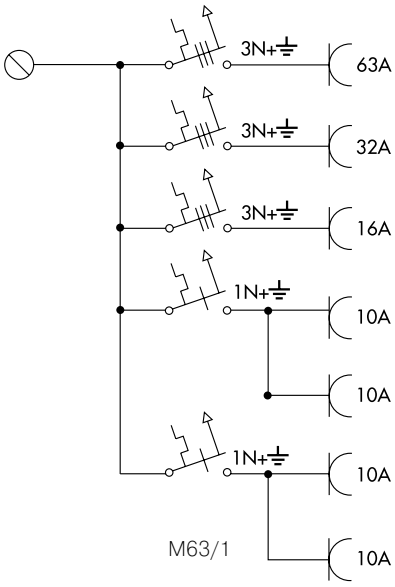

M63/1

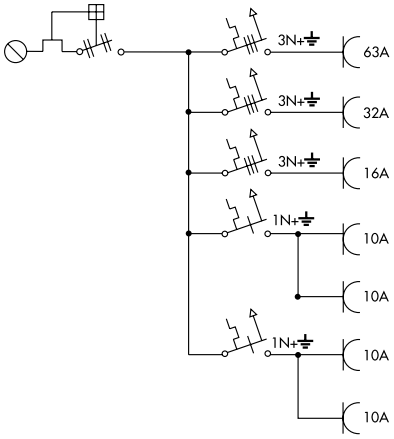

M63/2JFB

Технические характеристики

Изделия со степенью защиты IP44

Крутящий момент затяжки

Ток	Винтовые зажимы клемм Нм	Винты внутреннего кабельного зажима Нм	Крепежные винты Нм
16 A	0.8	1.2	1.2
32 A	1.2	1.2	1.2
63 A	3.5	1.5	1.2

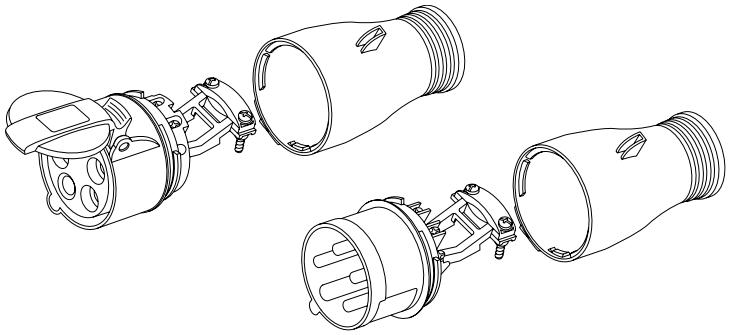

16 - 32 A, IP44

Диаметр проводников

Тип устройства	Диаметр проводника, мм
216	8 - 13
316	13 - 17
416	13 - 17
232	13 - 21.5
332	13 - 21.5
432	13 - 21.5
263	17 - 35
363	17 - 35
463	17 - 35

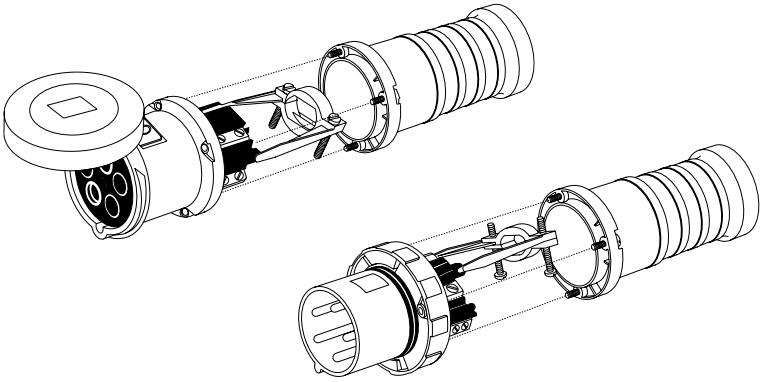

63 - 125 A, IP44

Изделия со степенью защиты IP67

Крутящий момент затяжки

Ток	Винтовые зажимы клемм Нм	Винты внутреннего кабельного зажима Нм	Крепежные винты Нм
16 A	0.8	1.2	1.2
32 A	1.2	1.2	1.2
63 A	3.5	1.5	1.2
125 A	5.6	2.0	2.0

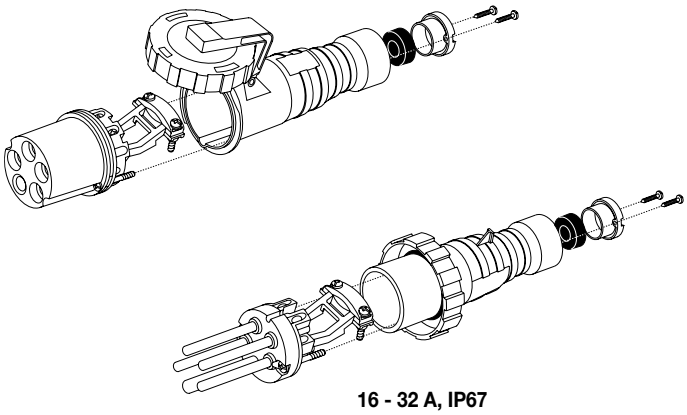

16 - 32 A, IP67

Диаметр проводников

Тип устройства	Диаметр проводника, мм
216	8 - 13
316	13 - 17
416	13 - 17
232	13 - 21.5
332	13 - 21.5
432	13 - 21.5
263	17 - 35
363	17 - 35
463	17 - 35
2125	24 - 48
3125	24 - 48
4125	24 - 48

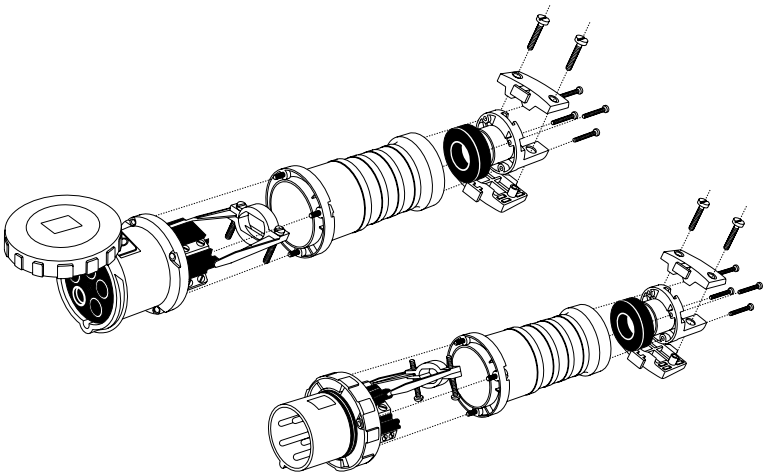

63 - 125 A, IP44

Размеры

Вилки, тип P..

Тип	A	B	C	Dmax
216P..	115	63	78	13
316P..	140	72	103	17
416P..	140	76	103	17
232P..	156	83	110	21.5
332P..	156	83	110	21.5
432P..	156	88	110	21.5
263-463P..	215	103	148	35

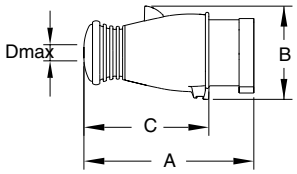

216-432P..

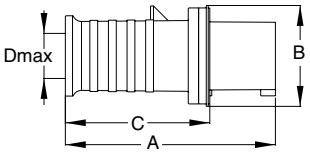

263-463P..

Тип	A	B	C	Dmax
216P..W	128	71	94	13
316P..W	144	79	111	17
416P..W	146	87	112	17
232P..W	147	94	105	21.5
332P..W	147	94	105	21.5
432P..W	161	101	119	21.5
263-463P..W	275	114	213	41
2125-4125P..W	313	130	242	48

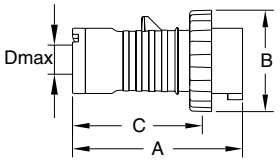

216-432P..W

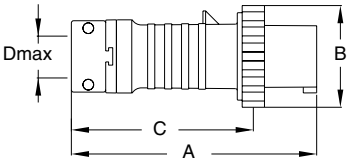

263-4125P..W

Соединители, тип C..

Тип	A	B	Dmax
216C..	124	75	13
316C..	150	85	17
416C..	152	89	17
232C..	171	93	21.5
332C..	171	93	21.5
432C..	171	99	21.5
263-463C..	224	112	35

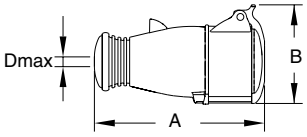

216-432C...

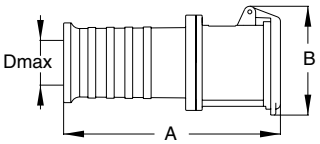

263-463C..

Тип	A	B	Dmax
216C..W	151	80	13
316C..W	168	88	17
416C..W	170	97	17
232C..W	177	102	21.5
332C..W	177	102	21.5
432C..W	182	109	21.5
263-463C..W	286	111	41
2125-4125C..W	325	122	48

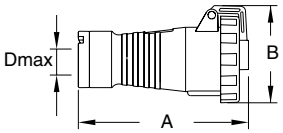

216-432C..W

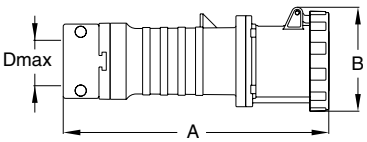

263-4125C..W

Размеры

Розетки для установки на поверхность, тип RS….

Тип	A	B	C	C1	Dmax	E	F
216RS..	91	117	75	54	18/M20	66	5.5
316RS..	100	132	91	67	18/M20	79	5.5
416RS..	104	134	91	67	18/M20	79	5.5
232RS..	118	163	111	72	22/M25	85	5.5
332RS..	116	163	111	72	22/M25	85	5.5
432RS..	121	164	111	72	22/M25	85	5.5

Тип	A	B	C	C1	D	E
263-463RS..	136	254	170	95	M32	107

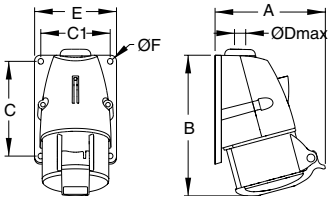

216 - 432RS..

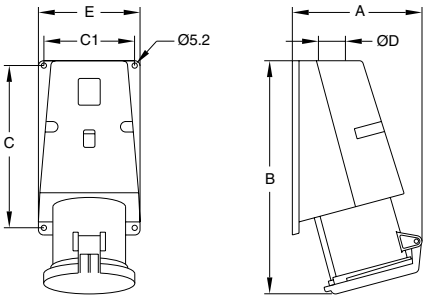

263 - 463RS..

Розетки для установки на поверхность, тип RS…W

Тип	A	B	C	C1	D	E	F
216RS..W	115	172	150	60	25	99	6.5
316RS..W	118	170	150	60	25	99	6.5
416RS..W	124	169	150	60	25	99	6.5
232RS..W	129	178	150	60	25	99	6.5
332RS..W	129	178	150	60	25	99	6.5
432RS..W	131	178	150	60	25	99	6.5
263-463RS..W	150	263	176	76	32	118	8.0
2125-4125RS..W	171	282	188	85	50	145	9.0

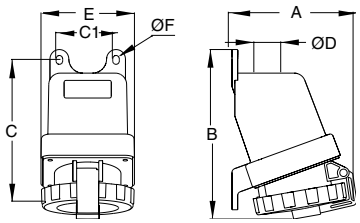

216 - 432RS..W

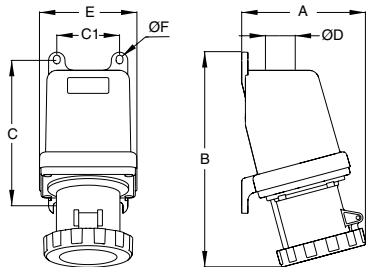

263 - 4125RS..W

Розетки для установки на поверхность, с подключением шлейфа и без подключения шлейфа, тип RL…, RL…W, RNL…W

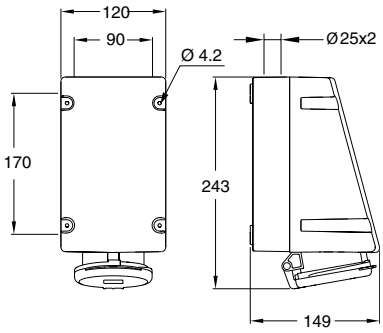

216 - 432RL..

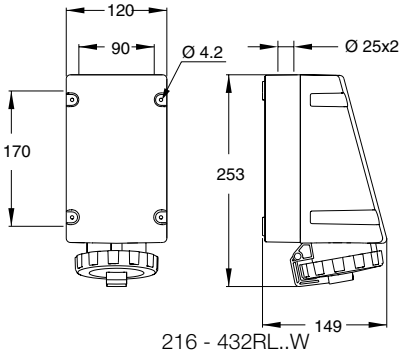

216 - 432RL..W
216 - 432RNL...W

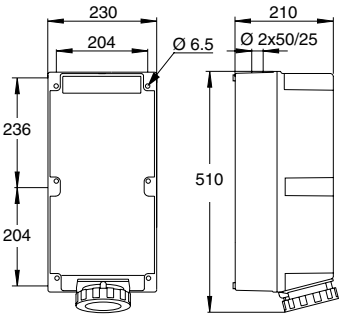

2125 - 4125RL..W

Размеры

Розетки для установки на поверхность, тип CUHV….

Тип	A	B	C	D	E	F	G
CUHV 216-416	134	139	82	71	80	120	111
CUHV 232-332	140	143	88	71	80	120	111
CUHV 432	142	146	95	71	80	120	111
CUHV 263-463	255	215	108	129	150	187	124

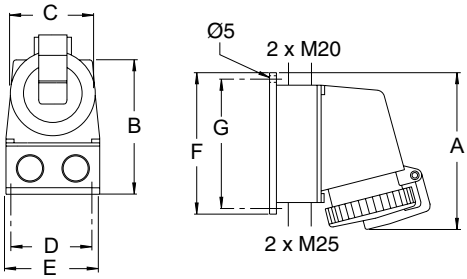

Розетки для монтажа на поверхности для скрытой проводки, тип CUED…

Тип	B	H	D	E	E1
CUED 216.....	85	85	49	29.5	32
CUED 416.....	95	95	62	29.5	32

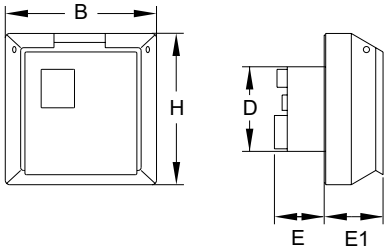

Розетки для монтажа на поверхности, тип RD…

Тип	B	H	C	C1	E
RD 216.....	85	85	67	67	77
RD 416.....	95	95	70	70	81

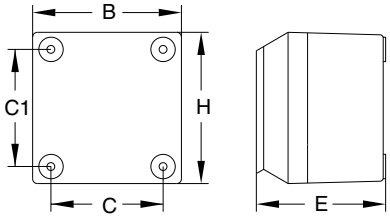

Розетки с блокировкой и выключателем, тип MHS…

Тип	B	C	C1	E1	H
216-416MHS..	168	91	125	116	129
232-432MHS..	168	91	125	126	129
263-463MHS..	206	132	152	168	168

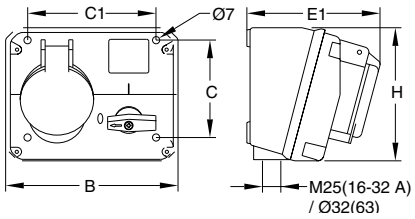

216-463MHS..

Розетки с блокировкой и выключателем, тип MHS…W

Тип	B	C	C1	E1	H
216-416MHS..W	168	91	125	126	129
232-432MHS..W	168	91	125	136	129
263-463MHS..W	206	132	152	182	168

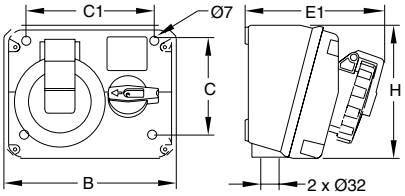

216-463MHS..W

Размеры

Розетки с блокировкой и выключателем, тип MVS…

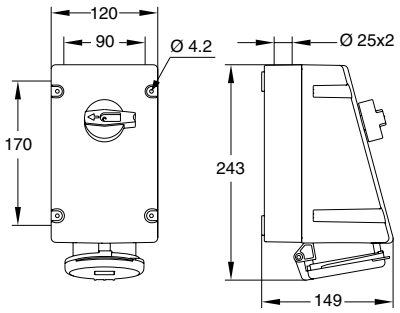

216-432MVS..

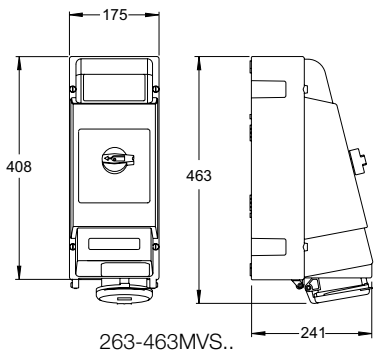

263-463MVS..

Розетки с блокировкой и выключателем, тип MVS…W, MVS…WH

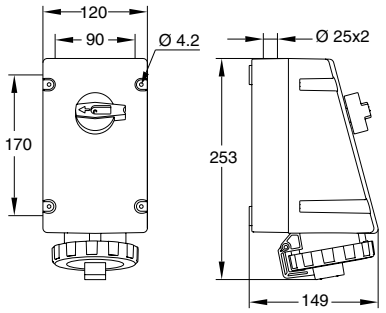

216-432MVS..W

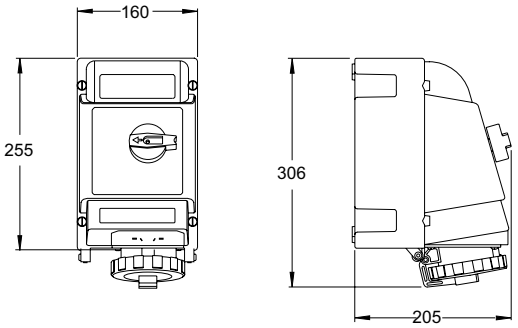

216-432MVS..WH

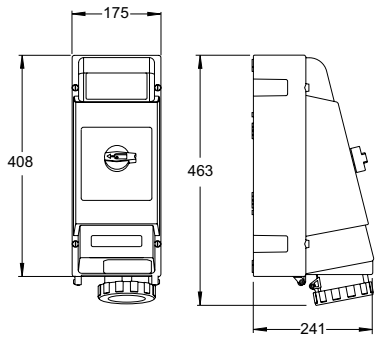

263-125MVS..WH

Размеры

Розетки с блокировкой и выключателем, тип MM…

Тип	B	C	C1	E1	H
316-416MM..	135	165	91.5	125	198
332-432MM..	135	165	91.5	135	198
263-463MM..	165	201	91.5	183	228

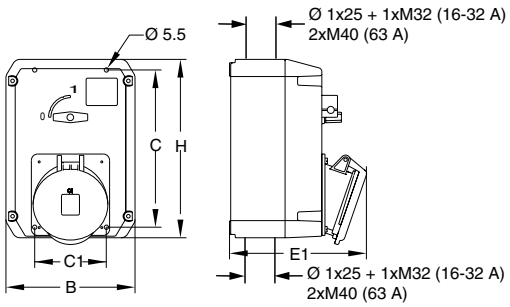

316-463MM..

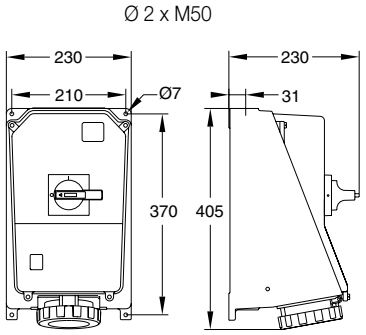

2125-4125MM..

Розетки с блокировкой и выключателем

- с автоматом, тип MPM… , MPM…W
- с УЗО, тип MPR… , MPR…W
- подготовленные для установки автомата/УЗО, тип MP…P, MP…PW

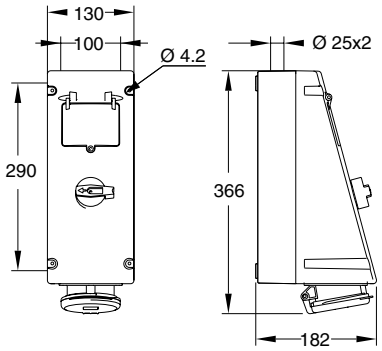

216-432MPM..
216-432MPR..
216-432MP..P

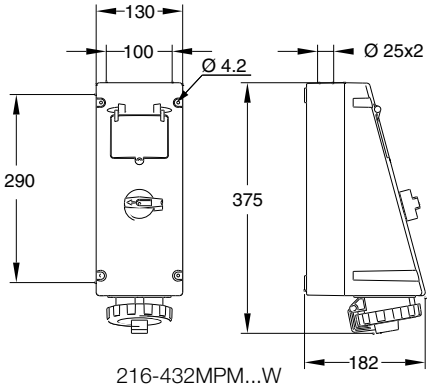

216-432MPM...W
216-432MPR...W
216-432MP...WP

Розетки

- с автоматом, тип RPM… , RPM…W
- с УЗО, тип RPR… , RPR…W
- подготовленные для установки автомата/УЗО, тип RP…P , RP…WP

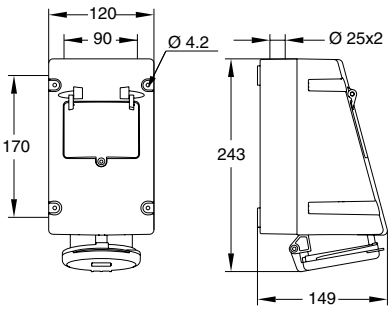

216-432RPM..
216-432RPR..
216-432RP..P

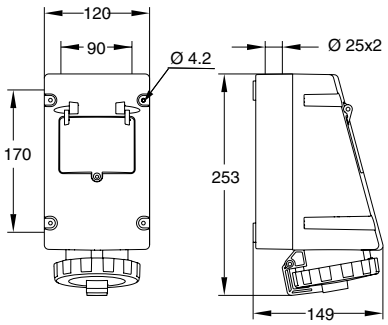

216-432RPM...W
216-432RPR...W
216-432RP...WP

Размеры

Розетки для скрытой проводки, тип R..

Тип	C	C1	D	D2	E	E1	H
216R..	44-47	44-47	49	56	56	29	73
316R..	50-52	50-52	59	66	58	30	87
416R..	50-52	50-52	59	66	60	31	89

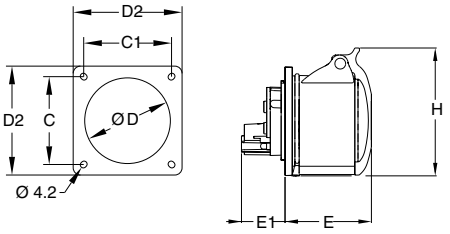

216-416R..
216-432RU...

Розетки для скрытой проводки, тип RU..

Тип	C	C1	D	D2	E	E1	H
216RU..	60-61	60-61	49	75	56	29	79
316RU..	60-61	60-61	59	75	58	30	87
416RU..	60-61	60-61	59	75	60	31	89
232RU..	60-61	60-61	66	75	70	34	93
332RU..	60-61	60-61	66	75	70	34	93
432RU..	60-61	60-61	66	75	71	34	99
263-463RU..	61	61	70	98	87	48	112

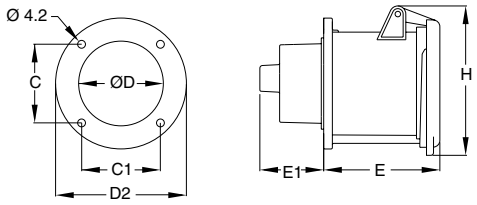

263-463RU..

Розетки для скрытой проводки, тип RU..W

Тип	C	C1	D	D2	E	E1	H
263-463RU..W	61	61	70	98	89	48	111
2125-4125RU..W	71	71	88	115	100	58	122

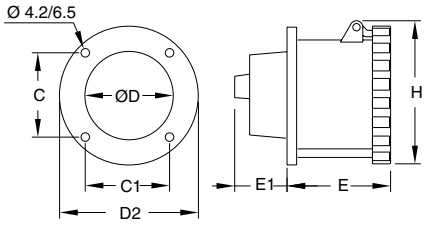

263-4125RU...W

Розетки для скрытой проводки, тип RAM..

Тип	C	C1	D	D2	D3	E	E1	H
216RAM..	55	55	63	70	78	53	42	76
316RAM..	66	66	78	83	89	53	46	85
416RAM..	66	66	78	83	89	55	48	89
232RAM..	75	75	87	93	99	61	52	98
332RAM..	75	75	87	93	99	61	52	98
432RAM..	75	75	87	93	99	64	52	101

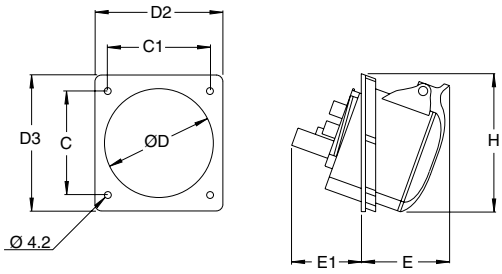

216-432RAM...

Размеры

Розетки для скрытой проводки, тип RAU..

Тип	C	C1	D	D2	E	E1	H
216RAU..	85	85	98	110	48	48	110
316RAU..	85	85	98	110	50	48	110
416RAU..	85	85	98	110	51	50	110
232RAU..	85	85	98	110	61	53	110
332RAU..	85	85	98	110	61	53	110
432RAU..	85	85	98	110	63	54	110
263-463RAU..	84	80	92	104	62	95	111

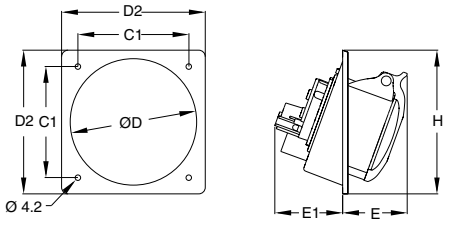

216-432RAU...

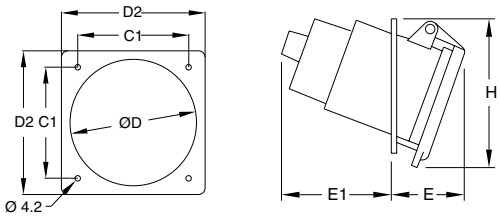

263-463RAU...

Розетки для скрытой проводки, тип RAU..W

Тип	C	C1	D	D2	E	E1	H
216RAU..W	79.5	79.5	83	95	45	57	95
316RAU..W	79.5	79.5	83	95	45	57	95
416RAU..W	79.5	79.5	83	95	47	57	99
232RAU..W	79.5	79.5	83	95	56	61	104
332RAU..W	79.5	79.5	83	95	56	61	104
432RAU..W	79.5	79.5	83	95	56	62	111
263-463RAU..W	84	80	78	104	61	86	115

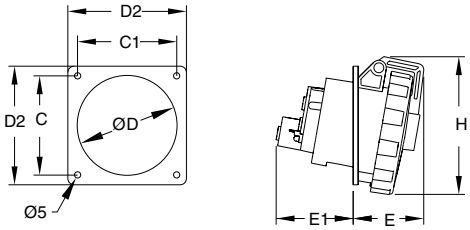

216-432RAU..W

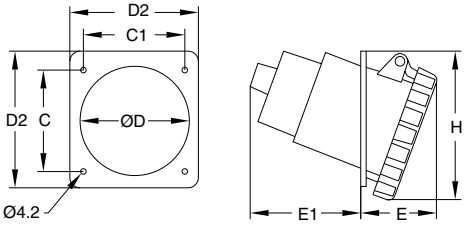

263-463RAU..W

Размеры

Вилки для монтажа на поверхности, тип BS..

Тип	B	C	C1	Dmax	E1	F	H
216BS..	66	75	54	18	72	5.5	110
316BS..	79	91	67	18	78	5.5	124
416BS..	79	91	67	18	81	5.5	125
232BS..	85	111	72	22	94	5.5	153
332BS..	85	111	72	22	94	5.5	153
432BS..	85	111	72	22	96	5.5	154

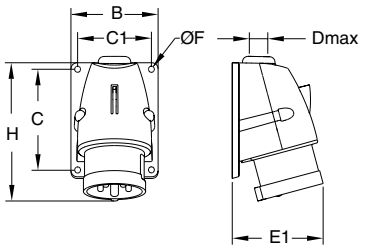

216-432BS..

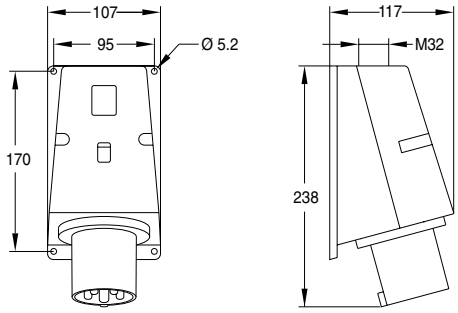

263-463BS..

Вилки для монтажа на поверхности, тип BS..W

Тип	B	C	C1	D	E1	F	H
216BS..W	99	150	60	28.3	129	6.5	196
316BS..W	99	150	60	28.3	132	6.5	202
416BS..W	99	150	60	28.3	134	6.5	209
232BS..W	99	150	60	28.3	136	6.5	220
332BS..W	99	150	60	28.3	136	6.5	220
432BS..W	99	150	60	28.3	140	6.5	226
263-463BS..W	118	176	76	38	138	8	249
2125-4125BS..W	145	188	85	47	160	9	265

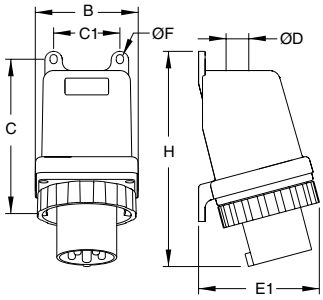

216-4125BS..W

Вилки для монтажа на поверхности, тип CIHV

Тип	B	C	C1	E1	H	H1
CIHV 363-463	150	124	129	205	250	186

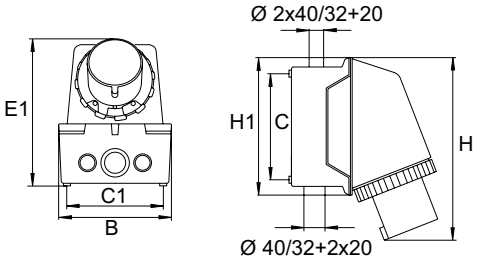

CIHV 363-463

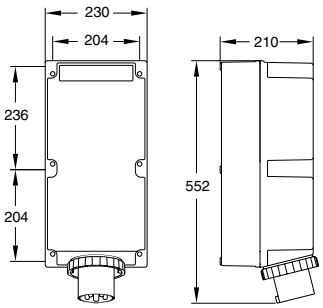

CIHV 2125-4125

Размеры

Вилкидля скрытой проводки, тип B..

Тип	B	C	D	E	E1	E3	E4	H	H1
216B..	9	44-47	49	75	40.5	21.5	46.5	4	30.0
316B..	9	50-52	59	80	46.5	21.0	47.0	5	34.0
416B..	9	50-52	59	90	52.5	21.0	46.5	7	38.0

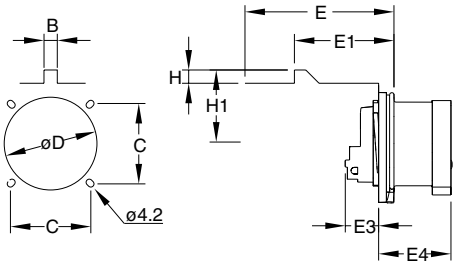

216-416B..

Вилкидля скрытой проводки, тип BU..

Тип	B	C	D	E	E1	E3	E4	H	H1
232BU..	9	60-61	66	90	53.5	24.5	55.5	7	40.0
332BU..	9	60-61	66	90	53.5	24.5	55.5	7	40.0
432BU..	9	60-61	66	105	59.5	25.0	55.5	8	45.0
263-463BU..	11	61	70	105	62.0	50.0	78.0	9	49.5

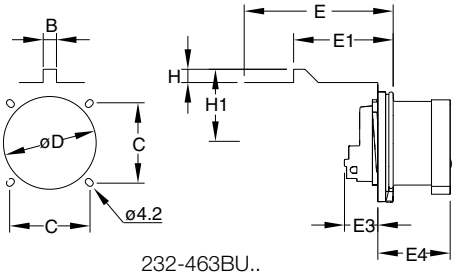

232-463BU..

Вилки для скрытой проводки, тип BU..W

Тип	B	C	D	D2	E3	E4
263-463BU..W	112	61	70	98	50	80
2125-4125BU..W	122	71	81	118	56	89

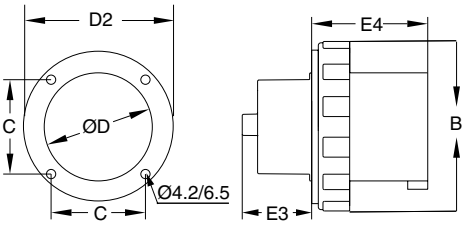

263-4125BU..W

Вилки для скрытой проводки, тип BAU..W

Тип	C	D	E3	E4	F	D2
216BAU..W	79.5	83	10	47	71	95
316BAU..W	79.5	83	10	53	79	95
416BAU..W	79.5	83	10	59	87	95
232BAU..W	79.5	83	12	60	94	95
332BAU..W	79.5	83	12	60	94	95
432BAU..W	79.5	83	12	67	101	95

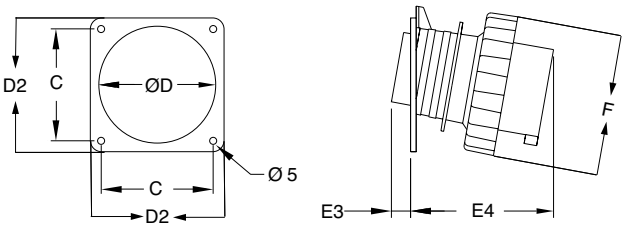

216-432BAU..W

Размеры

Трехлучевые разветвители, тип T..

Тип	B	C	C1	E1	H
216T..	198	99	99	74	189
316T..	202	99	99	81	190
416T..	205	99	99	85	192

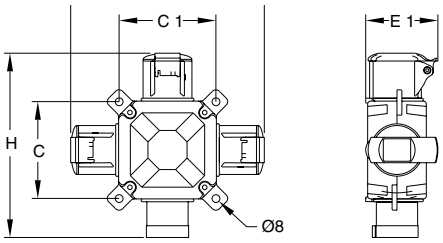

216-416T..

Переходники, тип .....Schuko

Тип	A	B	C
216 Schuko	103	138	53
416 Schuko	103	139	66

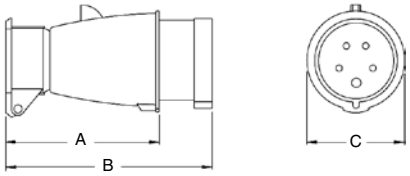

216-416 Schuko

Соединительные устройства, тип A...

Тип	E	H
416A6	125	179
432A6	125	188

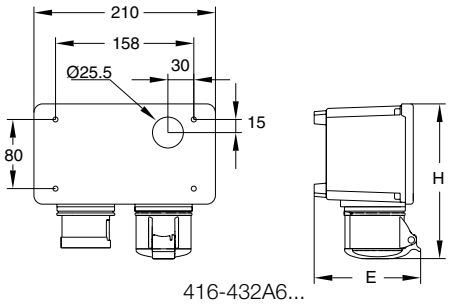

416-432A6...

Определители чередования фаз, тип FP..

Тип	B	L	H
416FP6	65	95	69
432FP6	73	113	79

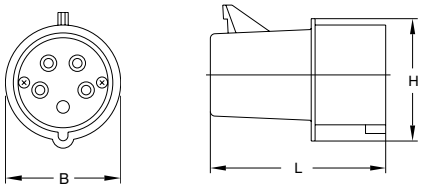

416-432FP6

Устройства изменения чередования фаз, тип FV..

Тип	B	L	H
416FV6	67	163	89
432FV6	75	193	99

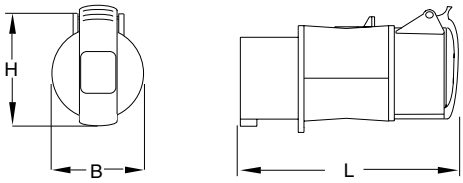

416-432FV6

Вилки со встроенным устройством изменения чередования фаз, тип CPEF..

Тип	B	L	H
CPEF416-6	64	120	67
CPEF432-6	73	147	78

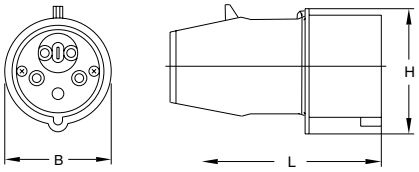

CPEF 416-432

Размеры

Блоки розеток Schuko, тип UJ..

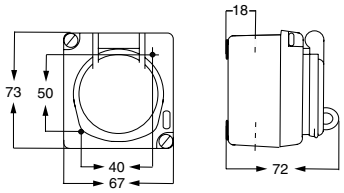

UJ 110/2

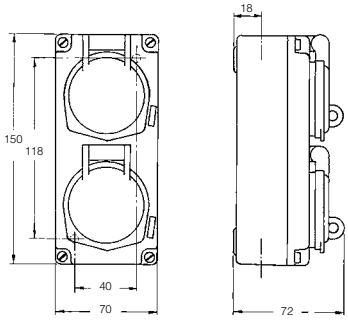

UJ 210/2

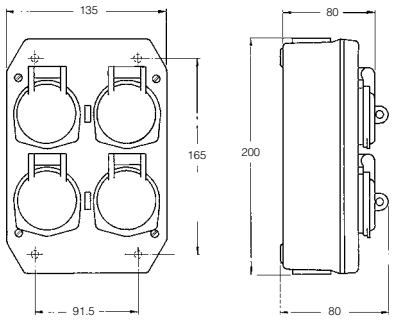

UJ 410

Розетки Schuko для скрытого монтажа, тип UJP

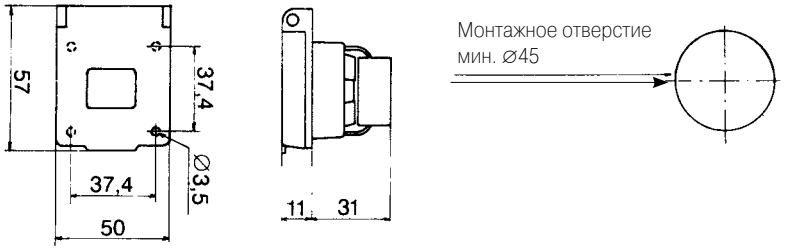

UJP

Размеры

Вилки и розетки на сверхнизкое напряжение

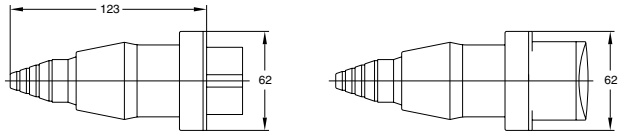

CPT...

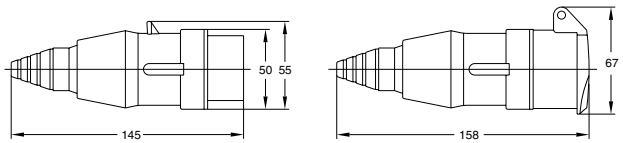

CST...

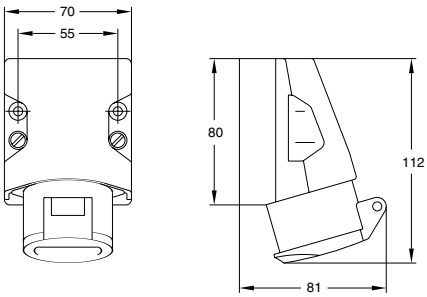

CUGT...

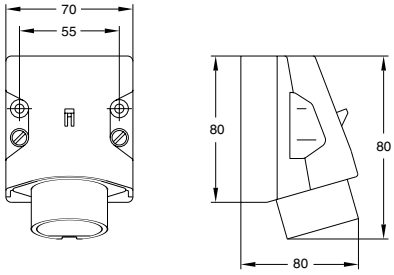

CIGT...

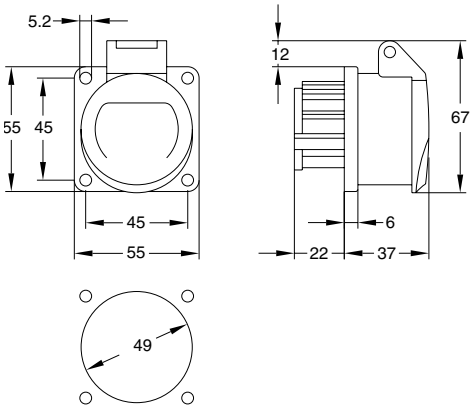

CUIT...

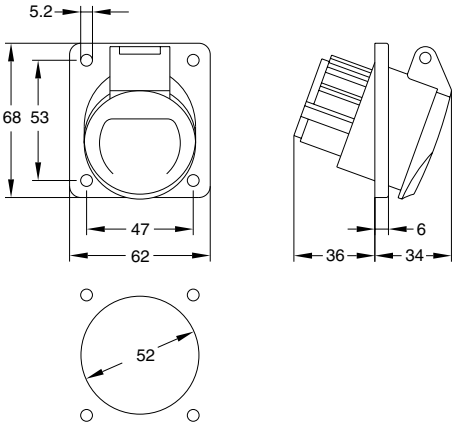

CUIST...

Алфавитный указатель

Код заказа – код изделия

Код заказа	Тип	Стр.
2CMA144007R1000	CWT-2	65
2CMA154029R1000	DRI 4125-6	63
2CMA154098R1000	DRI 432-6	63
2CMA154099R1000	DRI 463-6	63
2CMA162032R1000	216MP6P	39
2CMA162053R1000	416MP6P	39
2CMA162062R1000	232MP6P	39
2CMA162083R1000	432MP6P	39
2CMA162327R1000	263MVS4	29
2CMA162328R1000	263MVS6	29
2CMA162335R1000	363MVS5	29
2CMA162336R1000	363MVS6	29
2CMA162337R1000	363MVS7	29
2CMA162338R1000	363MVS9	29
2CMA162345R1000	463MVS6	29
2CMA162738R1000	2125MVS4WH	32
2CMA162739R1000	2125MVS6WH	32
2CMA162740R1000	2125MVS1WH	32
2CMA162741R1000	3125MVS4WH	32
2CMA162742R1000	3125MVS6WH	32
2CMA162743R1000	3125MVS7WH	32
2CMA162744R1000	3125MVS9WH	32
2CMA162745R1000	3125MVS11WH	32
2CMA162746R1000	3125MVS1WH	32
2CMA162791R1000	4125MVS4WH	32
2CMA162792R1000	4125MVS6WH	32
2CMA162793R1000	4125MVS7WH	32
2CMA162794R1000	4125MVS9WH	32
2CMA162795R1000	4125MVS11WH	32
2CMA162796R1000	4125MVS1WH	32
2CMA162827R1000	263MVS4WH	32
2CMA162828R1000	263MVS6WH	32
2CMA162829R1000	263MVS9WH	32
2CMA162831R1000	263MVS1WH	32
2CMA162834R1000	363MVS4WH	32
2CMA162835R1000	363MVS5WH	32
2CMA162836R1000	363MVS6WH	32
2CMA162837R1000	363MVS7WH	32
2CMA162838R1000	363MVS9WH	32
2CMA162840R1000	363MVS11WH	32
2CMA162841R1000	363MVS1WH	32
2CMA162844R1000	463MVS4WH	32
2CMA162845R1000	463MVS6WH	32
2CMA162846R1000	463MVS7WH	32
2CMA162847R1000	463MVS9WH	32
2CMA162848R1000	463MVS11WH	32
2CMA162849R1000	463MVS1WH	32
2CMA162878R1000	216MP6WP	39
2CMA162895R1000	416MP6WP	39
2CMA163172R1000	232MP6WP	39
2CMA163193R1000	432MP6WP	39
2CMA163255R1000	216MVS1WH	31
2CMA163256R1000	216MVS4WH	31
2CMA163257R1000	216MVS6WH	31
2CMA163258R1000	216MVS9WH	31
2CMA163259R1000	216MVS12WH	31
2CMA163261R1000	316MVS1WH	31
2CMA163262R1000	316MVS4WH	31
2CMA163263R1000	316MVS5WH	31
2CMA163264R1000	316MVS6WH	31
2CMA163265R1000	316MVS7WH	31
2CMA163266R1000	316MVS9WH	31
2CMA163267R1000	316MVS10WH	31
2CMA163268R1000	316MVS11WH	31
2CMA163270R1000	416MVS1WH	31

Код заказа	Тип	Стр.
2CMA163271R1000	416MVS2WH	31
2CMA163272R1000	416MVS6WH	31
2CMA163273R1000	416MVS9WH	31
2CMA163275R1000	232MVS1WH	31
2CMA163276R1000	232MVS6WH	31
2CMA163277R1000	332MVS1WH	31
2CMA163278R1000	332MVS5WH	31
2CMA163279R1000	332MVS6WH	31
2CMA163280R1000	332MVS7WH	31
2CMA163281R1000	332MVS9WH	31
2CMA163284R1000	432MVS1WH	31
2CMA163285R1000	432MVS6WH	31
2CMA163286R1000	432MVS7WH	31
2CMA164502R1000	216RP6P	44
2CMA164519R1000	416RP6P	44
2CMA164527R1000	232RP6P	44
2CMA164544R1000	432RP6P	44
2CMA164572R1000	216RP6WP	44
2CMA164589R1000	416RP6WP	44
2CMA164602R1000	232RP6WP	44
2CMA164619R1000	432RP6WP	44
2CMA164993R1000	GP 216	65
2CMA164994R1000	GP 316	65
2CMA164995R1000	GP 416	65
2CMA164996R1000	GP 232/332	65
2CMA164997R1000	GP 432	65
2CMA164998R1000	GP 63	65
2CMA164999R1000	GP 125	65
2CMA166456R1000	216P3W	11
2CMA166458R1000	216P4W	11
2CMA166460R1000	216P6W	11
2CMA166462R1000	216P9W	11
2CMA166464R1000	216P12W	11
2CMA166466R1000	216P1W	11
2CMA166468R1000	316P2W	11
2CMA166470R1000	316P3W	11
2CMA166472R1000	316P4W	11
2CMA166474R1000	316P5W	11
2CMA166476R1000	316P6W	11
2CMA166478R1000	316P7W	11
2CMA166480R1000	316P9W	11
2CMA166482R1000	316P10W	11
2CMA166484R1000	316P11W	11
2CMA166486R1000	316P1W	11
2CMA166488R1000	416P2W	11
2CMA166492R1000	416P4W	11
2CMA166494R1000	416P6W	11
2CMA166496R1000	416P7W	11
2CMA166498R1000	416P9W	11
2CMA166500R1000	416P11W	11
2CMA166502R1000	416P1W	11
2CMA166504R1000	232P4W	11
2CMA166506R1000	332P7W	11
2CMA166508R1000	332P9W	11
2CMA166510R1000	332P10W	11
2CMA166513R1000	332P11W	11
2CMA166516R1000	332P1W	11
2CMA166518R1000	432P2W	11
2CMA166520R1000	432P3W	11
2CMA166522R1000	432P4W	11
2CMA166524R1000	432P6W	11
2CMA166526R1000	432P7W	11
2CMA166528R1000	432P9W	11
2CMA166530R1000	432P11W	11
2CMA166532R1000	432P1W	11

Алфавитный указатель

Код заказа – код изделия

Код заказа	Тип	Стр.	Код заказа	Тип	Стр.
2CMA166534R1000	216C3W	14	2CMA166664R1000	432BAU6W	58
2CMA166536R1000	216C4W	14	2CMA166666R1000	432BAU7W	58
2CMA166538R1000	216C6W	14	2CMA166668R1000	432BAU9W	58
2CMA166540R1000	216C9W	14	2CMA166670R1000	432BAU11W	58
2CMA166542R1000	216C12W	14	2CMA166672R1000	432BAU1W	58
2CMA166544R1000	216C1W	14	2CMA166674R1000	216BAU3W	58
2CMA166546R1000	316C2W	14	2CMA166676R1000	216BAU4W	58
2CMA166548R1000	316C3W	14	2CMA166678R1000	216BAU6W	58
2CMA166550R1000	316C4W	14	2CMA166680R1000	216BAU9W	58
2CMA166552R1000	316C5W	14	2CMA166682R1000	216BAU12W	58
2CMA166554R1000	316C6W	14	2CMA166684R1000	216BAU1W	58
2CMA166556R1000	316C7W	14	2CMA166686R1000	316BAU2W	58
2CMA166558R1000	316C9W	14	2CMA166688R1000	316BAU3W	58
2CMA166560R1000	316C10W	14	2CMA166690R1000	316BAU4W	58
2CMA166562R1000	316C11W	14	2CMA166692R1000	316BAU5W	58
2CMA166564R1000	316C1W	14	2CMA166694R1000	316BAU6W	58
2CMA166566R1000	416C2W	14	2CMA166696R1000	316BAU7W	58
2CMA166568R1000	416C3W	14	2CMA166698R1000	316BAU9W	58
2CMA166570R1000	416C4W	14	2CMA166700R1000	316BAU10W	58
2CMA166572R1000	416C6W	14	2CMA166702R1000	316BAU11W	58
2CMA166574R1000	416C7W	14	2CMA166704R1000	316BAU1W	58
2CMA166576R1000	416C9W	14	2CMA166706R1000	416BAU2W	58
2CMA166578R1000	416C11W	14	2CMA166708R1000	416BAU3W	58
2CMA166580R1000	416C1W	14	2CMA166710R1000	416BAU4W	58
2CMA166582R1000	232C4W	14	2CMA166712R1000	416BAU6W	58
2CMA166584R1000	232C6W	14	2CMA166714R1000	416BAU7W	58
2CMA166586R1000	232C9W	14	2CMA166716R1000	416BAU9W	58
2CMA166588R1000	232C12W	14	2CMA166718R1000	416BAU11W	58
2CMA166590R1000	232C1W	14	2CMA166720R1000	416BAU1W	58
2CMA166592R1000	332C1W	14	2CMA166722R1000	232P6W	11
2CMA166594R1000	332C11W	14	2CMA166724R1000	232P9W	11
2CMA166596R1000	332C2W	14	2CMA166726R1000	232P12W	11
2CMA166598R1000	332C3W	14	2CMA166728R1000	232P1W	11
2CMA166600R1000	332C4W	14	2CMA166730R1000	332P2W	11
2CMA166602R1000	332C5W	14	2CMA166732R1000	332P3W	11
2CMA166604R1000	332C6W	14	2CMA166734R1000	332P4W	11
2CMA166606R1000	332C7W	14	2CMA166736R1000	332P5W	11
2CMA166608R1000	332C9W	14	2CMA166738R1000	332P6W	11
2CMA166610R1000	332C10W	14	2CMA166740R1000	263P4	10
2CMA166612R1000	432C2W	14	2CMA166742R1000	263P6	10
2CMA166614R1000	432C3W	14	2CMA166750R1000	363P5	10
2CMA166616R1000	432C4W	14	2CMA166752R1000	363P6	10
2CMA166618R1000	432C6W	14	2CMA166754R1000	363P7	10
2CMA166620R1000	432C7W	14	2CMA166756R1000	363P9	10
2CMA166622R1000	432C9W	14	2CMA166764R1000	463P6	10
2CMA166624R1000	432C11W	14	2CMA166774R1000	263P4W	12
2CMA166626R1000	432C1W	14	2CMA166776R1000	263P6W	12
2CMA166628R1000	232BAU4W	58	2CMA166778R1000	263P9W	12
2CMA166630R1000	232BAU6W	58	2CMA166780R1000	263P1W	12
2CMA166632R1000	232BAU9W	58	2CMA166782R1000	363P4W	12
2CMA166634R1000	232BAU12W	58	2CMA166784R1000	363P5W	12
2CMA166636R1000	232BAU1W	58	2CMA166786R1000	363P6W	12
2CMA166638R1000	332BAU2W	58	2CMA166788R1000	363P7W	12
2CMA166640R1000	332BAU3W	58	2CMA166790R1000	363P9W	12
2CMA166642R1000	332BAU4W	58	2CMA166792R1000	363P11W	12
2CMA166644R1000	332BAU5W	58	2CMA166794R1000	363P1W	12
2CMA166646R1000	332BAU6W	58	2CMA166796R1000	463P4W	12
2CMA166648R1000	332BAU7W	58	2CMA166798R1000	463P6W	12
2CMA166650R1000	332BAU9W	58	2CMA166800R1000	463P7W	12
2CMA166652R1000	332BAU10W	58	2CMA166802R1000	463P9W	12
2CMA166654R1000	332BAU11W	58	2CMA166804R1000	463P11W	12
2CMA166656R1000	332BAU1W	58	2CMA166806R1000	463P1W	12
2CMA166658R1000	432BAU2W	58	2CMA166808R1000	2125P4W	12
2CMA166660R1000	432BAU3W	58	2CMA166810R1000	2125P6W	12
2CMA166662R1000	432BAU4W	58	2CMA166812R1000	2125P1W	12

Алфавитный указатель

Код заказа – код изделия

Код заказа	Тип	Стр.	Код заказа	Тип	Стр.
2CMA166814R1000	3125P4W	12	2CMA166970R1000	332RAU10W	50
2CMA166815R1000	3125P5W	12	2CMA166972R1000	332RAU11W	50
2CMA166816R1000	3125P6W	12	2CMA166974R1000	332RAU1W	50
2CMA166818R1000	3125P7W	12	2CMA166976R1000	432RAU2W	50
2CMA166820R1000	3125P9W	12	2CMA166978R1000	432RAU3W	50
2CMA166822R1000	3125P11W	12	2CMA166980R1000	432RAU4W	50
2CMA166824R1000	3125P1W	12	2CMA166982R1000	432RAU6W	50
2CMA166826R1000	4125P4W	12	2CMA166984R1000	432RAU7W	50
2CMA166828R1000	4125P6W	12	2CMA166986R1000	432RAU9W	50
2CMA166830R1000	4125P7W	12	2CMA166988R1000	432RAU11W	50
2CMA166832R1000	4125P9W	12	2CMA166990R1000	432RAU1W	50
2CMA166834R1000	4125P11W	12	2CMA166992R1000	216RAU3W	50
2CMA166836R1000	4125P1W	12	2CMA166994R1000	216RAU4W	50
2CMA166838R1000	263C4	13	2CMA166996R1000	216RAU6W	50
2CMA166840R1000	263C6	13	2CMA166998R1000	216RAU9W	50
2CMA166848R1000	363C5	13	2CMA167000R1000	216RAU12W	50
2CMA166850R1000	363C6	13	2CMA167002R1000	216RAU1W	50
2CMA166852R1000	363C7	13	2CMA167004R1000	316RAU2W	50
2CMA166854R1000	363C9	13	2CMA167006R1000	316RAU3W	50
2CMA166862R1000	463C6	13	2CMA167008R1000	316RAU4W	50
2CMA166872R1000	263C4W	15	2CMA167010R1000	316RAU5W	50
2CMA166874R1000	263C6W	15	2CMA167012R1000	316RAU6W	50
2CMA166876R1000	263C9W	15	2CMA167014R1000	316RAU7W	50
2CMA166878R1000	263C1W	15	2CMA167016R1000	316RAU9W	50
2CMA166890R1000	363C4W	15	2CMA167018R1000	316RAU10W	50
2CMA166892R1000	363C5W	15	2CMA167020R1000	316RAU11W	50
2CMA166894R1000	363C6W	15	2CMA167022R1000	316RAU1W	50
2CMA166896R1000	363C7W	15	2CMA167024R1000	416RAU2W	50
2CMA166898R1000	363C9W	15	2CMA167026R1000	416RAU3W	50
2CMA166900R1000	363C11W	15	2CMA167028R1000	416RAU4W	50
2CMA166902R1000	363C1W	15	2CMA167030R1000	416RAU6W	50
2CMA166904R1000	463C4W	15	2CMA167032R1000	416RAU7W	50
2CMA166906R1000	463C6W	15	2CMA167034R1000	416RAU9W	50
2CMA166908R1000	463C7W	15	2CMA167036R1000	416RAU11W	50
2CMA166910R1000	463C9W	15	2CMA167038R1000	416RAU1W	50
2CMA166912R1000	463C11W	15	2CMA167040R1000	216BS3W	53
2CMA166914R1000	463C1W	15	2CMA167042R1000	216BS4W	53
2CMA166916R1000	2125C4W	15	2CMA167044R1000	216BS6W	53
2CMA166918R1000	2125C6W	15	2CMA167046R1000	216BS9W	53
2CMA166920R1000	2125C1W	15	2CMA167048R1000	216BS12W	53
2CMA166922R1000	3125C4W	15	2CMA167050R1000	216BS1W	53
2CMA166923R1000	3125C5W	15	2CMA167052R1000	316BS2W	53
2CMA166924R1000	3125C6W	15	2CMA167054R1000	316BS3W	53
2CMA166926R1000	3125C7W	15	2CMA167056R1000	316BS4W	53
2CMA166928R1000	3125C9W	15	2CMA167058R1000	316BS5W	53
2CMA166930R1000	3125C11W	15	2CMA167060R1000	316BS6W	53
2CMA166932R1000	3125C1W	15	2CMA167062R1000	316BS7W	53
2CMA166934R1000	4125C4W	15	2CMA167064R1000	316BS9W	53
2CMA166936R1000	4125C6W	15	2CMA167066R1000	316BS10W	53
2CMA166938R1000	4125C7W	15	2CMA167068R1000	316BS11W	53
2CMA166940R1000	4125C9W	15	2CMA167070R1000	316BS1W	53
2CMA166942R1000	4125C11W	15	2CMA167072R1000	416BS2W	53
2CMA166944R1000	4125C1W	15	2CMA167074R1000	416BS3W	53
2CMA166946R1000	232RAU4W	50	2CMA167076R1000	416BS4W	53
2CMA166948R1000	232RAU6W	50	2CMA167078R1000	416BS6W	53
2CMA166950R1000	232RAU9W	50	2CMA167080R1000	416BS7W	53
2CMA166952R1000	232RAU12W	50	2CMA167082R1000	416BS9W	53
2CMA166954R1000	232RAU1W	50	2CMA167084R1000	416BS11W	53
2CMA166956R1000	332RAU2W	50	2CMA167086R1000	416BS1W	53
2CMA166958R1000	332RAU3W	50	2CMA167088R1000	232BS4W	53
2CMA166960R1000	332RAU4W	50	2CMA167090R1000	232BS6W	53
2CMA166962R1000	332RAU5W	50	2CMA167092R1000	232BS9W	53
2CMA166964R1000	332RAU6W	50	2CMA167094R1000	232BS12W	53
2CMA166966R1000	332RAU7W	50	2CMA167096R1000	232BS1W	53
2CMA166968R1000	332RAU9W	50	2CMA167098R1000	332BS2W	53

Алфавитный указатель

Код заказа – код изделия

Код заказа	Тип	Стр.	Код заказа	Тип	Стр.
2CMA167100R1000	332BS3W	53	2CMA167180R1000	332RS6W	17
2CMA167102R1000	332BS4W	53	2CMA167181R1000	332RS7W	17
2CMA167103R1000	332BS5W	53	2CMA167182R1000	332RS9W	17
2CMA167104R1000	332BS6W	53	2CMA167183R1000	332RS10W	17
2CMA167106R1000	332BS7W	53	2CMA167184R1000	332RS11W	17
2CMA167108R1000	332BS9W	53	2CMA167185R1000	332RS1W	17
2CMA167110R1000	332BS10W	53	2CMA167186R1000	432RS2W	17
2CMA167112R1000	332BS11W	53	2CMA167187R1000	432RS3W	17
2CMA167114R1000	332BS1W	53	2CMA167188R1000	432RS4W	17
2CMA167116R1000	432BS2W	53	2CMA167189R1000	432RS6W	17
2CMA167118R1000	432BS3W	53	2CMA167190R1000	432RS7W	17
2CMA167120R1000	432BS4W	53	2CMA167191R1000	432RS9W	17
2CMA167122R1000	432BS6W	53	2CMA167192R1000	432RS11W	17
2CMA167124R1000	432BS7W	53	2CMA167193R1000	432RS1W	17
2CMA167126R1000	432BS9W	53	2CMA167194R1000	2125BU4W	57
2CMA167128R1000	432BS11W	53	2CMA167195R1000	2125BU6W	57
2CMA167130R1000	432BS1W	53	2CMA167196R1000	2125BU1W	57
2CMA167132R1000	2125RU4W	47	2CMA167197R1000	3125BU4W	57
2CMA167133R1000	2125RU6W	47	2CMA167198R1000	3125BU6W	57
2CMA167134R1000	2125RU1W	47	2CMA167199R1000	3125BU7W	57
2CMA167135R1000	3125RU4W	47	2CMA167200R1000	3125BU9W	57
2CMA167136R1000	3125RU6W	47	2CMA167201R1000	3125BU11W	57
2CMA167137R1000	3125RU7W	47	2CMA167202R1000	3125BU1W	57
2CMA167138R1000	3125RU9W	47	2CMA167203R1000	4125BU4W	57
2CMA167139R1000	3125RU11W	47	2CMA167204R1000	4125BU6W	57
2CMA167140R1000	3125RU1W	47	2CMA167205R1000	4125BU7W	57
2CMA167141R1000	4125RU4W	47	2CMA167206R1000	4125BU9W	57
2CMA167142R1000	4125RU6W	47	2CMA167207R1000	4125BU11W	57
2CMA167143R1000	4125RU7W	47	2CMA167208R1000	4125BU1W	57
2CMA167144R1000	4125RU9W	47	2CMA167212R1000	263BU6	56
2CMA167145R1000	4125RU11W	47	2CMA167220R1000	363BU5	56
2CMA167146R1000	4125RU1W	47	2CMA167222R1000	363BU6	56
2CMA167147R1000	216RS3W	17	2CMA167226R1000	363BU9	56
2CMA167148R1000	216RS4W	17	2CMA167234R1000	463BU6	56
2CMA167149R1000	216RS6W	17	2CMA167244R1000	2125RS4W	18
2CMA167150R1000	216RS9W	17	2CMA167246R1000	2125RS6W	18
2CMA167151R1000	216RS12W	17	2CMA167248R1000	2125RS1W	18
2CMA167152R1000	216RS1W	17	2CMA167250R1000	3125RS4W	18
2CMA167153R1000	316RS2W	17	2CMA167251R1000	3125RS5W	18
2CMA167154R1000	316RS3W	17	2CMA167252R1000	3125RS6W	18
2CMA167155R1000	316RS4W	17	2CMA167254R1000	3125RS7W	18
2CMA167156R1000	316RS5W	17	2CMA167256R1000	3125RS9W	18
2CMA167157R1000	316RS6W	17	2CMA167258R1000	3125RS11W	18
2CMA167158R1000	316RS7W	17	2CMA167260R1000	3125RS1W	18
2CMA167159R1000	316RS9W	17	2CMA167262R1000	4125RS4W	18
2CMA167160R1000	316RS10W	17	2CMA167264R1000	4125RS6W	18
2CMA167161R1000	316RS11W	17	2CMA167266R1000	4125RS7W	18
2CMA167162R1000	316RS1W	17	2CMA167268R1000	4125RS9W	18
2CMA167163R1000	416RS2W	17	2CMA167270R1000	4125RS11W	18
2CMA167164R1000	416RS3W	17	2CMA167272R1000	4125RS1W	18
2CMA167165R1000	416RS4W	17	2CMA167274R1000	2125BS4W	54
2CMA167166R1000	416RS6W	17	2CMA167276R1000	2125BS6W	54
2CMA167167R1000	416RS7W	17	2CMA167278R1000	2125BS1W	54
2CMA167168R1000	416RS9W	17	2CMA167280R1000	3125BS4W	54
2CMA167169R1000	416RS11W	17	2CMA167282R1000	3125BS6W	54
2CMA167170R1000	416RS1W	17	2CMA167284R1000	3125BS7W	54
2CMA167171R1000	232RS4W	17	2CMA167286R1000	3125BS9W	54
2CMA167172R1000	232RS6W	17	2CMA167288R1000	3125BS11W	54
2CMA167173R1000	232RS9W	17	2CMA167290R1000	3125BS1W	54
2CMA167174R1000	232RS12W	17	2CMA167292R1000	4125BS4W	54
2CMA167175R1000	232RS1W	17	2CMA167294R1000	4125BS6W	54
2CMA167176R1000	332RS2W	17	2CMA167296R1000	4125BS7W	54
2CMA167177R1000	332RS3W	17	2CMA167298R1000	4125BS9W	54
2CMA167178R1000	332RS4W	17	2CMA167300R1000	4125BS11W	54
2CMA167179R1000	332RS5W	17	2CMA167302R1000	4125BS1W	54

Алфавитный указатель

Код заказа – код изделия

Код заказа	Тип	Стр.
2CMA167304R1000	263RS4W	18
2CMA167306R1000	263RS6W	18
2CMA167308R1000	263RS9W	18
2CMA167310R1000	263RS1W	18
2CMA167312R1000	363RS4W	18
2CMA167314R1000	363RS5W	18
2CMA167316R1000	363RS6W	18
2CMA167318R1000	363RS7W	18
2CMA167320R1000	363RS9W	18
2CMA167322R1000	363RS11W	18
2CMA167324R1000	363RS1W	18
2CMA167326R1000	463RS4W	18
2CMA167328R1000	463RS6W	18
2CMA167330R1000	463RS7W	18
2CMA167332R1000	463RS9W	18
2CMA167334R1000	463RS11W	18
2CMA167336R1000	463RS1W	18
2CMA167338R1000	263BS4W	54
2CMA167340R1000	263BS6W	54
2CMA167342R1000	263BS9W	54
2CMA167344R1000	263BS1W	54
2CMA167346R1000	363BS4W	54
2CMA167348R1000	363BS5W	54
2CMA167350R1000	363BS6W	54
2CMA167352R1000	363BS7W	54
2CMA167354R1000	363BS9W	54
2CMA167356R1000	363BS11W	54
2CMA167358R1000	363BS1W	54
2CMA167360R1000	463BS4W	54
2CMA167362R1000	463BS6W	54
2CMA167364R1000	463BS7W	54
2CMA167366R1000	463BS9W	54
2CMA167368R1000	463BS11W	54
2CMA167370R1000	463BS1W	54
2CMA167372R1000	263RU4W	47
2CMA167374R1000	263RU6W	47
2CMA167376R1000	263RU9W	47
2CMA167378R1000	263RU1W	47
2CMA167380R1000	363RU4W	47
2CMA167382R1000	363RU5W	47
2CMA167384R1000	363RU6W	47
2CMA167386R1000	363RU7W	47
2CMA167388R1000	363RU9W	47
2CMA167390R1000	363RU11W	47
2CMA167392R1000	363RU1W	47
2CMA167394R1000	463RU4W	47
2CMA167396R1000	463RU6W	47
2CMA167398R1000	463RU7W	47
2CMA167400R1000	463RU9W	47
2CMA167402R1000	463RU11W	47
2CMA167404R1000	463RU1W	47
2CMA167406R1000	263RAU4	49
2CMA167408R1000	263RAU6	49
2CMA167416R1000	363RAU5	49
2CMA167418R1000	363RAU6	49
2CMA167420R1000	363RAU7	49
2CMA167422R1000	363RAU9	49
2CMA167430R1000	463RAU6	49
2CMA167440R1000	263RAU4W	51
2CMA167442R1000	263RAU6W	51
2CMA167444R1000	263RAU9W	51
2CMA167446R1000	263RAU1W	51
2CMA167448R1000	363RAU4W	51
2CMA167450R1000	363RAU5W	51
2CMA167452R1000	363RAU6W	51

Код заказа	Тип	Стр.
2CMA167454R1000	363RAU7W	51
2CMA167456R1000	363RAU9W	51
2CMA167458R1000	363RAU11W	51
2CMA167460R1000	363RAU1W	51
2CMA167462R1000	463RAU4W	51
2CMA167464R1000	463RAU6W	51
2CMA167466R1000	463RAU7W	51
2CMA167468R1000	463RAU9W	51
2CMA167470R1000	463RAU11W	51
2CMA167472R1000	463RAU1W	51
2CMA167474R1000	263RS4	16
2CMA167476R1000	263RS6	16
2CMA167484R1000	463RS6	16
2CMA167496R1000	363RS5	16
2CMA167498R1000	363RS6	16
2CMA167500R1000	363RS7	16
2CMA167502R1000	363RS9	16
2CMA167508R1000	263RU4	46
2CMA167510R1000	263RU6	46
2CMA167518R1000	363RU5	46
2CMA167520R1000	363RU6	46
2CMA167522R1000	363RU7	46
2CMA167524R1000	363RU9	46
2CMA167532R1000	463RU6	46
2CMA167542R1000	263BS4	52
2CMA167544R1000	263BS6	52
2CMA167552R1000	363BS5	52
2CMA167554R1000	363BS6	52
2CMA167556R1000	363BS7	52
2CMA167558R1000	363BS9	52
2CMA167566R1000	463BS6	52
2CMA167578R1000	216MPM6	35
2CMA167584R1000	316MPM5	35
2CMA167585R1000	316MPM6	35
2CMA167587R1000	316MPM9	35
2CMA167594R1000	416MPM6	35
2CMA167600R1000	232MPM6	35
2CMA167607R1000	332MPM5	35
2CMA167608R1000	332MPM6	35
2CMA167610R1000	332MPM9	35
2CMA167617R1000	432MPM6	35
2CMA167622R1000	216MHS4	25
2CMA167623R1000	216MHS6	25
2CMA167629R1000	316MHS4	25
2CMA167630R1000	316MHS5	25
2CMA167631R1000	316MHS6	25
2CMA167632R1000	316MHS7	25
2CMA167633R1000	316MHS9	25
2CMA167635R1000	316MHS11	25
2CMA167640R1000	416MHS6	25
2CMA167645R1000	216MVS4	28
2CMA167646R1000	216MVS6	28
2CMA167652R1000	316MVS4	28
2CMA167653R1000	316MVS5	28
2CMA167654R1000	316MVS6	28
2CMA167655R1000	316MVS7	28
2CMA167656R1000	316MVS9	28
2CMA167658R1000	316MVS11	28
2CMA167663R1000	416MVS6	28
2CMA167668R1000	232MHS4	25
2CMA167669R1000	232MHS6	25
2CMA167676R1000	332MHS5	25
2CMA167677R1000	332MHS6	25
2CMA167678R1000	332MHS7	25
2CMA167679R1000	332MHS9	25

Алфавитный указатель

Код заказа – код изделия

Код заказа	Тип	Стр.
2CMA167686R1000	432MHS6	25
2CMA167691R1000	232MVS4	28
2CMA167692R1000	232MVS6	28
2CMA167699R1000	332MVS5	28
2CMA167700R1000	332MVS6	28
2CMA167701R1000	332MVS7	28
2CMA167702R1000	332MVS9	28
2CMA167709R1000	432MVS6	28
2CMA167714R1000	263MHS4	25
2CMA167715R1000	263MHS6	25
2CMA167719R1000	363MHS5	25
2CMA167721R1000	363MHS6	25
2CMA167722R1000	363MHS7	25
2CMA167723R1000	363MHS9	25
2CMA167727R1000	463MHS6	25
2CMA167756R1000	216MPR6	37
2CMA167764R1000	316MPR6	37
2CMA167766R1000	316MPR9	37
2CMA167772R1000	416MPR6	37
2CMA167778R1000	232MPR6	37
2CMA167786R1000	332MPR6	37
2CMA167788R1000	332MPR9	37
2CMA167795R1000	432MPR6	37
2CMA167800R1000	216MHS4W	26
2CMA167801R1000	216MHS6W	26
2CMA167802R1000	216MHS9W	26
2CMA167803R1000	216MHS12W	26
2CMA167804R1000	216MHS1W	26
2CMA167805R1000	316MHS2W	26
2CMA167806R1000	316MHS3W	26
2CMA167807R1000	316MHS4W	26
2CMA167808R1000	316MHS5W	26
2CMA167809R1000	316MHS6W	26
2CMA167810R1000	316MHS7W	26
2CMA167811R1000	316MHS9W	26
2CMA167812R1000	316MHS10W	26
2CMA167813R1000	316MHS11W	26
2CMA167814R1000	316MHS1W	26
2CMA167815R1000	416MHS2W	26
2CMA167816R1000	416MHS3W	26
2CMA167817R1000	416MHS4W	26
2CMA167818R1000	416MHS6W	26
2CMA167819R1000	416MHS7W	26
2CMA167820R1000	416MHS9W	26
2CMA167821R1000	416MHS11W	26
2CMA167822R1000	416MHS1W	26
2CMA167823R1000	216MVS4W	30
2CMA167824R1000	216MVS6W	30
2CMA167825R1000	216MVS9W	30
2CMA167826R1000	216MVS12W	30
2CMA167827R1000	216MVS1W	30
2CMA167828R1000	316MVS2W	30
2CMA167829R1000	316MVS3W	30
2CMA167830R1000	316MVS4W	30
2CMA167831R1000	316MVS5W	30
2CMA167832R1000	316MVS6W	30
2CMA167833R1000	316MVS7W	30
2CMA167834R1000	316MVS9W	30
2CMA167835R1000	316MVS10W	30
2CMA167836R1000	316MVS11W	30
2CMA167838R1000	316MVS1W	30
2CMA167839R1000	416MVS2W	30
2CMA167840R1000	416MVS3W	30
2CMA167841R1000	416MVS4W	30
2CMA167842R1000	416MVS6W	30

Код заказа	Тип	Стр.
2CMA167843R1000	416MVS7W	30
2CMA167844R1000	416MVS9W	30
2CMA167845R1000	416MVS11W	30
2CMA167846R1000	416MVS1W	30
2CMA167847R1000	232MHS4W	26
2CMA167848R1000	232MHS6W	26
2CMA167849R1000	232MHS9W	26
2CMA167850R1000	232MHS12W	26
2CMA167851R1000	232MHS1W	26
2CMA167852R1000	332MHS2W	26
2CMA167853R1000	332MHS3W	26
2CMA167854R1000	332MHS4W	26
2CMA167855R1000	332MHS5W	26
2CMA167856R1000	332MHS6W	26
2CMA167857R1000	332MHS7W	26
2CMA167858R1000	332MHS9W	26
2CMA167859R1000	332MHS10W	26
2CMA167860R1000	332MHS11W	26
2CMA167861R1000	332MHS1W	26
2CMA167862R1000	432MHS2W	26
2CMA167863R1000	432MHS3W	26
2CMA167864R1000	432MHS4W	26
2CMA167865R1000	432MHS6W	26
2CMA167866R1000	432MHS7W	26
2CMA167867R1000	432MHS9W	26
2CMA167868R1000	432MHS11W	26
2CMA167869R1000	432MHS1W	26
2CMA167870R1000	232MVS4W	30
2CMA167871R1000	232MVS6W	30
2CMA167872R1000	232MVS9W	30
2CMA167873R1000	232MVS12W	30
2CMA167874R1000	232MVS1W	30
2CMA167875R1000	332MVS2W	30
2CMA167876R1000	332MVS3W	30
2CMA167877R1000	332MVS4W	30
2CMA167878R1000	332MVS5W	30
2CMA167879R1000	332MVS6W	30
2CMA167880R1000	332MVS7W	30
2CMA167881R1000	332MVS9W	30
2CMA167882R1000	332MVS10W	30
2CMA167883R1000	332MVS11W	30
2CMA167884R1000	332MVS1W	30
2CMA167885R1000	432MVS2W	30
2CMA167886R1000	432MVS3W	30
2CMA167887R1000	432MVS4W	30
2CMA167888R1000	432MVS6W	30
2CMA167889R1000	432MVS7W	30
2CMA167890R1000	432MVS9W	30
2CMA167891R1000	432MVS11W	30
2CMA167892R1000	432MVS1W	30
2CMA167893R1000	263MHS4W	27
2CMA167894R1000	263MHS6W	27
2CMA167895R1000	263MHS9W	27
2CMA167896R1000	263MHS1W	27
2CMA167897R1000	363MHS4W	27
2CMA167898R1000	363MHS5W	27
2CMA167899R1000	363MHS6W	27
2CMA167900R1000	363MHS7W	27
2CMA167901R1000	363MHS9W	27
2CMA167902R1000	363MHS11W	27
2CMA167903R1000	363MHS1W	27
2CMA167904R1000	463MHS4W	27
2CMA167905R1000	463MHS6W	27
2CMA167906R1000	463MHS7W	27
2CMA167907R1000	463MHS9W	27

Алфавитный указатель

Код заказа – код изделия

Код заказа	Тип	Стр.	Код заказа	Тип	Стр.
2CMA167908R1000	463MHS11W	27	2CMA168026R1000	432MPM7W	36
2CMA167909R1000	463MHS1W	27	2CMA168027R1000	432MPM9W	36
2CMA167948R1000	216MPM4W	36	2CMA168028R1000	432MPM11W	36
2CMA167949R1000	216MPM6W	36	2CMA168030R1000	263MM4	34
2CMA167950R1000	216MPM9W	36	2CMA168031R1000	263MM6	34
2CMA167951R1000	216MPM12W	36	2CMA168032R1000	263MM9	34
2CMA167953R1000	316MPM2W	36	2CMA168033R1000	263MM1	34
2CMA167954R1000	316MPM3W	36	2CMA168034R1000	363MM4	34
2CMA167955R1000	316MPM4W	36	2CMA168035R1000	363MM5	34
2CMA167956R1000	316MPM5W	36	2CMA168036R1000	363MM6	34
2CMA167957R1000	316MPM6W	36	2CMA168037R1000	363MM7	34
2CMA167958R1000	316MPM7W	36	2CMA168038R1000	363MM9	34
2CMA167959R1000	316MPM9W	36	2CMA168039R1000	363MM11	34
2CMA167960R1000	316MPM10W	36	2CMA168040R1000	363MM1	34
2CMA167961R1000	316MPM11W	36	2CMA168042R1000	463MM6	34
2CMA167963R1000	416MPM2W	36	2CMA168043R1000	463MM7	34
2CMA167964R1000	416MPM3W	36	2CMA168044R1000	463MM9	34
2CMA167965R1000	416MPM4W	36	2CMA168046R1000	463MM1	34
2CMA167966R1000	416MPM6W	36	2CMA168047R1000	2125MM6	34
2CMA167967R1000	416MPM7W	36	2CMA168048R1000	3125MM6	34
2CMA167968R1000	416MPM9W	36	2CMA168049R1000	3125MM7	34
2CMA167969R1000	416MPM11W	36	2CMA168050R1000	3125MM9	34
2CMA167973R1000	316MM4	33	2CMA168051R1000	3125MM11	34
2CMA167974R1000	316MM5	33	2CMA168052R1000	3125MM1	34
2CMA167975R1000	316MM6	33	2CMA168053R1000	4125MM6	34
2CMA167976R1000	316MM7	33	2CMA168054R1000	4125MM7	34
2CMA167977R1000	316MM9	33	2CMA168055R1000	4125MM11	34
2CMA167978R1000	316MM10	33	2CMA168056R1000	4125MM1	34
2CMA167979R1000	316MM11	33	2CMA168057R1000	216MPR4W	38
2CMA167980R1000	316MM1	33	2CMA168058R1000	216MPR6W	38
2CMA167983R1000	416MM2	33	2CMA168060R1000	216MPR12W	38
2CMA167984R1000	416MM6	33	2CMA168063R1000	316MPR3W	38
2CMA167986R1000	416MM9	33	2CMA168064R1000	316MPR4W	38
2CMA167987R1000	416MM11	33	2CMA168066R1000	316MPR6W	38
2CMA167988R1000	416MM1	33	2CMA168067R1000	316MPR7W	38
2CMA167990R1000	332MM3	33	2CMA168068R1000	316MPR9W	38
2CMA167991R1000	332MM4	33	2CMA168070R1000	316MPR11W	38
2CMA167992R1000	332MM5	33	2CMA168073R1000	416MPR3W	38
2CMA167996R1000	332MM10	33	2CMA168074R1000	416MPR4W	38
2CMA167997R1000	332MM11	33	2CMA168075R1000	416MPR6W	38
2CMA167998R1000	332MM1	33	2CMA168076R1000	416MPR7W	38
2CMA167993R1000	332MM6	33	2CMA168077R1000	416MPR9W	38
2CMA167994R1000	332MM7	33	2CMA168078R1000	416MPR11W	38
2CMA167995R1000	332MM9	33	2CMA168080R1000	232MPR4W	38
2CMA168002R1000	432MM6	33	2CMA168081R1000	232MPR6W	38
2CMA168003R1000	432MM7	33	2CMA168083R1000	232MPR12W	38
2CMA168004R1000	432MM9	33	2CMA168086R1000	332MPR3W	38
2CMA168006R1000	432MM1	33	2CMA168087R1000	332MPR4W	38
2CMA168007R1000	232MPM4W	36	2CMA168089R1000	332MPR6W	38
2CMA168008R1000	232MPM6W	36	2CMA168090R1000	332MPR7W	38
2CMA168009R1000	232MPM9W	36	2CMA168091R1000	332MPR9W	38
2CMA168010R1000	232MPM12W	36	2CMA168093R1000	332MPR11W	38
2CMA168012R1000	332MPM2W	36	2CMA168096R1000	432MPR3W	38
2CMA168013R1000	332MPM3W	36	2CMA168097R1000	432MPR4W	38
2CMA168014R1000	332MPM4W	36	2CMA168098R1000	432MPR6W	38
2CMA168015R1000	332MPM5W	36	2CMA168099R1000	432MPR7W	38
2CMA168016R1000	332MPM6W	36	2CMA168100R1000	432MPR9W	38
2CMA168017R1000	332MPM7W	36	2CMA168101R1000	432MPR11W	38
2CMA168018R1000	332MPM9W	36	2CMA168103R1000	263BU4W	57
2CMA168019R1000	332MPM10W	36	2CMA168104R1000	263BU6W	57
2CMA168020R1000	332MPM11W	36	2CMA168105R1000	263BU9W	57
2CMA168022R1000	432MPM2W	36	2CMA168106R1000	263BU1W	57
2CMA168023R1000	432MPM3W	36	2CMA168107R1000	363BU4W	57
2CMA168024R1000	432MPM4W	36	2CMA168108R1000	363BU5W	57
2CMA168025R1000	432MPM6W	36	2CMA168109R1000	363BU6W	57

Алфавитный указатель

Код заказа – код изделия

Код заказа	Тип	Стр.
2CMA168110R1000	363BU7W	57
2CMA168111R1000	363BU9W	57
2CMA168112R1000	363BU11W	57
2CMA168113R1000	363BU1W	57
2CMA168114R1000	463BU4W	57
2CMA168115R1000	463BU6W	57
2CMA168116R1000	463BU7W	57
2CMA168117R1000	463BU9W	57
2CMA168118R1000	463BU11W	57
2CMA168119R1000	463BU1W	57
2CMA168120R1000	216T4	60
2CMA168121R1000	216T6	60
2CMA168122R1000	316T6	60
2CMA168123R1000	316T9	60
2CMA168124R1000	416T6	60
2CMA168127R1000	416A6	60
2CMA168128R1000	432A6	60
2CMA168129R1000	416FV6	62
2CMA168130R1000	432FV6	62
2CMA168133R1000	216RPM6	40
2CMA168140R1000	316RPM5	40
2CMA168141R1000	316RPM6	40
2CMA168143R1000	316RPM9	40
2CMA168150R1000	416RPM6	40
2CMA168156R1000	232RPM6	40
2CMA168163R1000	332RPM5	40
2CMA168164R1000	332RPM6	40
2CMA168166R1000	332RPM9	40
2CMA168173R1000	432RPM6	40
2CMA168196R1000	216RPM4W	41
2CMA168197R1000	216RPM6W	41
2CMA168198R1000	216RPM9W	41
2CMA168199R1000	216RPM12W	41
2CMA168201R1000	316RPM2W	41
2CMA168202R1000	316RPM3W	41
2CMA168203R1000	316RPM4W	41
2CMA168204R1000	316RPM5W	41
2CMA168205R1000	316RPM6W	41
2CMA168206R1000	316RPM7W	41
2CMA168207R1000	316RPM9W	41
2CMA168208R1000	316RPM10W	41
2CMA168209R1000	316RPM11W	41
2CMA168211R1000	416RPM2W	41
2CMA168212R1000	416RPM3W	41
2CMA168213R1000	416RPM4W	41
2CMA168214R1000	416RPM6W	41
2CMA168215R1000	416RPM7W	41
2CMA168216R1000	416RPM9W	41
2CMA168217R1000	416RPM11W	41
2CMA168219R1000	232RPM4W	41
2CMA168220R1000	232RPM6W	41
2CMA168221R1000	232RPM9W	41
2CMA168222R1000	232RPM12W	41
2CMA168224R1000	332RPM2W	41
2CMA168225R1000	332RPM3W	41
2CMA168226R1000	332RPM4W	41
2CMA168227R1000	332RPM5W	41
2CMA168228R1000	332RPM6W	41
2CMA168229R1000	332RPM7W	41
2CMA168230R1000	332RPM9W	41
2CMA168231R1000	332RPM10W	41
2CMA168232R1000	332RPM11W	41
2CMA168234R1000	432RPM2W	41
2CMA168235R1000	432RPM3W	41
2CMA168236R1000	432RPM4W	41

Код заказа	Тип	Стр.
2CMA168237R1000	432RPM6W	41
2CMA168238R1000	432RPM7W	41
2CMA168239R1000	432RPM9W	41
2CMA168240R1000	432RPM11W	41
2CMA168261R1000	216RPR6	42
2CMA168269R1000	316RPR6	42
2CMA168271R1000	316RPR9	42
2CMA168278R1000	416RPR6	42
2CMA168283R1000	232RPR6	42
2CMA168291R1000	332RPR6	42
2CMA168293R1000	332RPR9	42
2CMA168300R1000	432RPR6	42
2CMA168323R1000	216RPR4W	43
2CMA168324R1000	216RPR6W	43
2CMA168326R1000	216RPR12W	43
2CMA168329R1000	316RPR3W	43
2CMA168330R1000	316RPR4W	43
2CMA168332R1000	316RPR6W	43
2CMA168333R1000	316RPR7W	43
2CMA168334R1000	316RPR9W	43
2CMA168336R1000	316RPR11W	43
2CMA168339R1000	416RPR3W	43
2CMA168340R1000	416RPR4W	43
2CMA168341R1000	416RPR6W	43
2CMA168342R1000	416RPR7W	43
2CMA168343R1000	416RPR9W	43
2CMA168344R1000	416RPR11W	43
2CMA168346R1000	232RPR4W	43
2CMA168347R1000	232RPR6W	43
2CMA168349R1000	232RPR12W	43
2CMA168352R1000	332RPR3W	43
2CMA168353R1000	332RPR4W	43
2CMA168355R1000	332RPR6W	43
2CMA168356R1000	332RPR7W	43
2CMA168357R1000	332RPR9W	43
2CMA168359R1000	332RPR11W	43
2CMA168362R1000	432RPR3W	43
2CMA168363R1000	432RPR4W	43
2CMA168364R1000	432RPR6W	43
2CMA168365R1000	432RPR7W	43
2CMA168366R1000	432RPR9W	43
2CMA168367R1000	432RPR11W	43
2CMA168387R1000	216RL4	19
2CMA168388R1000	216RL6	19
2CMA168394R1000	316RL4	19
2CMA168395R1000	316RL5	19
2CMA168396R1000	316RL6	19
2CMA168397R1000	316RL7	19
2CMA168398R1000	316RL9	19
2CMA168400R1000	316RL11	19
2CMA168405R1000	416RL6	19
2CMA168410R1000	232RL4	19
2CMA168411R1000	232RL6	19
2CMA168418R1000	332RL5	19
2CMA168419R1000	332RL6	19
2CMA168420R1000	332RL7	19
2CMA168421R1000	332RL9	19
2CMA168428R1000	432RL6	19
2CMA168456R1000	216RL3W	20
2CMA168457R1000	216RL4W	20
2CMA168458R1000	216RL6W	20
2CMA168459R1000	216RL9W	20
2CMA168460R1000	216RL12W	20
2CMA168461R1000	216RL1W	20
2CMA168462R1000	316RL2W	20

Алфавитный указатель

Код заказа – код изделия

Код заказа	Тип	Стр.
2CMA168463R1000	316RL3W	20
2CMA168464R1000	316RL4W	20
2CMA168465R1000	316RL5W	20
2CMA168466R1000	316RL6W	20
2CMA168467R1000	316RL7W	20
2CMA168468R1000	316RL9W	20
2CMA168469R1000	316RL10W	20
2CMA168470R1000	316RL11W	20
2CMA168471R1000	316RL1W	20
2CMA168472R1000	416RL2W	20
2CMA168473R1000	416RL3W	20
2CMA168474R1000	416RL4W	20
2CMA168475R1000	416RL6W	20
2CMA168476R1000	416RL7W	20
2CMA168477R1000	416RL9W	20
2CMA168478R1000	416RL11W	20
2CMA168479R1000	416RL1W	20
2CMA168480R1000	232RL4W	20
2CMA168481R1000	232RL6W	20
2CMA168482R1000	232RL9W	20
2CMA168483R1000	232RL12W	20
2CMA168484R1000	232RL1W	20
2CMA168485R1000	332RL2W	20
2CMA168486R1000	332RL3W	20
2CMA168487R1000	332RL4W	20
2CMA168488R1000	332RL5W	20
2CMA168489R1000	332RL6W	20
2CMA168490R1000	332RL7W	20
2CMA168491R1000	332RL9W	20
2CMA168492R1000	332RL10W	20
2CMA168493R1000	332RL11W	20
2CMA168494R1000	332RL1W	20
2CMA168495R1000	432RL2W	20
2CMA168496R1000	432RL3W	20
2CMA168497R1000	432RL4W	20
2CMA168498R1000	432RL6W	20
2CMA168499R1000	432RL7W	20
2CMA168500R1000	432RL9W	20
2CMA168501R1000	432RL11W	20
2CMA168502R1000	432RL1W	20
2CMA168526R1000	2125RL4W	21
2CMA168527R1000	2125RL6W	21
2CMA168528R1000	2125RL1W	21
2CMA168529R1000	3125RL4W	21
2CMA168530R1000	3125RL6W	21
2CMA168531R1000	3125RL7W	21
2CMA168532R1000	3125RL9W	21
2CMA168533R1000	3125RL11W	21
2CMA168534R1000	3125RL1W	21
2CMA168535R1000	4125RL4W	21
2CMA168536R1000	4125RL6W	21
2CMA168537R1000	4125RL7W	21
2CMA168538R1000	4125RL9W	21
2CMA168539R1000	4125RL11W	21
2CMA168540R1000	4125RL1W	21
2CMA168541R1000	416FP6	62
2CMA168542R1000	432FP6	62
2CMA168891R1000	MP16/1MS	74
2CMA168980R1000	MPR16MS	74
2CMA168982R1000	MPR16/3MS	74
2CMA168983R1000	MP32/2MS	76
2CMA168984R1000	MPR32/1MS	76
2CMA168985R1000	MPR63/1MS	77
2CMA168986R1000	MP32/SW2	78
2CMA168987R1000	MP32/SW1	78

Код заказа	Тип	Стр.
2CMA168988R1000	MPR63/1	77
2CMA168989R1000	MPR63	77
2CMA168990R1000	MP63	77
2CMA168991R1000	MPR32	76
2CMA168992R1000	MP32/2	76
2CMA168993R1000	MP32/1	76
2CMA168994R1000	MP32	76
2CMA168995R1000	MPR16/3	74
2CMA168996R1000	MP16/3	74
2CMA168997R1000	MPR16	74
2CMA168998R1000	MP16/1	74
2CMA168999R1000	MP16	74
2CMA169211R1000	3125C6W LP	15
2CMA169212R1000	4125C6W LP	15
2CMA169213R1000	4125RU6W LP	47
2CMA170003R1000	216RAM4	48
2CMA170004R1000	216RAM6	48
2CMA170010R1000	316RAM4	48
2CMA170011R1000	316RAM5	48
2CMA170012R1000	316RAM6	48
2CMA170013R1000	316RAM7	48
2CMA170014R1000	316RAM9	48
2CMA170016R1000	316RAM11	48
2CMA170021R1000	416RAM6	48
2CMA170026R1000	232RAM4	48
2CMA170027R1000	232RAM6	48
2CMA170034R1000	332RAM5	48
2CMA170035R1000	332RAM6	48
2CMA170036R1000	332RAM7	48
2CMA170037R1000	332RAM9	48
2CMA170044R1000	432RAM6	48
2CMA170185R1000	416P6TRIO	61
2CMA170186R1000	216P6TRIO	61
2CMA170187R1000	CWT-1	65
2CMA170188R1000	FMCE41	73
2CMA170191R1000	416P6/216R6	61
2CMA170192R1000	416P6/416R6	61
2CMA170193R1000	416T6MIX	61
2CMA170195R1000	416Schuko	60
2CMA170196R1000	216Schuko	60
2CMA170265R1000	416P6/DUO+C	61
2CMA170266R1000	BPC16	64
2CMA170267R1000	BPC16US	64
2CMA170268R1000	BPC32	64
2CMA178301R1000	CUE 416-6+R/UJP	60
2CMA178311R1000	2210	66
2CMA178319R1000	2210L	66
2CMA178320R1000	Tightening plug	66
2CMA178336R1000	Cable attachement clamp	66
2CMA178338R1000	UJ 110/2	66
2CMA178339R1000	UJ 210/2	66
2CMA178341R1000	UJ 410	66
2CMA178342R1000	UJP	66
2CMA178566R1000	CPEF 416-6	62
2CMA178567R1000	CPEF 432-6	62
2CMA178695R1000	CUED 216-6+RD216	24
2CMA178696R1000	CUED 416-6+RD	24
2CMA178698R1000	CUED 216-6	24
2CMA178699R1000	CUED 416-6	24
2CMA178727R1000	CUHV 216-6	23
2CMA178728R1000	CUHV 216-4	23
2CMA178731R1000	CUHV 316-6	23
2CMA178740R1000	CUHV 416-6	23
2CMA178741R1000	CUHV 232-4	23
2CMA178742R1000	CUHV 232-6	23

Алфавитный указатель

Код заказа – код изделия

Код заказа	Тип	Стр.
2CMA178743R1000	CUHV 332-6	23
2CMA178769R1000	CUHV 432-6	23
2CMA178840R1000	CUHV 263-6	23
2CMA178841R1000	CUHV 263-4	23
2CMA178842R1000	CUHV 363-6	23
2CMA178843R1000	CUHV 363-4	23
2CMA178846R1000	CUHV 363-9	23
2CMA178847R1000	CUHV 463-6	23
2CMA178945R1000	CIHV 363-6	55
2CMA178947R1000	CIHV 363-9	55
2CMA178948R1000	CIHV 463-6	55
2CMA178949R1000	CIHV 2125-4	55
2CMA178950R1000	CIHV 2125-6	55
2CMA178951R1000	CIHV 3125-6	55
2CMA178952R1000	CIHV 3125-7	55
2CMA178953R1000	CIHV 3125-9	55
2CMA178954R1000	CIHV 4125-6	55
2CMA179237R1000	CLF 16-125	65
2CMA179277R1000	CPT 216	69
2CMA179278R1000	CPT 216-12	69
2CMA179279R1000	CPT 216-10	69
2CMA179280R1000	CPT 316	69
2CMA179281R1000	CPT 316-12	69
2CMA179282R1000	CPT 316-4	69
2CMA179283R1000	CPT 232	69
2CMA179284R1000	CPT 232-10	69
2CMA179285R1000	CPT 332	69
2CMA179286R1000	CPT 332-12	69
2CMA179287R1000	CPT 332-4	69
2CMA179288R1000	CST 216	69
2CMA179289R1000	CST 216-12	69
2CMA179290R1000	CST 216-10	69
2CMA179291R1000	CST 316	69
2CMA179292R1000	CST 316-12	69
2CMA179293R1000	CST 316-4	69
2CMA179295R1000	CST 232-10	69
2CMA179296R1000	CPT 232-12	69
2CMA179297R1000	CST 232	69
2CMA179298R1000	CUGT 216	70
2CMA179299R1000	CUGT 216-12	70
2CMA179300R1000	CUGT 216-10	70
2CMA179301R1000	CUGT 316	70
2CMA179302R1000	CUGT 316-12	70
2CMA179303R1000	CUGT 316-4	70
2CMA179306R1000	CST 232-12	69
2CMA179307R1000	CST 332	69
2CMA179329R1000	CST 332-4	69
2CMA179309R1000	CUIT 216	70
2CMA179310R1000	CUIT 216-12	70
2CMA179311R1000	CUIT 216-10	70
2CMA179312R1000	CUIT 232	70
2CMA179331R1000	CUIT 232-12	70
2CMA179332R1000	CUIT 232-10	70
2CMA179313R1000	CUIST 216	70
2CMA179314R1000	CUIST 216-12	70
2CMA179315R1000	CUIST 216-10	70
2CMA179316R1000	CUIST 316	70
2CMA179317R1000	CUIST 316-12	70
2CMA179318R1000	CUIST 316-4	70
2CMA179319R1000	CUIST 232	70
2CMA179333R1000	CUIST 232-12	70
2CMA179320R1000	CUIST 232-10	70
2CMA179321R1000	CUIST 332	70
2CMA179322R1000	CUIST 332-4	70
2CMA179323R1000	CIGT 216	70

Код заказа	Тип	Стр.
2CMA179324R1000	CIGT 216-12	70
2CMA179325R1000	CIGT 216-10	70
2CMA179326R1000	CIGT 316	70
2CMA179327R1000	CIGT 316-12	70
2CMA179335R1000	CIGT 316-4	70
2CMA179348R1000	M 16/1	79
2CMA179349R1000	M16/2 JFB	79
2CMA179350R1000	M32/1	79
2CMA179351R1000	M32/2 JFB	79
2CMA179352R1000	M63/1	79
2CMA179353R1000	M63/2 JFB	79
2CMA181710R1000	Socket complete	65
2CMA181711R1000	Socket complete	65
2CMA181712R1000	Socket complete	65
2CMA181715R1000	Socket complete	65
2CMA181718R1000	Socket complete	65
2CMA181719R1000	Socket complete	65
2CMA181720R1000	Socket complete	65
2CMA181725R1000	Socket complete	65
2CMA181726R1000	Lid complete	65
2CMA181727R1000	Socket complete	65
2CMA181729R1000	Lid complete	65
2CMA181730R1000	Lid complete	65
2CMA181731R1000	Lid complete	65
2CMA181732R1000	Lid complete	65
2CMA181733R1000	Lid complete	65
2CMA181734R1000	Lid complete	65
2CMA181738R1000	Lid complete	65
2CMA181739R1000	Lid complete	65
2CMA181740R1000	Lid complete	65
2CMA181741R1000	Lid complete	65
2CMA181742R1000	Socket complete	65
2CMA181743R1000	Socket complete	65
2CMA181744R1000	Socket complete	65
2CMA181745R1000	Socket complete	65
2CMA181746R1000	Lid complete	65
2CMA181747R1000	Lid complete	65
2CMA191010R1000	216RNL4W	22
2CMA191011R1000	216RNL6W	22
2CMA191012R1000	316RNL6W	22
2CMA191013R1000	416RNL6W	22
2CMA191014R1000	232RNL4W	22
2CMA191015R1000	232RNL6W	22
2CMA191016R1000	332RNL6W	22
2CMA191017R1000	432RNL6W	22
2CMA191077R1000	FMCE40	73
2CMA191079R1000	FMCE42	73
2CMA191080R1000	FMCE43	73
2CMA191082R1000	FMCE45	73
2CMA191083R1000	FMCE46	73
2CMA191084R1000	FMCE47	73
2CMA191085R1000	FMCE48	73
2CMA191086R1000	FMCE49	73
2CMA191087R1000	FMCE50	73
2CMA191088R1000	FMCE51	73
2CMA191089R1000	FMCE52	73
2CMA191090R1000	FMCE53	73
2CMA191091R1000	FMCE54	73
2CMA191098R1000	MCE 1	73
2CMA191099R1000	MCE 2	73
2CMA191100R1000	MCE 3	73
2CMA191101R1000	MCE 4	73
2CMA191102R1000	MCE 5	73
2CMA191103R1000	FMCE67	73
2CMA192729R1000	2125RU6W LP	47

Алфавитный указатель

Код заказа – код изделия

Код заказа	Тип	Стр.
2CMA192730R1000	3125RU6W LP	47
2CMA193001R1000	216P4	10
2CMA193002R1000	216P6	10
2CMA193008R1000	316P4	10
2CMA193009R1000	316P5	10
2CMA193010R1000	316P6	10
2CMA193011R1000	316P7	10
2CMA193012R1000	316P9	10
2CMA193014R1000	316P11	10
2CMA193019R1000	416P6	10
2CMA193025R1000	232P4	10
2CMA193026R1000	232P6	10
2CMA193033R1000	332P5	10
2CMA193034R1000	332P6	10
2CMA193035R1000	332P7	10
2CMA193036R1000	332P9	10
2CMA193043R1000	432P6	10
2CMA193049R1000	216C4	13
2CMA193050R1000	216C6	13
2CMA193056R1000	316C4	13
2CMA193057R1000	316C5	13
2CMA193058R1000	316C6	13
2CMA193059R1000	316C7	13
2CMA193060R1000	316C9	13
2CMA193062R1000	316C11	13
2CMA193067R1000	416C6	13
2CMA193073R1000	232C4	13
2CMA193074R1000	232C6	13
2CMA193081R1000	332C5	13
2CMA193082R1000	332C6	13
2CMA193083R1000	332C7	13
2CMA193084R1000	332C9	13
2CMA193091R1000	432C6	13
2CMA193097R1000	216RS4	16
2CMA193098R1000	216RS6	16
2CMA193104R1000	316RS4	16
2CMA193105R1000	316RS5	16
2CMA193106R1000	316RS6	16
2CMA193107R1000	316RS7	16
2CMA193108R1000	316RS9	16
2CMA193110R1000	316RS11	16
2CMA193115R1000	416RS6	16
2CMA193121R1000	232RS4	16
2CMA193122R1000	232RS6	16
2CMA193129R1000	332RS5	16
2CMA193130R1000	332RS6	16
2CMA193131R1000	332RS7	16
2CMA193132R1000	332RS9	16
2CMA193139R1000	432RS6	16
2CMA193145R1000	216R4	45
2CMA193146R1000	216R6	45
2CMA193152R1000	316R4	45
2CMA193153R1000	316R5	45
2CMA193154R1000	316R6	45
2CMA193155R1000	316R7	45
2CMA193156R1000	316R9	45
2CMA193158R1000	316R11	45
2CMA193163R1000	416R6	45
2CMA193169R1000	216RU4	46
2CMA193170R1000	216RU6	46
2CMA193176R1000	316RU4	46
2CMA193177R1000	316RU5	46
2CMA193178R1000	316RU6	46
2CMA193179R1000	316RU7	46
2CMA193180R1000	316RU9	46
2CMA193182R1000	316RU11	46
2CMA193187R1000	416RU6	46
2CMA193217R1000	216RAU4	49
2CMA193218R1000	216RAU6	49
2CMA193224R1000	316RAU4	49
2CMA193225R1000	316RAU5	49
2CMA193226R1000	316RAU6	49
2CMA193227R1000	316RAU7	49
2CMA193228R1000	316RAU9	49
2CMA193230R1000	316RAU11	49
2CMA193235R1000	416RAU6	49
2CMA193241R1000	232RU4	46
2CMA193242R1000	232RU6	46
2CMA193249R1000	332RU5	46
2CMA193250R1000	332RU6	46
2CMA193251R1000	332RU7	46
2CMA193252R1000	332RU9	46
2CMA193259R1000	432RU6	46
2CMA193265R1000	232RAU4	49
2CMA193266R1000	232RAU6	49
2CMA193273R1000	332RAU5	49
2CMA193274R1000	332RAU6	49
2CMA193275R1000	332RAU7	49
2CMA193276R1000	332RAU9	49
2CMA193283R1000	432RAU6	49
2CMA193289R1000	216BS4	52
2CMA193290R1000	216BS6	52
2CMA193296R1000	316BS4	52
2CMA193297R1000	316BS5	52
2CMA193298R1000	316BS6	52
2CMA193299R1000	316BS7	52
2CMA193300R1000	316BS9	52
2CMA193302R1000	316BS11	52
2CMA193307R1000	416BS6	52
2CMA193313R1000	232BS4	52
2CMA193314R1000	232BS6	52
2CMA193321R1000	332BS5	52
2CMA193322R1000	332BS6	52
2CMA193323R1000	332BS7	52
2CMA193324R1000	332BS9	52
2CMA193331R1000	432BS6	52
2CMA193338R1000	216B6	56
2CMA193345R1000	316B5	56
2CMA193346R1000	316B6	56
2CMA193348R1000	316B9	56
2CMA193355R1000	416B6	56
2CMA193434R1000	232BU6	56
2CMA193441R1000	332BU5	56
2CMA193442R1000	332BU6	56
2CMA193444R1000	332BU9	56
2CMA193451R1000	432BU6	56
2CMA193468R1000	416BU6	56

Алфавитный указатель

Код изделия – код заказа

Тип	Код заказа	Стр.
216B6	2CMA193338R1000	56
216BAU12W	2CMA166682R1000	58
216BAU1W	2CMA166684R1000	58
216BAU3W	2CMA166674R1000	58
216BAU4W	2CMA166676R1000	58
216BAU6W	2CMA166678R1000	58
216BAU9W	2CMA166680R1000	58
216BS12W	2CMA167048R1000	53
216BS1W	2CMA167050R1000	53
216BS3W	2CMA167040R1000	53
216BS4	2CMA193289R1000	52
216BS4W	2CMA167042R1000	53
216BS6	2CMA193290R1000	52
216BS6W	2CMA167044R1000	53
216BS9W	2CMA167046R1000	53
216C12W	2CMA166542R1000	14
216C1W	2CMA166544R1000	14
216C3W	2CMA166534R1000	14
216C4	2CMA193049R1000	13
216C4W	2CMA166536R1000	14
216C6	2CMA193050R1000	13
216C6W	2CMA166538R1000	14
216C9W	2CMA166540R1000	14
216MHS12W	2CMA167803R1000	26
216MHS1W	2CMA167804R1000	26
216MHS4	2CMA167622R1000	25
216MHS4W	2CMA167800R1000	26
216MHS6	2CMA167623R1000	25
216MHS6W	2CMA167801R1000	26
216MHS9W	2CMA167802R1000	26
216MP6P	2CMA162032R1000	39
216MP6WP	2CMA162878R1000	39
216MPM12W	2CMA167951R1000	36
216MPM4W	2CMA167948R1000	36
216MPM6	2CMA167578R1000	35
216MPM6W	2CMA167949R1000	36
216MPM9W	2CMA167950R1000	36
216MPR12W	2CMA168060R1000	38
216MPR4W	2CMA168057R1000	38
216MPR6	2CMA167756R1000	37
216MPR6W	2CMA168058R1000	38
216MVS12W	2CMA167826R1000	30
216MVS12WH	2CMA163259R1000	31
216MVS1W	2CMA167827R1000	30
216MVS1WH	2CMA163255R1000	31
216MVS4	2CMA167645R1000	28
216MVS4W	2CMA167823R1000	30
216MVS4WH	2CMA163256R1000	31
216MVS6	2CMA167646R1000	28
216MVS6W	2CMA167824R1000	30
216MVS6WH	2CMA163257R1000	31
216MVS9W	2CMA167825R1000	30
216MVS9WH	2CMA163258R1000	31
216P12W	2CMA166464R1000	11
216P1W	2CMA166466R1000	11
216P3W	2CMA166456R1000	11
216P4	2CMA193001R1000	10
216P4W	2CMA166458R1000	11
216P6	2CMA193002R1000	10
216P6TRIO	2CMA170186R1000	61
216P6W	2CMA166460R1000	11
216P9W	2CMA166462R1000	11
216R4	2CMA193145R1000	45
216R6	2CMA193146R1000	45
216RAM4	2CMA170003R1000	48
216RAM6	2CMA170004R1000	48
216RAU12W	2CMA167000R1000	50
216RAU1W	2CMA167002R1000	50
216RAU3W	2CMA166992R1000	50
216RAU4	2CMA193217R1000	49
216RAU4W	2CMA166994R1000	50
216RAU6	2CMA193218R1000	49
216RAU6W	2CMA166996R1000	50
216RAU9W	2CMA166998R1000	50
216RL12W	2CMA168460R1000	20
216RL1W	2CMA168461R1000	20
216RL3W	2CMA168456R1000	20
216RL4	2CMA168387R1000	19
216RL4W	2CMA168457R1000	20
216RL6	2CMA168388R1000	19
216RL6W	2CMA168458R1000	20
216RL9W	2CMA168459R1000	20
216RNL4W	2CMA191010R1000	22
216RNL6W	2CMA191011R1000	22
216RP6P	2CMA164502R1000	44
216RP6WP	2CMA164572R1000	44
216RPM12W	2CMA168199R1000	41
216RPM4W	2CMA168196R1000	41
216RPM6	2CMA168133R1000	40
216RPM6W	2CMA168197R1000	41
216RPM9W	2CMA168198R1000	41
216RPR12W	2CMA168326R1000	43
216RPR4W	2CMA168323R1000	43
216RPR6	2CMA168261R1000	42
216RPR6W	2CMA168324R1000	43
216RS12W	2CMA167151R1000	17
216RS1W	2CMA167152R1000	17
216RS3W	2CMA167147R1000	17
216RS4	2CMA193097R1000	16
216RS4W	2CMA167148R1000	17
216RS6	2CMA193098R1000	16
216RS6W	2CMA167149R1000	17
216RS9W	2CMA167150R1000	17
216RU4	2CMA193169R1000	46
216RU6	2CMA193170R1000	46
216Schuko	2CMA170196R1000	60
216T4	2CMA168120R1000	60
216T6	2CMA168121R1000	60
2210	2CMA178311R1000	66
2210L	2CMA178319R1000	66
232BAU12W	2CMA166634R1000	58
232BAU1W	2CMA166636R1000	58
232BAU4W	2CMA166628R1000	58
232BAU6W	2CMA166630R1000	58
232BAU9W	2CMA166632R1000	58
232BS12W	2CMA167094R1000	53
232BS1W	2CMA167096R1000	53
232BS4	2CMA193313R1000	52
232BS4W	2CMA167088R1000	53
232BS6	2CMA193314R1000	52
232BS6W	2CMA167090R1000	53
232BS9W	2CMA167092R1000	53
232BU6	2CMA193434R1000	56
232C12W	2CMA166588R1000	14
232C1W	2CMA166590R1000	14
232C4	2CMA193073R1000	13
232C4W	2CMA166582R1000	14
232C6	2CMA193074R1000	13
232C6W	2CMA166584R1000	14
232C9W	2CMA166586R1000	14

Алфавитный указатель

Код изделия – код заказа

Тип	Код заказа	Стр.
232MHS12W	2CMA167850R1000	26
232MHS1W	2CMA167851R1000	26
232MHS4	2CMA167668R1000	25
232MHS4W	2CMA167847R1000	26
232MHS6	2CMA167669R1000	25
232MHS6W	2CMA167848R1000	26
232MHS9W	2CMA167849R1000	26
232MP6P	2CMA162062R1000	39
232MP6WP	2CMA163172R1000	39
232MPM12W	2CMA168010R1000	36
232MPM4W	2CMA168007R1000	36
232MPM6	2CMA167600R1000	35
232MPM6W	2CMA168008R1000	36
232MPM9W	2CMA168009R1000	36
232MPR12W	2CMA168083R1000	38
232MPR4W	2CMA168080R1000	38
232MPR6	2CMA167778R1000	37
232MPR6W	2CMA168081R1000	38
232MVS12W	2CMA167873R1000	30
232MVS1W	2CMA167874R1000	30
232MVS1WH	2CMA163275R1000	31
232MVS4	2CMA167691R1000	28
232MVS4W	2CMA167870R1000	30
232MVS6	2CMA167692R1000	28
232MVS6W	2CMA167871R1000	30
232MVS6WH	2CMA163276R1000	31
232MVS9W	2CMA167872R1000	30
232P12W	2CMA166726R1000	11
232P1W	2CMA166728R1000	11
232P4	2CMA193025R1000	10
232P4W	2CMA166504R1000	11
232P6	2CMA193026R1000	10
232P6W	2CMA166722R1000	11
232P9W	2CMA166724R1000	11
232RAM4	2CMA170026R1000	48
232RAM6	2CMA170027R1000	48
232RAU12W	2CMA166952R1000	50
232RAU1W	2CMA166954R1000	50
232RAU4	2CMA193265R1000	49
232RAU4W	2CMA166946R1000	50
232RAU6	2CMA193266R1000	49
232RAU6W	2CMA166948R1000	50
232RAU9W	2CMA166950R1000	50
232RL12W	2CMA168483R1000	20
232RL1W	2CMA168484R1000	20
232RL4	2CMA168410R1000	19
232RL4W	2CMA168480R1000	20
232RL6	2CMA168411R1000	19
232RL6W	2CMA168481R1000	20
232RL9W	2CMA168482R1000	20
232RNL4W	2CMA191014R1000	22
232RNL6W	2CMA191015R1000	22
232RP6P	2CMA164527R1000	44
232RP6WP	2CMA164602R1000	44
232RPM12W	2CMA168222R1000	41
232RPM4W	2CMA168219R1000	41
232RPM6	2CMA168156R1000	40
232RPM6W	2CMA168220R1000	41
232RPM9W	2CMA168221R1000	41
232RPR12W	2CMA168349R1000	43
232RPR4W	2CMA168346R1000	43
232RPR6	2CMA168283R1000	42
232RPR6W	2CMA168347R1000	43
232RS12W	2CMA167174R1000	17
232RS1W	2CMA167175R1000	17
232RS4	2CMA193121R1000	16
232RS4W	2CMA167171R1000	17
232RS6	2CMA193122R1000	16
232RS6W	2CMA167172R1000	17
232RS9W	2CMA167173R1000	17
232RU4	2CMA193241R1000	46
232RU6	2CMA193242R1000	46
263BS1W	2CMA167344R1000	54
263BS4	2CMA167542R1000	52
263BS4W	2CMA167338R1000	54
263BS6	2CMA167544R1000	52
263BS6W	2CMA167340R1000	54
263BS9W	2CMA167342R1000	54
263BU1W	2CMA168106R1000	57
263BU4W	2CMA168103R1000	57
263BU6	2CMA167212R1000	56
263BU6W	2CMA168104R1000	57
263BU9W	2CMA168105R1000	57
263C1W	2CMA166878R1000	15
263C4	2CMA166838R1000	13
263C4W	2CMA166872R1000	15
263C6	2CMA166840R1000	13
263C6W	2CMA166874R1000	15
263C9W	2CMA166876R1000	15
263MHS1W	2CMA167896R1000	27
263MHS4	2CMA167714R1000	25
263MHS4W	2CMA167893R1000	27
263MHS6	2CMA167715R1000	25
263MHS6W	2CMA167894R1000	27
263MHS9W	2CMA167895R1000	27
263MM1	2CMA168033R1000	34
263MM4	2CMA168030R1000	34
263MM6	2CMA168031R1000	34
263MM9	2CMA168032R1000	34
263MVS1WH	2CMA162831R1000	32
263MVS4	2CMA162327R1000	29
263MVS4WH	2CMA162827R1000	32
263MVS6	2CMA162328R1000	29
263MVS6WH	2CMA162828R1000	32
263MVS9WH	2CMA162829R1000	32
263P1W	2CMA166780R1000	12
263P4	2CMA166740R1000	10
263P4W	2CMA166774R1000	12
263P6	2CMA166742R1000	10
263P6W	2CMA166776R1000	12
263P9W	2CMA166778R1000	12
263RAU1W	2CMA167446R1000	51
263RAU4	2CMA167406R1000	49
263RAU4W	2CMA167440R1000	51
263RAU6	2CMA167408R1000	49
263RAU6W	2CMA167442R1000	51
263RAU9W	2CMA167444R1000	51
263RS1W	2CMA167310R1000	18
263RS4	2CMA167474R1000	16
263RS4W	2CMA167304R1000	18
263RS6	2CMA167476R1000	16
263RS6W	2CMA167306R1000	18
263RS9W	2CMA167308R1000	18
263RU1W	2CMA167378R1000	47
263RU4	2CMA167508R1000	46
263RU4W	2CMA167372R1000	47
263RU6	2CMA167510R1000	46
263RU6W	2CMA167374R1000	47
263RU9W	2CMA167376R1000	47
2125BS1W	2CMA167278R1000	54

Алфавитный указатель

Код изделия – код заказа

Тип	Код заказа	Стр.
2125BS4W	2CMA167274R1000	54
2125BS6W	2CMA167276R1000	54
2125BU1W	2CMA167196R1000	57
2125BU4W	2CMA167194R1000	57
2125BU6W	2CMA167195R1000	57
2125C1W	2CMA166920R1000	15
2125C4W	2CMA166916R1000	15
2125C6W	2CMA166918R1000	15
2125MM6	2CMA168047R1000	34
2125MVS1WH	2CMA162740R1000	32
2125MVS4WH	2CMA162738R1000	32
2125MVS6WH	2CMA162739R1000	32
2125P1W	2CMA166812R1000	12
2125P4W	2CMA166808R1000	12
2125P6W	2CMA166810R1000	12
2125RL1W	2CMA168528R1000	21
2125RL4W	2CMA168526R1000	21
2125RL6W	2CMA168527R1000	21
2125RS1W	2CMA167248R1000	18
2125RS4W	2CMA167244R1000	18
2125RS6W	2CMA167246R1000	18
2125RU1W	2CMA167134R1000	47
2125RU4W	2CMA167132R1000	47
2125RU6W	2CMA167133R1000	47
2125RU6W LP	2CMA192729R1000	47
316B5	2CMA193345R1000	56
316B6	2CMA193346R1000	56
316B9	2CMA193348R1000	56
316BAU10W	2CMA166700R1000	58
316BAU11W	2CMA166702R1000	58
316BAU1W	2CMA166704R1000	58
316BAU2W	2CMA166686R1000	58
316BAU3W	2CMA166688R1000	58
316BAU4W	2CMA166690R1000	58
316BAU5W	2CMA166692R1000	58
316BAU6W	2CMA166694R1000	58
316BAU7W	2CMA166696R1000	58
316BAU9W	2CMA166698R1000	58
316BS10W	2CMA167066R1000	53
316BS11	2CMA193302R1000	52
316BS11W	2CMA167068R1000	53
316BS1W	2CMA167070R1000	53
316BS2W	2CMA167052R1000	53
316BS3W	2CMA167054R1000	53
316BS4	2CMA193296R1000	52
316BS4W	2CMA167056R1000	53
316BS5	2CMA193297R1000	52
316BS5W	2CMA167058R1000	53
316BS6	2CMA193298R1000	52
316BS6W	2CMA167060R1000	53
316BS7	2CMA193299R1000	52
316BS7W	2CMA167062R1000	53
316BS9	2CMA193300R1000	52
316BS9W	2CMA167064R1000	53
316C10W	2CMA166560R1000	14
316C11	2CMA193062R1000	13
316C11W	2CMA166562R1000	14
316C1W	2CMA166564R1000	14
316C2W	2CMA166546R1000	14
316C3W	2CMA166548R1000	14
316C4	2CMA193056R1000	13
316C4W	2CMA166550R1000	14
316C5	2CMA193057R1000	13
316C5W	2CMA166552R1000	14
316C6	2CMA193058R1000	13
316C6W	2CMA166554R1000	14
316C7	2CMA193059R1000	13
316C7W	2CMA166556R1000	14
316C9	2CMA193060R1000	13
316C9W	2CMA166558R1000	14
316MHS10W	2CMA167812R1000	26
316MHS11	2CMA167635R1000	25
316MHS11W	2CMA167813R1000	26
316MHS1W	2CMA167814R1000	26
316MHS2W	2CMA167805R1000	26
316MHS3W	2CMA167806R1000	26
316MHS4	2CMA167629R1000	25
316MHS4W	2CMA167807R1000	26
316MHS5	2CMA167630R1000	25
316MHS5W	2CMA167808R1000	26
316MHS6	2CMA167631R1000	25
316MHS6W	2CMA167809R1000	26
316MHS7	2CMA167632R1000	25
316MHS7W	2CMA167810R1000	26
316MHS9	2CMA167633R1000	25
316MHS9W	2CMA167811R1000	26
316MM1	2CMA167980R1000	33
316MM10	2CMA167978R1000	33
316MM11	2CMA167979R1000	33
316MM4	2CMA167973R1000	33
316MM5	2CMA167974R1000	33
316MM6	2CMA167975R1000	33
316MM7	2CMA167976R1000	33
316MM9	2CMA167977R1000	33
316MPM10W	2CMA167960R1000	36
316MPM11W	2CMA167961R1000	36
316MPM2W	2CMA167953R1000	36
316MPM3W	2CMA167954R1000	36
316MPM4W	2CMA167955R1000	36
316MPM5	2CMA167584R1000	35
316MPM5W	2CMA167956R1000	36
316MPM6	2CMA167585R1000	35
316MPM6W	2CMA167957R1000	36
316MPM7W	2CMA167958R1000	36
316MPM9	2CMA167587R1000	35
316MPM9W	2CMA167959R1000	36
316MPR11W	2CMA168070R1000	38
316MPR3W	2CMA168063R1000	38
316MPR4W	2CMA168064R1000	38
316MPR6	2CMA167764R1000	37
316MPR6W	2CMA168066R1000	38
316MPR7W	2CMA168067R1000	38
316MPR9	2CMA167766R1000	37
316MPR9W	2CMA168068R1000	38
316MVS10W	2CMA167835R1000	30
316MVS10WH	2CMA163267R1000	31
316MVS11	2CMA167658R1000	28
316MVS11W	2CMA167836R1000	30
316MVS11WH	2CMA163268R1000	31
316MVS1W	2CMA167838R1000	30
316MVS1WH	2CMA163261R1000	31
316MVS2W	2CMA167828R1000	30
316MVS3W	2CMA167829R1000	30
316MVS4	2CMA167652R1000	28
316MVS4W	2CMA167830R1000	30
316MVS4WH	2CMA163262R1000	31
316MVS5	2CMA167653R1000	28
316MVS5W	2CMA167831R1000	30
316MVS5WH	2CMA163263R1000	31
316MVS6	2CMA167654R1000	28

Алфавитный указатель

Код изделия – код заказа

Тип	Код заказа	Стр.
316MVS6W	2CMA167832R1000	30
316MVS6WH	2CMA163264R1000	31
316MVS7	2CMA167655R1000	28
316MVS7W	2CMA167833R1000	30
316MVS7WH	2CMA163265R1000	31
316MVS9	2CMA167656R1000	28
316MVS9W	2CMA167834R1000	30
316MVS9WH	2CMA163266R1000	31
316P10W	2CMA166482R1000	11
316P11	2CMA193014R1000	10
316P11W	2CMA166484R1000	11
316P1W	2CMA166486R1000	11
316P2W	2CMA166468R1000	11
316P3W	2CMA166470R1000	11
316P4	2CMA193008R1000	10
316P4W	2CMA166472R1000	11
316P5	2CMA193009R1000	10
316P5W	2CMA166474R1000	11
316P6	2CMA193010R1000	10
316P6W	2CMA166476R1000	11
316P7	2CMA193011R1000	10
316P7W	2CMA166478R1000	11
316P9	2CMA193012R1000	10
316P9W	2CMA166480R1000	11
316R11	2CMA193158R1000	45
316R4	2CMA193152R1000	45
316R5	2CMA193153R1000	45
316R6	2CMA193154R1000	45
316R7	2CMA193155R1000	45
316R9	2CMA193156R1000	45
316RAM11	2CMA170016R1000	48
316RAM4	2CMA170010R1000	48
316RAM5	2CMA170011R1000	48
316RAM6	2CMA170012R1000	48
316RAM7	2CMA170013R1000	48
316RAM9	2CMA170014R1000	48
316RAU10W	2CMA167018R1000	50
316RAU11	2CMA193230R1000	49
316RAU11W	2CMA167020R1000	50
316RAU1W	2CMA167022R1000	50
316RAU2W	2CMA167004R1000	50
316RAU3W	2CMA167006R1000	50
316RAU4	2CMA193224R1000	49
316RAU4W	2CMA167008R1000	50
316RAU5	2CMA193225R1000	49
316RAU5W	2CMA167010R1000	50
316RAU6	2CMA193226R1000	49
316RAU6W	2CMA167012R1000	50
316RAU7	2CMA193227R1000	49
316RAU7W	2CMA167014R1000	50
316RAU9	2CMA193228R1000	49
316RAU9W	2CMA167016R1000	50
316RL10W	2CMA168469R1000	20
316RL11	2CMA168400R1000	19
316RL11W	2CMA168470R1000	20
316RL1W	2CMA168471R1000	20
316RL2W	2CMA168462R1000	20
316RL3W	2CMA168463R1000	20
316RL4	2CMA168394R1000	19
316RL4W	2CMA168464R1000	20
316RL5	2CMA168395R1000	19
316RL5W	2CMA168465R1000	20
316RL6	2CMA168396R1000	19
316RL6W	2CMA168466R1000	20
316RL7	2CMA168397R1000	19
316RL7W	2CMA168467R1000	20
316RL9	2CMA168398R1000	19
316RL9W	2CMA168468R1000	20
316RNL6W	2CMA191012R1000	22
316RPM10W	2CMA168208R1000	41
316RPM11W	2CMA168209R1000	41
316RPM2W	2CMA168201R1000	41
316RPM3W	2CMA168202R1000	41
316RPM4W	2CMA168203R1000	41
316RPM5	2CMA168140R1000	40
316RPM5W	2CMA168204R1000	41
316RPM6	2CMA168141R1000	40
316RPM6W	2CMA168205R1000	41
316RPM7W	2CMA168206R1000	41
316RPM9	2CMA168143R1000	40
316RPM9W	2CMA168207R1000	41
316RPR11W	2CMA168336R1000	43
316RPR3W	2CMA168329R1000	43
316RPR4W	2CMA168330R1000	43
316RPR6	2CMA168269R1000	42
316RPR6W	2CMA168332R1000	43
316RPR7W	2CMA168333R1000	43
316RPR9	2CMA168271R1000	42
316RPR9W	2CMA168334R1000	43
316RS10W	2CMA167160R1000	17
316RS11	2CMA193110R1000	16
316RS11W	2CMA167161R1000	17
316RS1W	2CMA167162R1000	17
316RS2W	2CMA167153R1000	17
316RS3W	2CMA167154R1000	17
316RS4	2CMA193104R1000	16
316RS4W	2CMA167155R1000	17
316RS5	2CMA193105R1000	16
316RS5W	2CMA167156R1000	17
316RS6	2CMA193106R1000	16
316RS6W	2CMA167157R1000	17
316RS7	2CMA193107R1000	16
316RS7W	2CMA167158R1000	17
316RS9	2CMA193108R1000	16
316RS9W	2CMA167159R1000	17
316RU11	2CMA193182R1000	46
316RU4	2CMA193176R1000	46
316RU5	2CMA193177R1000	46
316RU6	2CMA193178R1000	46
316RU7	2CMA193179R1000	46
316RU9	2CMA193180R1000	46
316T6	2CMA168122R1000	60
316T9	2CMA168123R1000	60
332BAU10W	2CMA166652R1000	58
332BAU11W	2CMA166654R1000	58
332BAU1W	2CMA166656R1000	58
332BAU2W	2CMA166638R1000	58
332BAU3W	2CMA166640R1000	58
332BAU4W	2CMA166642R1000	58
332BAU5W	2CMA166644R1000	58
332BAU6W	2CMA166646R1000	58
332BAU7W	2CMA166648R1000	58
332BAU9W	2CMA166650R1000	58
332BS10W	2CMA167110R1000	53
332BS11W	2CMA167112R1000	53
332BS1W	2CMA167114R1000	53
332BS2W	2CMA167098R1000	53
332BS3W	2CMA167100R1000	53
332BS4W	2CMA167102R1000	53
332BS5	2CMA193321R1000	52

Алфавитный указатель

Код изделия – код заказа

Тип	Код заказа	Стр.
332BS5W	2CMA167103R1000	53
332BS6	2CMA193322R1000	52
332BS6W	2CMA167104R1000	53
332BS7	2CMA193323R1000	52
332BS7W	2CMA167106R1000	53
332BS9	2CMA193324R1000	52
332BS9W	2CMA167108R1000	53
332BU5	2CMA193441R1000	56
332BU6	2CMA193442R1000	56
332BU9	2CMA193444R1000	56
332C10W	2CMA166610R1000	14
332C11W	2CMA166594R1000	14
332C1W	2CMA166592R1000	14
332C2W	2CMA166596R1000	14
332C3W	2CMA166598R1000	14
332C4W	2CMA166600R1000	14
332C5	2CMA193081R1000	13
332C5W	2CMA166602R1000	14
332C6	2CMA193082R1000	13
332C6W	2CMA166604R1000	14
332C7	2CMA193083R1000	13
332C7W	2CMA166606R1000	14
332C9	2CMA193084R1000	13
332C9W	2CMA166608R1000	14
332MHS10W	2CMA167859R1000	26
332MHS11W	2CMA167860R1000	26
332MHS1W	2CMA167861R1000	26
332MHS2W	2CMA167852R1000	26
332MHS3W	2CMA167853R1000	26
332MHS4W	2CMA167854R1000	26
332MHS5	2CMA167676R1000	25
332MHS5W	2CMA167855R1000	26
332MHS6	2CMA167677R1000	25
332MHS6W	2CMA167856R1000	26
332MHS7	2CMA167678R1000	25
332MHS7W	2CMA167857R1000	26
332MHS9	2CMA167679R1000	25
332MHS9W	2CMA167858R1000	26
332MM1	2CMA167998R1000	33
332MM10	2CMA167996R1000	33
332MM11	2CMA167997R1000	33
332MM3	2CMA167990R1000	33
332MM4	2CMA167991R1000	33
332MM5	2CMA167992R1000	33
332MM6	2CMA167993R1000	33
332MM7	2CMA167994R1000	33
332MM9	2CMA167995R1000	33
332MPM10W	2CMA168019R1000	36
332MPM11W	2CMA168020R1000	36
332MPM2W	2CMA168012R1000	36
332MPM3W	2CMA168013R1000	36
332MPM4W	2CMA168014R1000	36
332MPM5	2CMA167607R1000	35
332MPM5W	2CMA168015R1000	36
332MPM6	2CMA167608R1000	35
332MPM6W	2CMA168016R1000	36
332MPM7W	2CMA168017R1000	36
332MPM9	2CMA167610R1000	35
332MPM9W	2CMA168018R1000	36
332MPR11W	2CMA168093R1000	38
332MPR3W	2CMA168086R1000	38
332MPR4W	2CMA168087R1000	38
332MPR6	2CMA167786R1000	37
332MPR6W	2CMA168089R1000	38
332MPR7W	2CMA168090R1000	38

Тип	Код заказа	Стр.
332MPR9	2CMA167788R1000	37
332MPR9W	2CMA168091R1000	38
332MVS10W	2CMA167882R1000	30
332MVS11W	2CMA167883R1000	30
332MVS1W	2CMA167884R1000	30
332MVS1WH	2CMA163277R1000	31
332MVS2W	2CMA167875R1000	30
332MVS3W	2CMA167876R1000	30
332MVS4W	2CMA167877R1000	30
332MVS5	2CMA167699R1000	28
332MVS5W	2CMA167878R1000	30
332MVS5WH	2CMA163278R1000	31
332MVS6	2CMA167700R1000	28
332MVS6W	2CMA167879R1000	30
332MVS6WH	2CMA163279R1000	31
332MVS7	2CMA167701R1000	28
332MVS7W	2CMA167880R1000	30
332MVS7WH	2CMA163280R1000	31
332MVS9	2CMA167702R1000	28
332MVS9W	2CMA167881R1000	30
332MVS9WH	2CMA163281R1000	31
332P10W	2CMA166510R1000	11
332P11W	2CMA166513R1000	11
332P1W	2CMA166516R1000	11
332P2W	2CMA166730R1000	11
332P3W	2CMA166732R1000	11
332P4W	2CMA166734R1000	11
332P5	2CMA193033R1000	10
332P5W	2CMA166736R1000	11
332P6	2CMA193034R1000	10
332P6W	2CMA166738R1000	11
332P7	2CMA193035R1000	10
332P7W	2CMA166506R1000	11
332P9	2CMA193036R1000	10
332P9W	2CMA166508R1000	11
332RAM5	2CMA170034R1000	48
332RAM6	2CMA170035R1000	48
332RAM7	2CMA170036R1000	48
332RAM9	2CMA170037R1000	48
332RAU10W	2CMA166970R1000	50
332RAU11W	2CMA166972R1000	50
332RAU1W	2CMA166974R1000	50
332RAU2W	2CMA166956R1000	50
332RAU3W	2CMA166958R1000	50
332RAU4W	2CMA166960R1000	50
332RAU5	2CMA193273R1000	49
332RAU5W	2CMA166962R1000	50
332RAU6	2CMA193274R1000	49
332RAU6W	2CMA166964R1000	50
332RAU7	2CMA193275R1000	49
332RAU7W	2CMA166966R1000	50
332RAU9	2CMA193276R1000	49
332RAU9W	2CMA166968R1000	50
332RL10W	2CMA168492R1000	20
332RL11W	2CMA168493R1000	20
332RL1W	2CMA168494R1000	20
332RL2W	2CMA168485R1000	20
332RL3W	2CMA168486R1000	20
332RL4W	2CMA168487R1000	20
332RL5	2CMA168418R1000	19
332RL5W	2CMA168488R1000	20
332RL6	2CMA168419R1000	19
332RL6W	2CMA168489R1000	20
332RL7	2CMA168420R1000	19
332RL7W	2CMA168490R1000	20

Алфавитный указатель

Код изделия – код заказа

Тип	Код заказа	Стр.
332RL9	2CMA168421R1000	19
332RL9W	2CMA168491R1000	20
332RNL6W	2CMA191016R1000	22
332RPM10W	2CMA168231R1000	41
332RPM11W	2CMA168232R1000	41
332RPM2W	2CMA168224R1000	41
332RPM3W	2CMA168225R1000	41
332RPM4W	2CMA168226R1000	41
332RPM5	2CMA168163R1000	40
332RPM5W	2CMA168227R1000	41
332RPM6	2CMA168164R1000	40
332RPM6W	2CMA168228R1000	41
332RPM7W	2CMA168229R1000	41
332RPM9	2CMA168166R1000	40
332RPM9W	2CMA168230R1000	41
332RPR11W	2CMA168359R1000	43
332RPR3W	2CMA168352R1000	43
332RPR4W	2CMA168353R1000	43
332RPR6	2CMA168291R1000	42
332RPR6W	2CMA168355R1000	43
332RPR7W	2CMA168356R1000	43
332RPR9	2CMA168293R1000	42
332RPR9W	2CMA168357R1000	43
332RS10W	2CMA167183R1000	17
332RS11W	2CMA167184R1000	17
332RS1W	2CMA167185R1000	17
332RS2W	2CMA167176R1000	17
332RS3W	2CMA167177R1000	17
332RS4W	2CMA167178R1000	17
332RS5	2CMA193129R1000	16
332RS5W	2CMA167179R1000	17
332RS6	2CMA193130R1000	16
332RS6W	2CMA167180R1000	17
332RS7	2CMA193131R1000	16
332RS7W	2CMA167181R1000	17
332RS9	2CMA193132R1000	16
332RS9W	2CMA167182R1000	17
332RU5	2CMA193249R1000	46
332RU6	2CMA193250R1000	46
332RU7	2CMA193251R1000	46
332RU9	2CMA193252R1000	46
363BS11W	2CMA167356R1000	54
363BS1W	2CMA167358R1000	54
363BS4W	2CMA167346R1000	54
363BS5	2CMA167552R1000	52
363BS5W	2CMA167348R1000	54
363BS6	2CMA167554R1000	52
363BS6W	2CMA167350R1000	54
363BS7	2CMA167556R1000	52
363BS7W	2CMA167352R1000	54
363BS9	2CMA167558R1000	52
363BS9W	2CMA167354R1000	54
363BU11W	2CMA168112R1000	57
363BU1W	2CMA168113R1000	57
363BU4W	2CMA168107R1000	57
363BU5	2CMA167220R1000	56
363BU5W	2CMA168108R1000	57
363BU6	2CMA167222R1000	56
363BU6W	2CMA168109R1000	57
363BU7W	2CMA168110R1000	57
363BU9	2CMA167226R1000	56
363BU9W	2CMA168111R1000	57
363C11W	2CMA166900R1000	15
363C1W	2CMA166902R1000	15
363C4W	2CMA166890R1000	15
363C5	2CMA166848R1000	13
363C5W	2CMA166892R1000	15
363C6	2CMA166850R1000	13
363C6W	2CMA166894R1000	15
363C7	2CMA166852R1000	13
363C7W	2CMA166896R1000	15
363C9	2CMA166854R1000	13
363C9W	2CMA166898R1000	15
363MHS11W	2CMA167902R1000	27
363MHS1W	2CMA167903R1000	27
363MHS4W	2CMA167897R1000	27
363MHS5	2CMA167719R1000	25
363MHS5W	2CMA167898R1000	27
363MHS6	2CMA167721R1000	25
363MHS6W	2CMA167899R1000	27
363MHS7	2CMA167722R1000	25
363MHS7W	2CMA167900R1000	27
363MHS9	2CMA167723R1000	25
363MHS9W	2CMA167901R1000	27
363MM1	2CMA168040R1000	34
363MM11	2CMA168039R1000	34
363MM4	2CMA168034R1000	34
363MM5	2CMA168035R1000	34
363MM6	2CMA168036R1000	34
363MM7	2CMA168037R1000	34
363MM9	2CMA168038R1000	34
363MVS11WH	2CMA162840R1000	32
363MVS1WH	2CMA162841R1000	32
363MVS4WH	2CMA162834R1000	32
363MVS5	2CMA162335R1000	29
363MVS5WH	2CMA162835R1000	32
363MVS6	2CMA162336R1000	29
363MVS6WH	2CMA162836R1000	32
363MVS7	2CMA162337R1000	29
363MVS7WH	2CMA162837R1000	32
363MVS9	2CMA162338R1000	29
363MVS9WH	2CMA162838R1000	32
363P11W	2CMA166792R1000	12
363P1W	2CMA166794R1000	12
363P4W	2CMA166782R1000	12
363P5	2CMA166750R1000	10
363P5W	2CMA166784R1000	12
363P6	2CMA166752R1000	10
363P6W	2CMA166786R1000	12
363P7	2CMA166754R1000	10
363P7W	2CMA166788R1000	12
363P9	2CMA166756R1000	10
363P9W	2CMA166790R1000	12
363RAU11W	2CMA167458R1000	51
363RAU1W	2CMA167460R1000	51
363RAU4W	2CMA167448R1000	51
363RAU5	2CMA167416R1000	49
363RAU5W	2CMA167450R1000	51
363RAU6	2CMA167418R1000	49
363RAU6W	2CMA167452R1000	51
363RAU7	2CMA167420R1000	49
363RAU7W	2CMA167454R1000	51
363RAU9	2CMA167422R1000	49
363RAU9W	2CMA167456R1000	51
363RS11W	2CMA167322R1000	18
363RS1W	2CMA167324R1000	18
363RS4W	2CMA167312R1000	18
363RS5	2CMA167496R1000	16
363RS5W	2CMA167314R1000	18
363RS6	2CMA167498R1000	16

Алфавитный указатель

Код изделия – код заказа

Тип	Код заказа	Стр.
363RS6W	2CMA167316R1000	18
363RS7	2CMA167500R1000	16
363RS7W	2CMA167318R1000	18
363RS9	2CMA167502R1000	16
363RS9W	2CMA167320R1000	18
363RU11W	2CMA167390R1000	47
363RU1W	2CMA167392R1000	47
363RU4W	2CMA167380R1000	47
363RU5	2CMA167518R1000	46
363RU5W	2CMA167382R1000	47
363RU6	2CMA167520R1000	46
363RU6W	2CMA167384R1000	47
363RU7	2CMA167522R1000	46
363RU7W	2CMA167386R1000	47
363RU9	2CMA167524R1000	46
363RU9W	2CMA167388R1000	47
3125BS11W	2CMA167288R1000	54
3125BS1W	2CMA167290R1000	54
3125BS4W	2CMA167280R1000	54
3125BS6W	2CMA167282R1000	54
3125BS7W	2CMA167284R1000	54
3125BS9W	2CMA167286R1000	54
3125BU11W	2CMA167201R1000	57
3125BU1W	2CMA167202R1000	57
3125BU4W	2CMA167197R1000	57
3125BU6W	2CMA167198R1000	57
3125BU7W	2CMA167199R1000	57
3125BU9W	2CMA167200R1000	57
3125C11W	2CMA166930R1000	15
3125C1W	2CMA166932R1000	15
3125C4W	2CMA166922R1000	15
3125C5W	2CMA166923R1000	15
3125C6W	2CMA166924R1000	15
3125C6W LP	2CMA169211R1000	15
3125C7W	2CMA166926R1000	15
3125C9W	2CMA166928R1000	15
3125MM1	2CMA168052R1000	34
3125MM11	2CMA168051R1000	34
3125MM6	2CMA168048R1000	34
3125MM7	2CMA168049R1000	34
3125MM9	2CMA168050R1000	34
3125MVS11WH	2CMA162745R1000	32
3125MVS1WH	2CMA162746R1000	32
3125MVS4WH	2CMA162741R1000	32
3125MVS6WH	2CMA162742R1000	32
3125MVS7WH	2CMA162743R1000	32
3125MVS9WH	2CMA162744R1000	32
3125P11W	2CMA166822R1000	12
3125P1W	2CMA166824R1000	12
3125P4W	2CMA166814R1000	12
3125P5W	2CMA166815R1000	12
3125P6W	2CMA166816R1000	12
3125P7W	2CMA166818R1000	12
3125P9W	2CMA166820R1000	12
3125RL11W	2CMA168533R1000	21
3125RL1W	2CMA168534R1000	21
3125RL4W	2CMA168529R1000	21
3125RL6W	2CMA168530R1000	21
3125RL7W	2CMA168531R1000	21
3125RL9W	2CMA168532R1000	21
3125RS11W	2CMA167258R1000	18
3125RS1W	2CMA167260R1000	18
3125RS4W	2CMA167250R1000	18
3125RS5W	2CMA167251R1000	18
3125RS6W	2CMA167252R1000	18
3125RS7W	2CMA167254R1000	18
3125RS9W	2CMA167256R1000	18
3125RU11W	2CMA167139R1000	47
3125RU1W	2CMA167140R1000	47
3125RU4W	2CMA167135R1000	47
3125RU6W	2CMA167136R1000	47
3125RU6W LP	2CMA192730R1000	47
3125RU7W	2CMA167137R1000	47
3125RU9W	2CMA167138R1000	47
416A6	2CMA168127R1000	60
416B6	2CMA193355R1000	56
416BAU11W	2CMA166718R1000	58
416BAU1W	2CMA166720R1000	58
416BAU2W	2CMA166706R1000	58
416BAU3W	2CMA166708R1000	58
416BAU4W	2CMA166710R1000	58
416BAU6W	2CMA166712R1000	58
416BAU7W	2CMA166714R1000	58
416BAU9W	2CMA166716R1000	58
416BS11W	2CMA167084R1000	53
416BS1W	2CMA167086R1000	53
416BS2W	2CMA167072R1000	53
416BS3W	2CMA167074R1000	53
416BS4W	2CMA167076R1000	53
416BS6	2CMA193307R1000	52
416BS6W	2CMA167078R1000	53
416BS7W	2CMA167080R1000	53
416BS9W	2CMA167082R1000	53
416BU6	2CMA193468R1000	56
416C11W	2CMA166578R1000	14
416C1W	2CMA166580R1000	14
416C2W	2CMA166566R1000	14
416C3W	2CMA166568R1000	14
416C4W	2CMA166570R1000	14
416C6	2CMA193067R1000	13
416C6W	2CMA166572R1000	14
416C7W	2CMA166574R1000	14
416C9W	2CMA166576R1000	14
416FP6	2CMA168541R1000	62
416FV6	2CMA168129R1000	62
416MHS11W	2CMA167821R1000	26
416MHS1W	2CMA167822R1000	26
416MHS2W	2CMA167815R1000	26
416MHS3W	2CMA167816R1000	26
416MHS4W	2CMA167817R1000	26
416MHS6	2CMA167640R1000	25
416MHS6W	2CMA167818R1000	26
416MHS7W	2CMA167819R1000	26
416MHS9W	2CMA167820R1000	26
416MM1	2CMA167988R1000	33
416MM11	2CMA167987R1000	33
416MM2	2CMA167983R1000	33
416MM6	2CMA167984R1000	33
416MM9	2CMA167986R1000	33
416MP6P	2CMA162053R1000	39
416MP6WP	2CMA162895R1000	39
416MPM11W	2CMA167969R1000	36
416MPM2W	2CMA167963R1000	36
416MPM3W	2CMA167964R1000	36
416MPM4W	2CMA167965R1000	36
416MPM6	2CMA167594R1000	35
416MPM6W	2CMA167966R1000	36
416MPM7W	2CMA167967R1000	36
416MPM9W	2CMA167968R1000	36
416MPR11W	2CMA168078R1000	38

Алфавитный указатель

Код изделия – код заказа

Тип	Код заказа	Стр.
416MPR3W	2CMA168073R1000	38
416MPR4W	2CMA168074R1000	38
416MPR6	2CMA167772R1000	37
416MPR6W	2CMA168075R1000	38
416MPR7W	2CMA168076R1000	38
416MPR9W	2CMA168077R1000	38
416MVS11W	2CMA167845R1000	30
416MVS1W	2CMA167846R1000	30
416MVS1WH	2CMA163270R1000	31
416MVS2W	2CMA167839R1000	30
416MVS2WH	2CMA163271R1000	31
416MVS3W	2CMA167840R1000	30
416MVS4W	2CMA167841R1000	30
416MVS6	2CMA167663R1000	28
416MVS6W	2CMA167842R1000	30
416MVS6WH	2CMA163272R1000	31
416MVS7W	2CMA167843R1000	30
416MVS9W	2CMA167844R1000	30
416MVS9WH	2CMA163273R1000	31
416P11W	2CMA166500R1000	11
416P1W	2CMA166502R1000	11
416P2W	2CMA166488R1000	11
416P4W	2CMA166492R1000	11
416P6	2CMA193019R1000	10
416P6/216R6	2CMA170191R1000	61
416P6/416R6	2CMA170192R1000	61
416P6/DUO+C	2CMA170265R1000	61
416P6TRIO	2CMA170185R1000	61
416P6W	2CMA166494R1000	11
416P7W	2CMA166496R1000	11
416P9W	2CMA166498R1000	11
416R6	2CMA193163R1000	45
416RAM6	2CMA170021R1000	48
416RAU11W	2CMA167036R1000	50
416RAU1W	2CMA167038R1000	50
416RAU2W	2CMA167024R1000	50
416RAU3W	2CMA167026R1000	50
416RAU4W	2CMA167028R1000	50
416RAU6	2CMA193235R1000	49
416RAU6W	2CMA167030R1000	50
416RAU7W	2CMA167032R1000	50
416RAU9W	2CMA167034R1000	50
416RL11W	2CMA168478R1000	20
416RL1W	2CMA168479R1000	20
416RL2W	2CMA168472R1000	20
416RL3W	2CMA168473R1000	20
416RL4W	2CMA168474R1000	20
416RL6	2CMA168405R1000	19
416RL6W	2CMA168475R1000	20
416RL7W	2CMA168476R1000	20
416RL9W	2CMA168477R1000	20
416RNL6W	2CMA191013R1000	22
416RP6P	2CMA164519R1000	44
416RP6WP	2CMA164589R1000	44
416RPM11W	2CMA168217R1000	41
416RPM2W	2CMA168211R1000	41
416RPM3W	2CMA168212R1000	41
416RPM4W	2CMA168213R1000	41
416RPM6	2CMA168150R1000	40
416RPM6W	2CMA168214R1000	41
416RPM7W	2CMA168215R1000	41
416RPM9W	2CMA168216R1000	41
416RPR11W	2CMA168344R1000	43
416RPR3W	2CMA168339R1000	43
416RPR4W	2CMA168340R1000	43
416RPR6	2CMA168278R1000	42
416RPR6W	2CMA168341R1000	43
416RPR7W	2CMA168342R1000	43
416RPR9W	2CMA168343R1000	43
416RS11W	2CMA167169R1000	17
416RS1W	2CMA167170R1000	17
416RS2W	2CMA167163R1000	17
416RS3W	2CMA167164R1000	17
416RS4W	2CMA167165R1000	17
416RS6	2CMA193115R1000	16
416RS6W	2CMA167166R1000	17
416RS7W	2CMA167167R1000	17
416RS9W	2CMA167168R1000	17
416RU6	2CMA193187R1000	46
416Schuko	2CMA170195R1000	60
416T6	2CMA168124R1000	60
416T6MIX	2CMA170193R1000	61
432A6	2CMA168128R1000	60
432BAU11W	2CMA166670R1000	58
432BAU1W	2CMA166672R1000	58
432BAU2W	2CMA166658R1000	58
432BAU3W	2CMA166660R1000	58
432BAU4W	2CMA166662R1000	58
432BAU6W	2CMA166664R1000	58
432BAU7W	2CMA166666R1000	58
432BAU9W	2CMA166668R1000	58
432BS11W	2CMA167128R1000	53
432BS1W	2CMA167130R1000	53
432BS2W	2CMA167116R1000	53
432BS3W	2CMA167118R1000	53
432BS4W	2CMA167120R1000	53
432BS6	2CMA193331R1000	52
432BS6W	2CMA167122R1000	53
432BS7W	2CMA167124R1000	53
432BS9W	2CMA167126R1000	53
432BU6	2CMA193451R1000	56
432C11W	2CMA166624R1000	14
432C1W	2CMA166626R1000	14
432C2W	2CMA166612R1000	14
432C3W	2CMA166614R1000	14
432C4W	2CMA166616R1000	14
432C6	2CMA193091R1000	13
432C6W	2CMA166618R1000	14
432C7W	2CMA166620R1000	14
432C9W	2CMA166622R1000	14
432FP6	2CMA168542R1000	62
432FV6	2CMA168130R1000	62
432MHS11W	2CMA167868R1000	26
432MHS1W	2CMA167869R1000	26
432MHS2W	2CMA167862R1000	26
432MHS3W	2CMA167863R1000	26
432MHS4W	2CMA167864R1000	26
432MHS6	2CMA167686R1000	25
432MHS6W	2CMA167865R1000	26
432MHS7W	2CMA167866R1000	26
432MHS9W	2CMA167867R1000	26
432MM1	2CMA168006R1000	33
432MM6	2CMA168002R1000	33
432MM7	2CMA168003R1000	33
432MM9	2CMA168004R1000	33
432MP6P	2CMA162083R1000	39
432MP6WP	2CMA163193R1000	39
432MPM11W	2CMA168028R1000	36
432MPM2W	2CMA168022R1000	36
432MPM3W	2CMA168023R1000	36

Алфавитный указатель

Код изделия – код заказа

Тип	Код заказа	Стр.
432MPM4W	2CMA168024R1000	36
432MPM6	2CMA167617R1000	35
432MPM6W	2CMA168025R1000	36
432MPM7W	2CMA168026R1000	36
432MPM9W	2CMA168027R1000	36
432MPR11W	2CMA168101R1000	38
432MPR3W	2CMA168096R1000	38
432MPR4W	2CMA168097R1000	38
432MPR6	2CMA167795R1000	37
432MPR6W	2CMA168098R1000	38
432MPR7W	2CMA168099R1000	38
432MPR9W	2CMA168100R1000	38
432MVS11W	2CMA167891R1000	30
432MVS1W	2CMA167892R1000	30
432MVS1WH	2CMA163284R1000	31
432MVS2W	2CMA167885R1000	30
432MVS3W	2CMA167886R1000	30
432MVS4W	2CMA167887R1000	30
432MVS6	2CMA167709R1000	28
432MVS6W	2CMA167888R1000	30
432MVS6WH	2CMA163285R1000	31
432MVS7W	2CMA167889R1000	30
432MVS7WH	2CMA163286R1000	31
432MVS9W	2CMA167890R1000	30
432P11W	2CMA166530R1000	11
432P1W	2CMA166532R1000	11
432P2W	2CMA166518R1000	11
432P3W	2CMA166520R1000	11
432P4W	2CMA166522R1000	11
432P6	2CMA193043R1000	10
432P6W	2CMA166524R1000	11
432P7W	2CMA166526R1000	11
432P9W	2CMA166528R1000	11
432RAM6	2CMA170044R1000	48
432RAU11W	2CMA166988R1000	50
432RAU1W	2CMA166990R1000	50
432RAU2W	2CMA166976R1000	50
432RAU3W	2CMA166978R1000	50
432RAU4W	2CMA166980R1000	50
432RAU6	2CMA193283R1000	49
432RAU6W	2CMA166982R1000	50
432RAU7W	2CMA166984R1000	50
432RAU9W	2CMA166986R1000	50
432RL11W	2CMA168501R1000	20
432RL1W	2CMA168502R1000	20
432RL2W	2CMA168495R1000	20
432RL3W	2CMA168496R1000	20
432RL4W	2CMA168497R1000	20
432RL6	2CMA168428R1000	19
432RL6W	2CMA168498R1000	20
432RL7W	2CMA168499R1000	20
432RL9W	2CMA168500R1000	20
432RNL6W	2CMA191017R1000	22
432RP6P	2CMA164544R1000	44
432RP6WP	2CMA164619R1000	44
432RPM11W	2CMA168240R1000	41
432RPM2W	2CMA168234R1000	41
432RPM3W	2CMA168235R1000	41
432RPM4W	2CMA168236R1000	41
432RPM6	2CMA168173R1000	40
432RPM6W	2CMA168237R1000	41
432RPM7W	2CMA168238R1000	41
432RPM9W	2CMA168239R1000	41
432RPR11W	2CMA168367R1000	43
432RPR3W	2CMA168362R1000	43
432RPR4W	2CMA168363R1000	43
432RPR6	2CMA168300R1000	42
432RPR6W	2CMA168364R1000	43
432RPR7W	2CMA168365R1000	43
432RPR9W	2CMA168366R1000	43
432RS11W	2CMA167192R1000	17
432RS1W	2CMA167193R1000	17
432RS2W	2CMA167186R1000	17
432RS3W	2CMA167187R1000	17
432RS4W	2CMA167188R1000	17
432RS6	2CMA193139R1000	16
432RS6W	2CMA167189R1000	17
432RS7W	2CMA167190R1000	17
432RS9W	2CMA167191R1000	17
432RU6	2CMA193259R1000	46
463BS11W	2CMA167368R1000	54
463BS1W	2CMA167370R1000	54
463BS4W	2CMA167360R1000	54
463BS6	2CMA167566R1000	52
463BS6W	2CMA167362R1000	54
463BS7W	2CMA167364R1000	54
463BS9W	2CMA167366R1000	54
463BU11W	2CMA168118R1000	57
463BU1W	2CMA168119R1000	57
463BU4W	2CMA168114R1000	57
463BU6	2CMA167234R1000	56
463BU6W	2CMA168115R1000	57
463BU7W	2CMA168116R1000	57
463BU9W	2CMA168117R1000	57
463C11W	2CMA166912R1000	15
463C1W	2CMA166914R1000	15
463C4W	2CMA166904R1000	15
463C6	2CMA166862R1000	13
463C6W	2CMA166906R1000	15
463C7W	2CMA166908R1000	15
463C9W	2CMA166910R1000	15
463MHS11W	2CMA167908R1000	27
463MHS1W	2CMA167909R1000	27
463MHS4W	2CMA167904R1000	27
463MHS6	2CMA167727R1000	25
463MHS6W	2CMA167905R1000	27
463MHS7W	2CMA167906R1000	27
463MHS9W	2CMA167907R1000	27
463MM1	2CMA168046R1000	34
463MM6	2CMA168042R1000	34
463MM7	2CMA168043R1000	34
463MM9	2CMA168044R1000	34
463MVS11WH	2CMA162848R1000	32
463MVS1WH	2CMA162849R1000	32
463MVS4WH	2CMA162844R1000	32
463MVS6	2CMA162345R1000	29
463MVS6WH	2CMA162845R1000	32
463MVS7WH	2CMA162846R1000	32
463MVS9WH	2CMA162847R1000	32
463P11W	2CMA166804R1000	12
463P1W	2CMA166806R1000	12
463P4W	2CMA166796R1000	12
463P6	2CMA166764R1000	10
463P6W	2CMA166798R1000	12
463P7W	2CMA166800R1000	12
463P9W	2CMA166802R1000	12
463RAU11W	2CMA167470R1000	51
463RAU1W	2CMA167472R1000	51
463RAU4W	2CMA167462R1000	51
463RAU6	2CMA167430R1000	49

Алфавитный указатель

Код изделия – код заказа

Тип	Код заказа	Стр.
463RAU6W	2CMA167464R1000	51
463RAU7W	2CMA167466R1000	51
463RAU9W	2CMA167468R1000	51
463RS11W	2CMA167334R1000	18
463RS1W	2CMA167336R1000	18
463RS4W	2CMA167326R1000	18
463RS6	2CMA167484R1000	16
463RS6W	2CMA167328R1000	18
463RS7W	2CMA167330R1000	18
463RS9W	2CMA167332R1000	18
463RU11W	2CMA167402R1000	47
463RU1W	2CMA167404R1000	47
463RU4W	2CMA167394R1000	47
463RU6	2CMA167532R1000	46
463RU6W	2CMA167396R1000	47
463RU7W	2CMA167398R1000	47
463RU9W	2CMA167400R1000	47
4125BS11W	2CMA167300R1000	54
4125BS1W	2CMA167302R1000	54
4125BS4W	2CMA167292R1000	54
4125BS6W	2CMA167294R1000	54
4125BS7W	2CMA167296R1000	54
4125BS9W	2CMA167298R1000	54
4125BU11W	2CMA167207R1000	57
4125BU1W	2CMA167208R1000	57
4125BU4W	2CMA167203R1000	57
4125BU6W	2CMA167204R1000	57
4125BU7W	2CMA167205R1000	57
4125BU9W	2CMA167206R1000	57
4125C11W	2CMA166942R1000	15
4125C1W	2CMA166944R1000	15
4125C4W	2CMA166934R1000	15
4125C6W	2CMA166936R1000	15
4125C6W LP	2CMA169212R1000	15
4125C7W	2CMA166938R1000	15
4125C9W	2CMA166940R1000	15
4125MM1	2CMA168056R1000	34
4125MM11	2CMA168055R1000	34
4125MM6	2CMA168053R1000	34
4125MM7	2CMA168054R1000	34
4125MVS11WH	2CMA162795R1000	32
4125MVS1WH	2CMA162796R1000	32
4125MVS4WH	2CMA162791R1000	32
4125MVS6WH	2CMA162792R1000	32
4125MVS7WH	2CMA162793R1000	32
4125MVS9WH	2CMA162794R1000	32
4125P11W	2CMA166834R1000	12
4125P1W	2CMA166836R1000	12
4125P4W	2CMA166826R1000	12
4125P6W	2CMA166828R1000	12
4125P7W	2CMA166830R1000	12
4125P9W	2CMA166832R1000	12
4125RL11W	2CMA168539R1000	21
4125RL1W	2CMA168540R1000	21
4125RL4W	2CMA168535R1000	21
4125RL6W	2CMA168536R1000	21
4125RL7W	2CMA168537R1000	21
4125RL9W	2CMA168538R1000	21
4125RS11W	2CMA167270R1000	18
4125RS1W	2CMA167272R1000	18
4125RS4W	2CMA167262R1000	18
4125RS6W	2CMA167264R1000	18
4125RS7W	2CMA167266R1000	18
4125RS9W	2CMA167268R1000	18
4125RU11W	2CMA167145R1000	47

Тип	Код заказа	Стр.
4125RU1W	2CMA167146R1000	47
4125RU4W	2CMA167141R1000	47
4125RU6W	2CMA167142R1000	47
4125RU6W LP	2CMA169213R1000	47
4125RU7W	2CMA167143R1000	47
4125RU9W	2CMA167144R1000	47
BPC16	2CMA170266R1000	64
BPC16US	2CMA170267R1000	64
BPC32	2CMA170268R1000	64
Cable attachement clamp	2CMA178336R1000	66
CIGT 216	2CMA179323R1000	70
CIGT 216-10	2CMA179325R1000	70
CIGT 216-12	2CMA179324R1000	70
CIGT 316	2CMA179326R1000	70
CIGT 316-12	2CMA179327R1000	70
CIGT 316-4	2CMA179335R1000	70
CIHV 2125-4	2CMA178949R1000	55
CIHV 2125-6	2CMA178950R1000	55
CIHV 3125-6	2CMA178951R1000	55
CIHV 3125-7	2CMA178952R1000	55
CIHV 3125-9	2CMA178953R1000	55
CIHV 363-6	2CMA178945R1000	55
CIHV 363-9	2CMA178947R1000	55
CIHV 4125-6	2CMA178954R1000	55
CIHV 463-6	2CMA178948R1000	55
CLF 16-125	2CMA179237R1000	65
CPEF 416-6	2CMA178566R1000	62
CPEF 432-6	2CMA178567R1000	62
CPT 216	2CMA179277R1000	69
CPT 216-10	2CMA179279R1000	69
CPT 216-12	2CMA179278R1000	69
CPT 232	2CMA179283R1000	69
CPT 232-10	2CMA179284R1000	69
CPT 232-12	2CMA179296R1000	69
CPT 316	2CMA179280R1000	69
CPT 316-12	2CMA179281R1000	69
CPT 316-4	2CMA179282R1000	69
CPT 332	2CMA179285R1000	69
CPT 332-12	2CMA179286R1000	69
CPT 332-4	2CMA179287R1000	69
CST 216	2CMA179288R1000	69CST
216-10	2CMA179290R1000	69CST
216-12	2CMA179289R1000	69CST
232	2CMA179297R1000	69
CST 232-10	2CMA179295R1000	69
CST 232-12	2CMA179306R1000	69
CST 316	2CMA179291R1000	69
CST 316-12	2CMA179292R1000	69
CST 316-4	2CMA179293R1000	69
CST 332	2CMA179307R1000	69
CST 332-4	2CMA179329R1000	69
CUE 416-6+R/UJP	2CMA178301R1000	60
CUED 216-6	2CMA178698R1000	24
CUED 216-6+RD216	2CMA178695R1000	24
CUED 416-6	2CMA178699R1000	24
CUED 416-6+RD	2CMA178696R1000	24
CUGT 216	2CMA179298R1000	70
CUGT 216-10	2CMA179300R1000	70
CUGT 216-12	2CMA179299R1000	70
CUGT 316	2CMA179301R1000	70
CUGT 316-12	2CMA179302R1000	70
CUGT 316-4	2CMA179303R1000	70
CUHV 216-4	2CMA178728R1000	23
CUHV 216-6	2CMA178727R1000	23
CUHV 232-4	2CMA178741R1000	23

Алфавитный указатель

Код изделия – код заказа

Тип	Код заказа	Стр.
CUHV 232-6	2CMA178742R1000	23
CUHV 263-4	2CMA178841R1000	23
CUHV 263-6	2CMA178840R1000	23
CUHV 316-6	2CMA178731R1000	23
CUHV 332-6	2CMA178743R1000	23
CUHV 363-4	2CMA178843R1000	23
CUHV 363-6	2CMA178842R1000	23
CUHV 363-9	2CMA178846R1000	23
CUHV 416-6	2CMA178740R1000	23
CUHV 432-6	2CMA178769R1000	23
CUHV 463-6	2CMA178847R1000	23
CUIST 216	2CMA179313R1000	70
CUIST 216-10	2CMA179315R1000	70
CUIST 216-12	2CMA179314R1000	70
CUIST 232	2CMA179319R1000	70
CUIST 232-10	2CMA179320R1000	70
CUIST 232-12	2CMA179333R1000	70
CUIST 316	2CMA179316R1000	70
CUIST 316-12	2CMA179317R1000	70
CUIST 316-4	2CMA179318R1000	70
CUIST 332	2CMA179321R1000	70
CUIST 332-4	2CMA179322R1000	70
CUIT 216	2CMA179309R1000	70
CUIT 216-10	2CMA179311R1000	70
CUIT 216-12	2CMA179310R1000	70
CUIT 232	2CMA179312R1000	70
CUIT 232-10	2CMA179332R1000	70
CUIT 232-12	2CMA179331R1000	70
CWT-1	2CMA170187R1000	65
CWT-2	2CMA144007R1000	65
DRI 4125-6	2CMA154029R1000	63
DRI 432-6	2CMA154098R1000	63
DRI 463-6	2CMA154099R1000	63
FMCE40	2CMA191077R1000	73
FMCE41	2CMA170188R1000	73
FMCE42	2CMA191079R1000	73
FMCE43	2CMA191080R1000	73
FMCE45	2CMA191082R1000	73
FMCE46	2CMA191083R1000	73
FMCE47	2CMA191084R1000	73
FMCE48	2CMA191085R1000	73
FMCE49	2CMA191086R1000	73
FMCE50	2CMA191087R1000	73
FMCE51	2CMA191088R1000	73
FMCE52	2CMA191089R1000	73
FMCE53	2CMA191090R1000	73
FMCE54	2CMA191091R1000	73
FMCE67	2CMA191103R1000	73
GP 125	2CMA164999R1000	65
GP 216	2CMA164993R1000	65
GP 232/332	2CMA164996R1000	65
GP 316	2CMA164994R1000	65
GP 416	2CMA164995R1000	65
GP 432	2CMA164997R1000	65
GP 63	2CMA164998R1000	65
Катушка в комплекте	2CMA181726R1000	65
Катушка в комплекте	2CMA181729R1000	65
Катушка в комплекте	2CMA181730R1000	65
Катушка в комплекте	2CMA181731R1000	65
Катушка в комплекте	2CMA181732R1000	65
Катушка в комплекте	2CMA181733R1000	65
Катушка в комплекте	2CMA181734R1000	65
Катушка в комплекте	2CMA181738R1000	65
Катушка в комплекте	2CMA181739R1000	65
Катушка в комплекте	2CMA181740R1000	65

Тип	Код заказа	Стр.
Крышка в комплекте	2CMA181741R1000	65
Lid complete	2CMA181746R1000	65
Lid complete	2CMA181747R1000	65
M 16/1	2CMA179348R1000	79
M16/2 JFB	2CMA179349R1000	79
M32/1	2CMA179350R1000	79
M32/2 JFB	2CMA179351R1000	79
M63/1	2CMA179352R1000	79
M63/2 JFB	2CMA179353R1000	79
MCE 1	2CMA191098R1000	73
MCE 2	2CMA191099R1000	73
MCE 3	2CMA191100R1000	73
MCE 4	2CMA191101R1000	73
MCE 5	2CMA191102R1000	73
MP16	2CMA168999R1000	74
MP16/1	2CMA168998R1000	74
MP16/1MS	2CMA168891R1000	74
MP16/3	2CMA168996R1000	74
MP32	2CMA168994R1000	76
MP32/1	2CMA168993R1000	76
MP32/2	2CMA168992R1000	76
MP32/2MS	2CMA168983R1000	76
MP32/SW1	2CMA168987R1000	78
MP32/SW2	2CMA168986R1000	78
MP63	2CMA168990R1000	77
MPR16	2CMA168997R1000	74
MPR16MS	2CMA168980R1000	74
MPR16/3	2CMA168995R1000	74
MPR16/3MS	2CMA168982R1000	74
MPR32	2CMA168991R1000	76
MPR32/1MS	2CMA168984R1000	76
MPR63	2CMA168989R1000	77
MPR63/1	2CMA168988R1000	77
MPR63/1MS	2CMA168985R1000	77
Разъем в комплекте	2CMA181710R1000	65
Разъем в комплекте	2CMA181711R1000	65
Разъем в комплекте	2CMA181712R1000	65
Разъем в комплекте	2CMA181715R1000	65
Разъем в комплекте	2CMA181718R1000	65
Разъем в комплекте	2CMA181719R1000	65
Разъем в комплекте	2CMA181720R1000	65
Разъем в комплекте	2CMA181725R1000	65
Разъем в комплекте	2CMA181727R1000	65
Разъем в комплекте	2CMA181742R1000	65
Разъем в комплекте	2CMA181743R1000	65
Разъем в комплекте	2CMA181744R1000	65
Разъем в комплекте	2CMA181745R1000	65
Уплотнительная втулка	2CMA178320R1000	66
UJ 110/2	2CMA178338R1000	66
UJ 210/2	2CMA178339R1000	66
UJ 410	2CMA178341R1000	66
UJP	2CMA178342R1000	66

Внимание! Конструкция и технические характеристики изделий, указанных в настоящем каталоге, могут быть изменены без предварительного уведомления!

Промышленные разъемы

Часы «несовместимости» согласно МЭК/IEC 60309

I_e = 16-125 A
U_e = 50-690 В

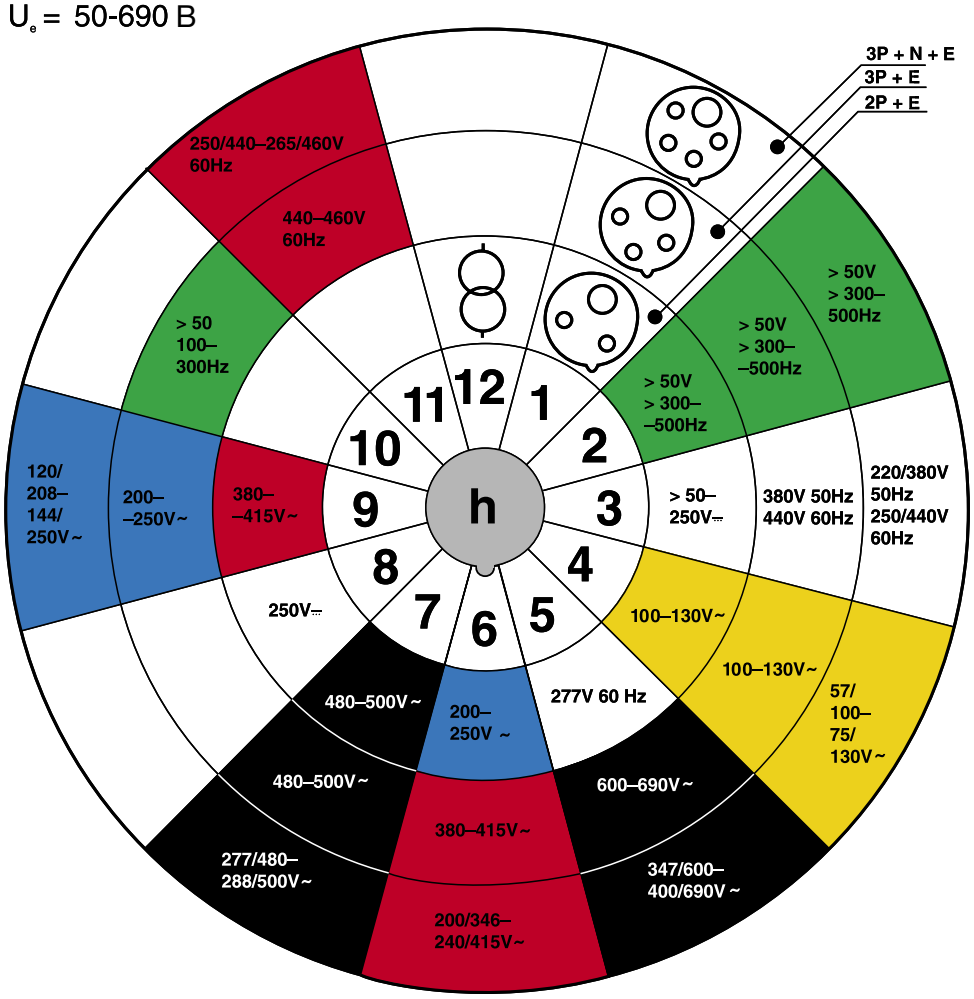

3P + N + E

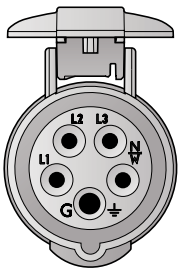

3P + E

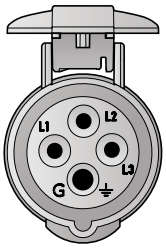

2P + E

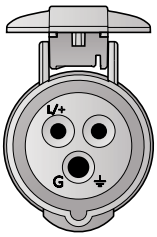

Стандарт IEC требует, чтобы было невозможно соединить разъемы на разное напряжение, частоту, ток и с различным числом полюсов. Диаграмма в виде часов наглядно показывает, каким образом это достигается. Положение контакта «земля» относительно механического ключа различно для разных напряжений и частот. Механический ключ на розетке всегда находится положении «6 часов».

Помимо этого, для облегчения идентификации устройств для различных напряжений и частот используется цветовая кодировка. Кроме того, в зависимости от значений номинального тока меняются и размеры разъемов. В системе IEC контакты и гнезда по-разному располагаются в разъемах с различным числом полюсов, а контакт «земля» и его гнездо – всегда большего размера, чем остальные. Все это сделано для повышения безопасности.

Промышленные разъемы

Условное обозначение типа изделия

Пример: **416P6W**

Кол. полюсов		
	2P+E	**2**
	3P+E	**3**
	3P+N+E	**4**

Номинальный ток		
	16 A	**16**
	32 A	**32**
	63 A	**63**
	125 A	**125**

Тип			
	Вилка		**P**
	Соединитель		**C**
	Розетки для монтажа на поверхность		**RS**
	Розетки для монтажа на поверхность для подключения шлейфа		**RL**
	Розетки с выключателем и блокировкой	горизонтальные	**MHS**
		вертикальные	**MVS**
		металлический корпус	**MM**
		с автоматом	**MPM**
		с УЗО	**MPR**
	Розетки	с автоматом	**RPM**
		с УЗО	**RPR**
	Розетки для скрытого монтажа	минимальный фланец, прямой	**R**
		унифицированный фланец, прямой	**RU**
		минимальный фланец, угловой	**RAM**
		унифицированный фланец, угловой	**RAU**
	Вилка для монтажа на поверхности		**BS**
	Вилка для скрытого монтажа	минимальный фланец, прямой	**B**
		унифицированный фланец, прямой	**BU**
		унифицированный фланец, угловой	**BAU**
	Трехлучевой разветвитель		**T**
	Соединительное устройство		**A**
	Определитель чередования фаз		**FP**
	Устройство изменения чередования фаз		**FV**

Степень защиты

без отметок	**IP44,** брызгозащищенные
W	**IP67**, водонепроницаемые
WH	**IP67**, водонепроницаемые, для работы в жестких условиях

Другие типы

CUHV	Розетки для монтажа на поверхность, водонепроницаемые
CUED	Розетки 16 A и 32 A для монтажа на поверхность, брызгозащищенные
CIHV	Вилки для монтажа на поверхность, водонепроницаемые
CIE	Вилка с фланцем (FL13) сверху
CPEF	Вилки со встроенным устройством изменения чередования фаз
CLF	Замок
CUIT	Розетки на сверхнизкое напряжение, для скрытого монтажа, угловые
CUIST	Розетки на сверхнизкое напряжение, для скрытого монтажа, прямые
CUGT	Розетки на сверхнизкое напряжение, для монтажа на поверхности
CIGT	Вилки на сверхнизкое напряжение, для монтажа на поверхности
CST	Соединители на сверхнизкое напряжение
CPT	Вилки на сверхнизкое напряжение
BPC	Блоки с розетками для строительных площадок
UJ	Розетки Schuko металлические
UJP	Розетки Schuko пластиковые
GP	Защитная крышка
CUE416-6+	Розетки для монтажа на поверхность 4-полюсные, 16 A, 6 ч
R/UJP	Розетки Schuko 16 A

Номинальные рабочие напряжения

Цветовая кодировка согласно IEC60309-1, -2

2P+земля	3P+земля	3P+N+земля	Положение контакта E («земля») согласно IEC60309-2 (часы)	
Прочие напряжения (не указанные ниже)	Прочие напряжения (не указанные ниже)	Прочие напряжения (не указанные ниже)	1	Все рабочие напряжения и токи, не указанные ниже
>50 В >300-500 Гц 16, 32 A	>50 В >300-500 Гц 16, 32 A	>50 В >300-500 Гц 16, 32 A	2	
50-250 В пост. тока	380 В 50 Гц 440 В 60 Гц 16, 32 A	220/380 В 50 Гц 250/440 В 60 Гц 16, 32 A	3	Только 3-фазное для рефрижераторных контейнеров (стандарт ISO)
100-130 В 50/60 Гц	100-130 В 50/60 Гц	57/100-75/130 В 50/60 Гц	4	
277 В 60 Гц	600-690 В 50/60 Гц	647/600-400/690 В 50/60 Гц	5	
200-250 В 50/60 Гц	**380-415 В 50/60 Гц**	**200/346-240/415 В 50/60 Гц**	6	Наиболее распространенные напряжения в Западной Европе
480-500 В 50/60 Гц	480-500 В 50/60 Гц	480-500 В 50/60 Гц	7	
>250 В пост. тока	Не используется	Не используется	8	
380-415 В 50/60 Гц	200-250 В 50/60 Гц	120/280-144/250 В 50/60 Гц	9	Используется в Норвегии
Не используется	>50 В >100-300 Гц	Не используется	10	
Не используется	440-460 В 60 Гц	250/440-265/460 В 60 Гц	11	В основном, в морских установках
Питание от изолирующего трансформатора	Не используется	Не используется	12	Питание от изолирующего трансформатора

Исчерпывающая информация

Подробную информацию
о промышленных разъемах АББ
можно получить по адресу
www.abb.com/lowvoltage

Надежный советчик

Закажите каталог
«Промышленные разъемы»
в местном представительстве
компании АББ или по адресу
www.abb.com/lowvoltage

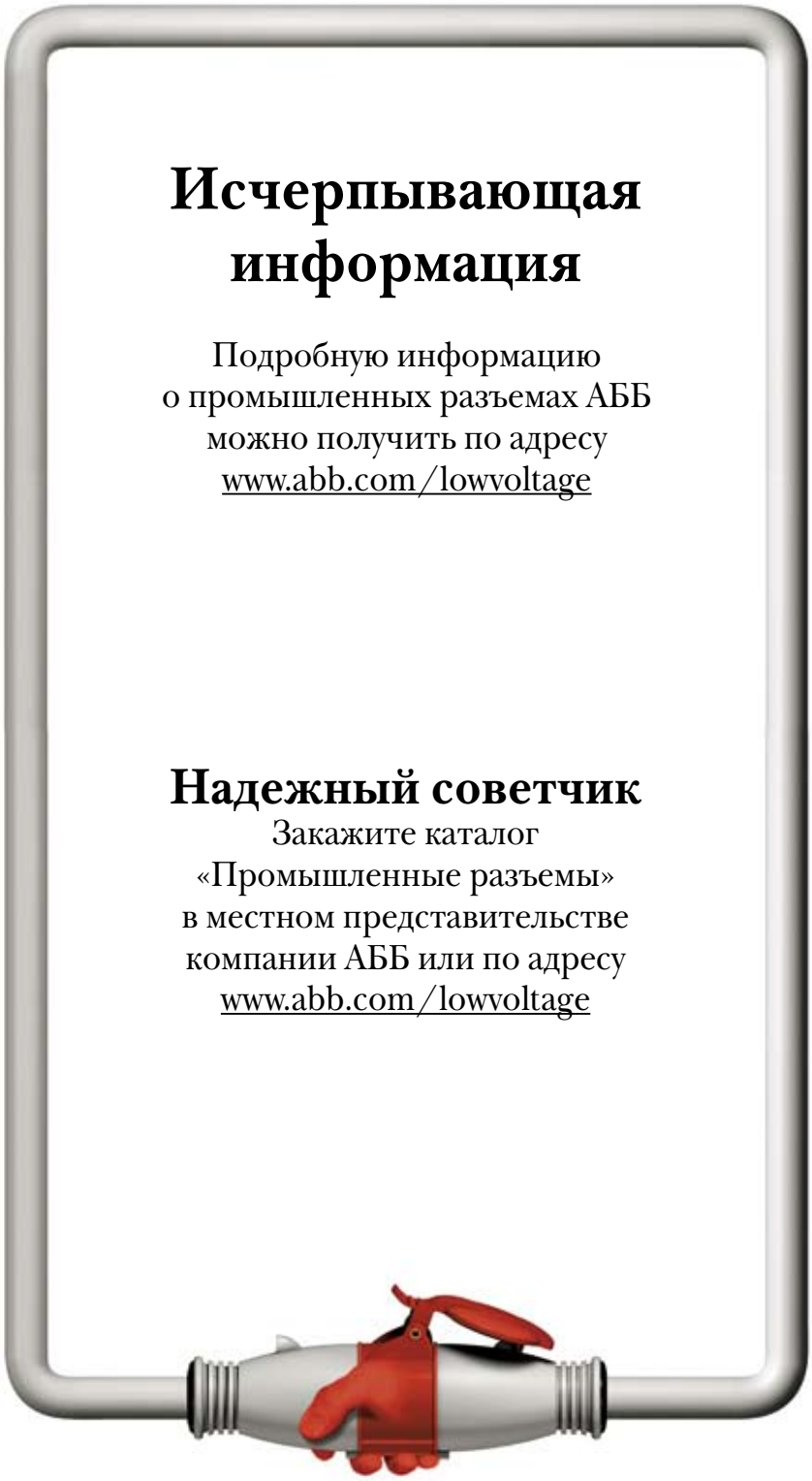

ADVLOC0300CAT07ARU

По вопросам заказа оборудования обращайтесь к нашим официальным дистрибьюторам: http://www.abb.ru

ООО “АББ Индустри и Стройтехника”

117997, Москва,
ул. Обручева, 30/1, стр. 2
T +7 (495) 960 2200
F +7 (495) 960 2220

620066, Екатеринбург,
ул. Бархотская, 1, оф. 212
T +7 (343) 369 0000
F +7 (343) 369 0069

344002, Ростов-на-Дону,
ул. Пушкинская, 72а
T +7 (863) 255 9751
F +7 (863) 255 9751

420021, Казань,
ул. Парижской Коммуны, 26
T +7 (843) 292 3971
F +7 (843) 292 3921

394006, Воронеж,
ул. Свободы, 73
T +7 (4732) 393 160
F +7 (4732) 393 170

193029, Санкт-Петербург,
Б. Смоленский пр., 6
T +7 (812) 326 9915
F +7 (812) 326 9916

664050, Иркутск,
ул. Байкальская, 291
T +7 (3952) 563 458
F +7 (3952) 563 459

630007, Новосибирск,
ул. Серебренниковская, 14/1
T +7 (383) 210 0542
F +7 (383) 233 4917

603093, Нижний Новгород,
ул. Родионова, 23
T +7 (8312) 619 102
F +7 (8312) 619 164

443010, Самара,
ул. Красноармейская, 1
T +7 (846) 269 8047
F +7 (846) 269 8046