t.plast®

Каталог электротехнической продукции

+7 495 783 5214 | www.tplast.org

Оглавление

Кабеленесущие системы
6 Профессиональные Кабельные Системы
8 Кабельные каналы
9 Аксессуары для кабельных каналов
10 Кабельные каналы с текстурой под дерево
12 Трубы гибкие ПВХ гофрированные с зондом
12 Трубы жёсткие ПВХ лёгкого типа
14 Аксессуары и крепеж для труб

Монтажные корпуса
18 Монтажные коробки для открытой установки
22 Алюминиевые коробки и кнопочные посты управления
26 Коробки монтажные для конструкций из монолитного бетона
28 Боксы под автоматы с комбинацией розеток
33 Открытые боксы под автоматические выключатели

Силовые разъемы из каучука
36 Переносные вилки
37 Переносные розетки
37 Настенные розетки прямые
37 Настенные розетки угловые
38 Колодка тройная с заглушками
39 Переносные светильники под лампу накаливания

Силовые разъемы из полиамида
44 Переносные вилки
48 Переносные розетки
49 Настенные вилки
51 Настенные розетки
54 Вилки станковые угловые
56 Розетки станковые угловые
59 Вилки станковые прямые
61 Розетки станковые прямые

Электроустановочные изделия для влажных
и пыльных помещений
66 Пыле-влагозащищенная серия

Электроустановочные изделия бытового назначения
72 Серия "Camilya"

Удлинители и колодки
81 Удлинители
83 Колодки

t.plast®

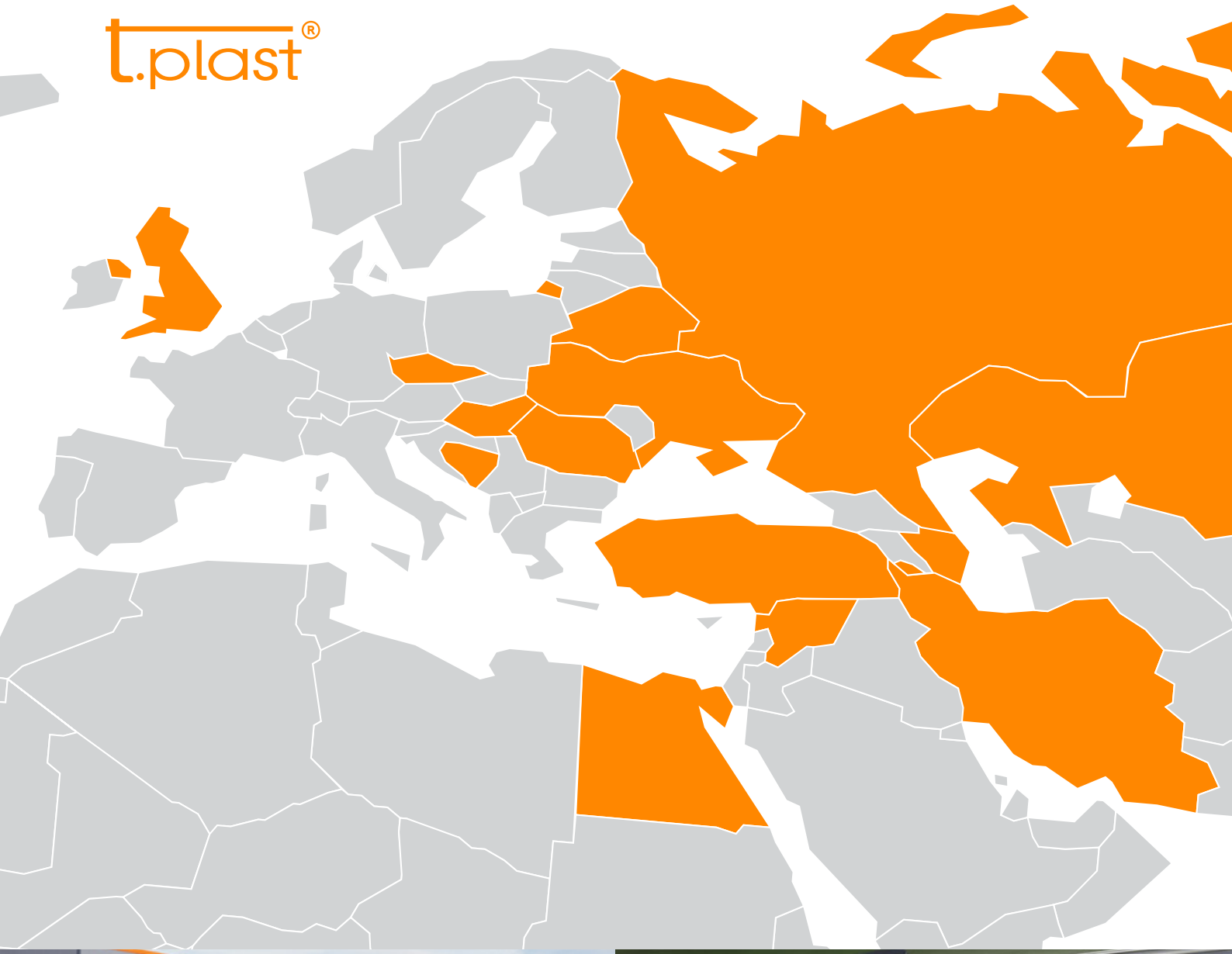

Компания сегодня

«T.plast» является ведущим производителем электроустановочных изделий и отделочных материалов. На заводе функционирует более 50 экструзионных линий, масштабный складской комплекс позволяет создавать значительный запас товара. Мы следим за новыми технологиями производства, совершенствуя методы изготовления выпускаемой продукции.

Исследовательский отдел

Значительный вклад уделяется развитию. Линейка нашей продукции регулярно пополняется, учитывая тенденции рынка и рекомендации наших партнеров. Мы нацелены на удовлетворение Ваших актуальных потребностей.

Оперативность и постоянство

Производство и складской комплекс расположены на одной территории, мы легко можем обеспечить постоянное наличие ассортимента на складе. Благодаря имеющемуся автопарку машин мы без труда произведем доставку в указанное Вами место.

Удобство работы

Мы идем в ногу со временем, создавая подходящую систему для удобства продажи нашего товара в сетях DIY.

Техническая поддержка
Мы гарантируем Вам квалифицированную помощь специалистов. Компания «T.plast» – это единая команда профессионалов, которые способны обеспечить продвижение продукции на высшем уровне. Наше видение партнерских отношений: гибкость, уважение, клиентоориентированность, привлекательные условия для работы.

Информационное обеспечение
В оперативном режиме Вы получите самые последние новости нашей компании на сайте www.tplast.org

Участие в выставках
Компания «T.plast» принимает активное участие в ведущих профессиональных выставках. Таким образом, мы становимся ближе к потребителю, оперативно изучаем спрос на перспективные разработки, а также решаем вопросы укрепления имиджа компании.

Рекламное обеспечение
Мы обеспечим Вас рекламной продукцией для наглядной презентиции нашего продукта.

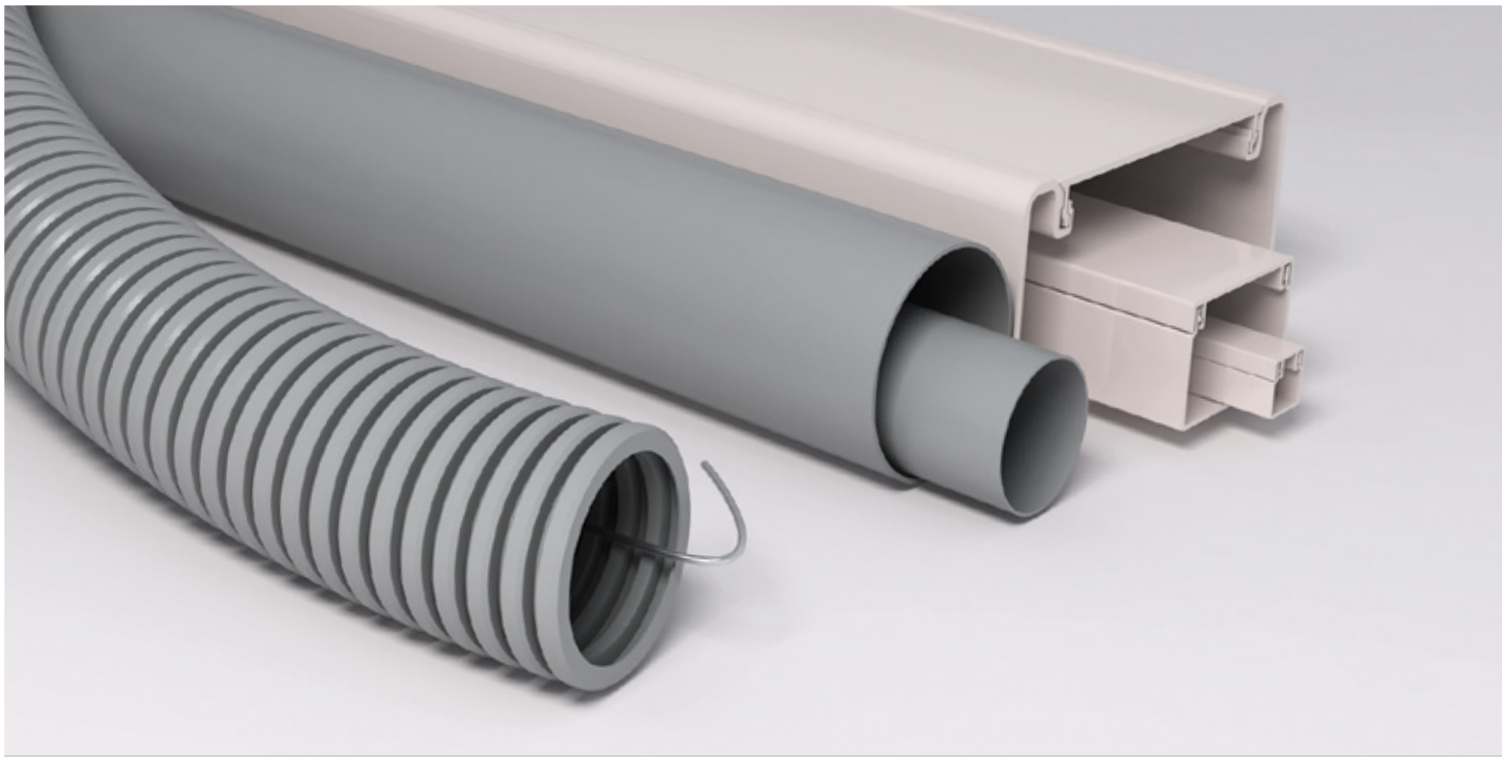

Каталог электротехнической продукции | Кабеленесущие системы

t.plast®

Содержание раздела

6 Профессиональные Кабельные Системы
7 Аксессуары для ПКС
8 Кабельные каналы
9 Ассортимент кабельных каналов
9 Аксессуары для кабельных каналов
10 Кабельные каналы с текстурой под дерево
11 Ассортимент кабельных каналов с текстурой под дерево
12 Трубы гибкие ПВХ гофрированные с зондом
12 Трубы жёсткие ПВХ лёгкого типа
14 Аксессуары и крепеж для труб

t.plast®

Профессиональные Кабельные Системы

Применение
Профессиональные кабельные системы предназначены для укладки информационных, силовых кабелей и установки розеток в помещениях административного назначения (офисы, школы, медицинские учреждения, магазины, банки и т.д.), а также защиты кабеля от механических повреждений и попадания влаги, они эргономичны и эстетичны.

Упаковка кабельного короба

Прочная упаковка из трехслойного гофрокартона толщиной 3,2 мм обеспечивает оптимальную защиту кабель-канала при транспортировке и хранении. А информационные этикетки сбоку и на торце обеспечивают дополнительное удобство при хранении.

Самоклеящаяся защитная пленка

Самоклеящаяся защитная пленка нанесена на кабельный короб с крышкой. Она предохраняет канал от загрязнения во время монтажа. По окончании монтажа плёнка легко удаляется.

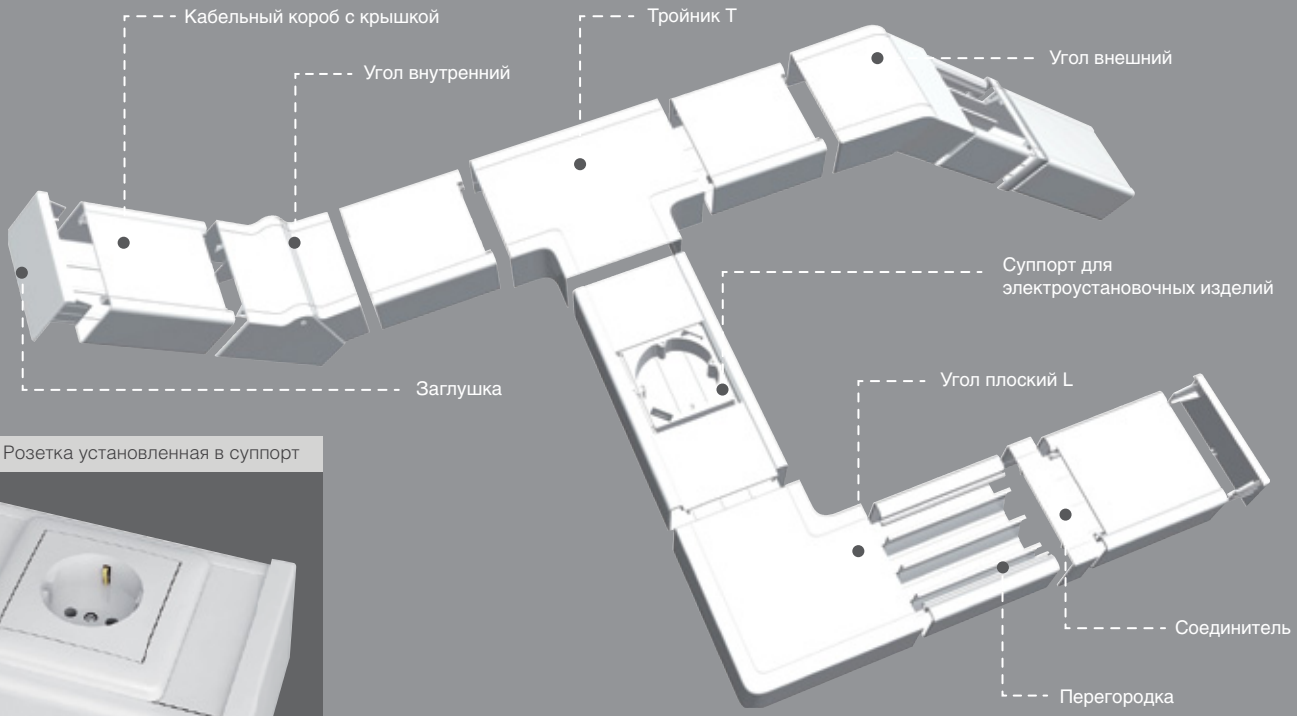

Розетка установленная в суппорт

Преимущества ПКС «T.plast»

- Универсальные рамки-суппорты для электроустановочных изделий разработаны под евростандарт с посадочным диаметром 60 мм. Они монтируются простым защелкиванием и позволяют быстро установить «рабочее место». При необходимости суппорты устанавливаются в ряд без ограничения числа розеток, а рамки завершают целостность модуля.
- Для установки идеально подходят розетки серии "Camilya", имеющие в ассортименте розетки с заземлением, с защитными шторками, компьютерные и телефонные розетки. Возможность установки перегородок в кабельных системах позволяет создать обособленные отсеки внутри короба и разделить различные сети.
- В профессиональных кабельных системах применяются изменяемые внутренние и внешние углы (от 60° до 120°), обеспечивающие поворот короба. Это позволяет скрыть неровности стеновых изгибов и поворотов, избежать перегибов кабелей.
- Помимо углов, перегородок и суппортов, в состав системы входят: плоский угол (используется для поворота короба на стене), тройник (для разветвления короба под прямым углом), заглушка и соединитель, который устанавливается на место стыка двух сегментов короба.

Технические характеристики

Материал	ударопрочный самозатухающий ПВХ (поливинилхлорид)
Огнеупорность	устойчивость к самовоспламенению и перегреву до 950°C (испытание нитью накаливания 2 мм)
Степень защиты	IP40
Температура монтажа	от –5 °C до +60 °C
Ударопрочность	6 Дж
Цвет	белый
Тест на снятие крышки	для открытия не требуется дополнительного инструмента, несанкционированный доступ к токоведущим частям ограничен

Ассортимент аксессуаров для ПКС

RUS

Название	Размеры, мм	Степень защиты	Упаковка, шт. (м)	Арт.
Кабельный короб с крышкой	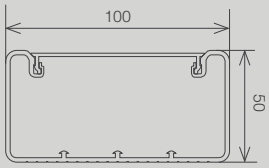	IP40	9 (18)	50.02.001.0017

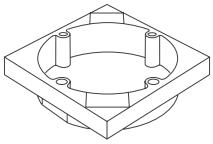

RUS

Название	Степень защиты	Упаковка, шт.	Арт.
Суппорт для розетки 60 мм	IP40	10	50.07.001.0010

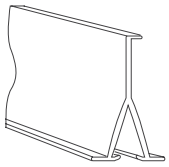

RUS

Название	Степень защиты	Упаковка, шт.	Арт.
Перегородка	IP40	50 (100)	50.07.001.0020

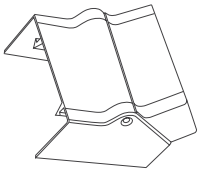

RUS

Название	Степень защиты	Упаковка, шт.	Арт.
Угол внутренний	IP40	6	50.07.001.0030

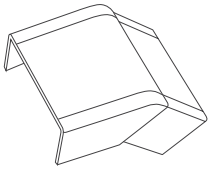

RUS

Название	Степень защиты	Упаковка, шт.	Арт.
Угол внешний	IP40	10	50.07.001.0040

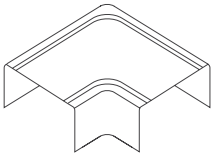

RUS

Название	Степень защиты	Упаковка, шт.	Арт.
Угол плоский L	IP40	10	50.07.001.0050

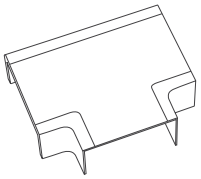

RUS

Название	Степень защиты	Упаковка, шт.	Арт.
Тройник T	IP40	10	50.07.001.0060

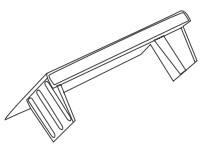

RUS

Название	Степень защиты	Упаковка, шт.	Арт.
Заглушка	IP40	10	50.07.001.0070

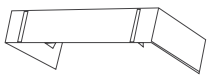

RUS

Название	Степень защиты	Упаковка, шт.	Арт.
Соединитель	IP40	10	50.07.001.0080

t.plast®

Кабельные каналы

Применение
Кабельные каналы предназначены для прокладки информационных, силовых и слаботочных электрических коммуникаций открытого типа в офисных и жилых помещениях, производственных и административных зданиях, медицинских и детских учреждениях при новом строительстве и при реконструкции.

Упаковка кабельных каналов

Экономичная упаковка из полиэтиленовой плёнки толщиной 80 микрон обеспечивает оптимальную защиту кабель-канала при транспортировке и хранении. А информационные этикетки сбоку и на торце обеспечивают дополнительное удобство при хранении.

Защита торцов групповой упаковки

Торцы групповой упаковки защищены трехслойным картоном – обеспечивая дополнительную защиту при горизонтальном хранении. Дополнительная фиксация степпинг лентой в четырёх местах обеспечивает однородность упаковки.

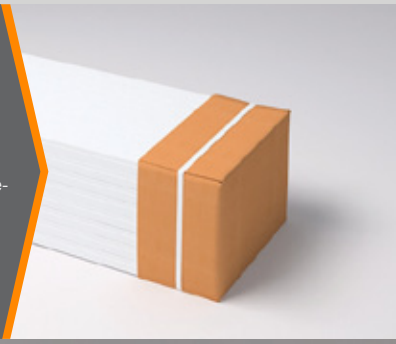

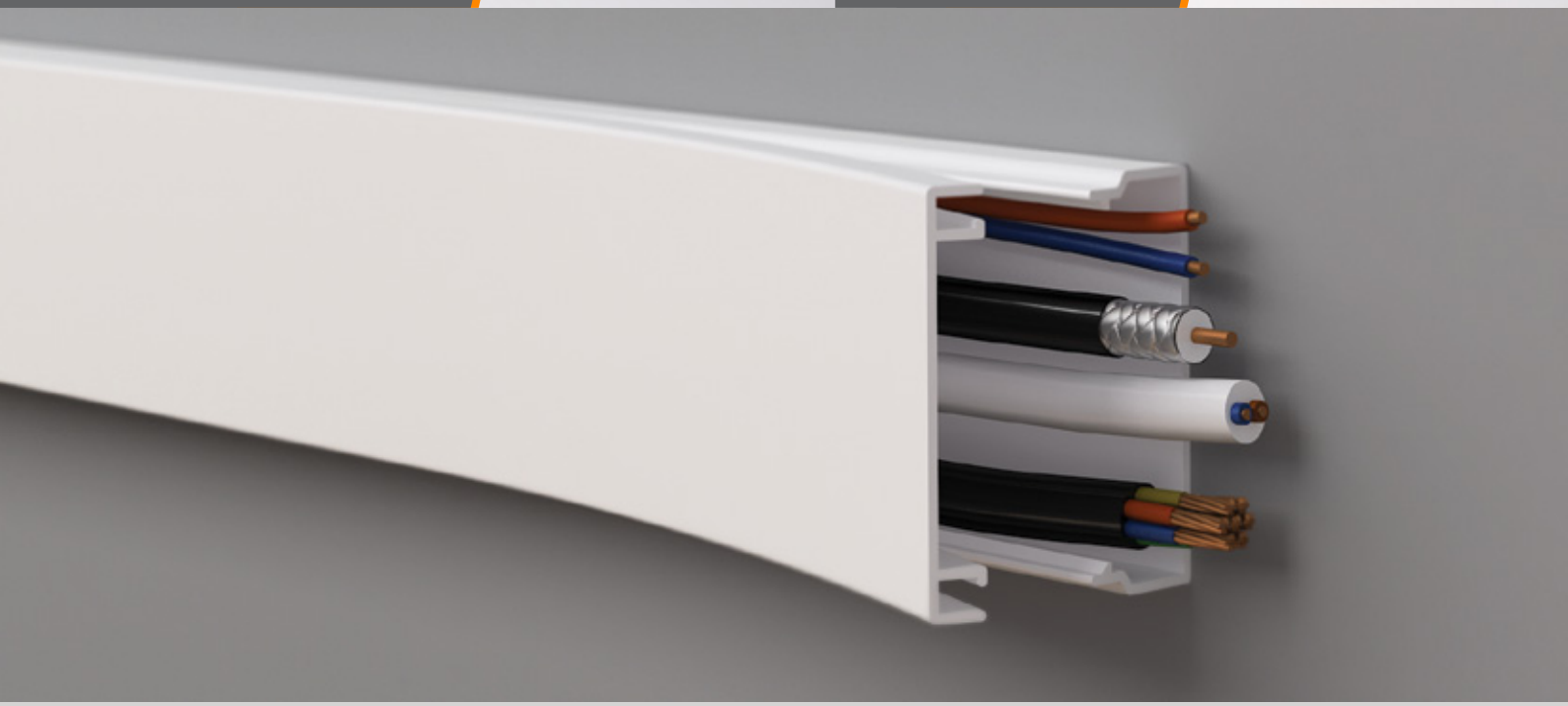

Преимущества
- Обеспечение электробезопасности (дополнительная изоляция электропроводки).
- Предохранение проводки от механических повреждений.
- Исключение возможного пожара при коротком замыкании.
- Ограничение несанкционированного доступа к проводке.
- Упрощение монтажа электропроводки при строительстве и реконструкции зданий.
- Обеспечение быстрого доступа к проводке в аварийной ситуации.
- Возможность быстрой модернизации и дополнения проводки.

Технические характеристики

Материал	ударопрочный самозатухающий ПВХ (поливинилхлорид)
Огнеупорность	устойчивость к самовоспламенению и перегреву до 950°С (испытание нитью накаливания 2 мм)
Степень защиты	IP40
Температура монтажа	от –5 °С до +60 °С
Ударопрочность	6 Дж
Цвет	белый
Тест на снятие крышки	для открытия не требуется дополнительного инструмента, несанкционированный доступ к токоведущим частям ограничен

Двойной замок плотно соединяет крышку с кабельным каналом, что повышает жесткость конструкции и обеспечивает защиту кабеля от повреждений; позволяет многократно открывать (закрывать) крышку кабельных систем без деформации; увеличивая срок их службы.

Ассортимент кабельных каналов

Белый

RUS

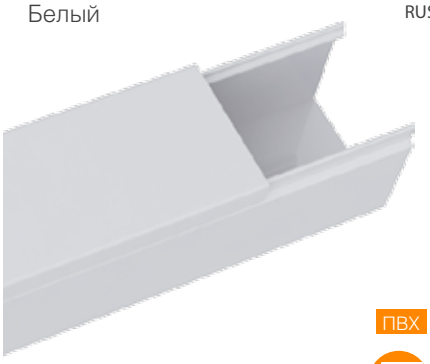

ПВХ

Сечение	Размеры	Упаковка, шт. (м)	Арт.
	12x12	100 (200)	50.01.001.0001
	15x10	100 (200)	50.01.001.0002
	16x16	70 (140)	50.01.001.0003

Сечение	Размеры	Упаковка, шт. (м)	Арт.
	20x10	80 (160)	50.01.001.0004
	25x16	30 (84)	50.01.001.0005
	25x25	30 (84)	50.01.001.0006
	30x10	50 (100)	50.01.001.0107
	40x16	24 (48)	50.01.001.0008
	40x16	24 (48)	50.01.001.0108
	40x25	16 (32)	50.01.001.0009
	40x25	16 (32)	50.01.001.0109

Сечение	Размеры	Упаковка, шт. (м)	Арт.
	40x40	12 (24)	50.01.001.0010
	60x40	20 (40)	50.01.001.0011
	60x60	12 (24)	50.01.001.0012
	80x40	15 (30)	50.01.001.0013
	80x60	12 (24)	50.01.001.0014
	100x40	12 (24)	50.01.001.0015
	100x60	9 (18)	50.01.001.0016

Аксессуары для кабельных каналов

	Внутренний угол	Внешний угол	Угол L-образный	Угол T-образный	Заглушка	Соединитель
	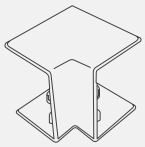 06	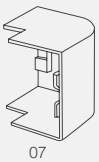 07	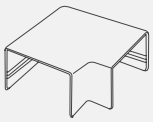 08	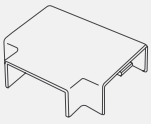 09	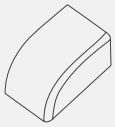 10	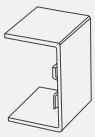 11
Размеры кабельных каналов	Артикул / в упаковке штук	Артикул / в упаковке штук	Артикул / в упаковке штук	Артикул / в упаковке штук	Артикул / в упаковке штук	Артикул / в упаковке штук
15x10	50.06.001.0002 336 шт.	50.07.001.0002 300 шт.	50.08.001.0002 384 шт.	50.09.001.0002 240 шт.	50.10.001.0002 116 шт.	50.11.001.0002 480 шт.
16x16	50.06.001.0003 300 шт.	50.07.001.0003 300 шт.	50.08.001.0003 350 шт.	50.09.001.0003 200 шт.	50.10.001.0003 550 шт.	50.11.001.0003 450 шт.
20x10	50.06.001.0004 120 шт.	50.07.001.0004 120 шт.	50.08.001.0004 150 шт.	50.09.001.0004 90 шт.	50.10.001.0004 300 шт.	50.11.001.0004 432 шт.
25x16	50.06.001.0005 112 шт.	50.07.001.0005 140 шт.	50.08.001.0005 130 шт.	50.09.001.0005 90 шт.	50.10.001.0005 200 шт.	50.11.001.0005 240 шт.
40x16	50.06.001.0008 116 шт.	50.07.001.0008 98 шт.	50.08.001.0008 80 шт.	50.09.001.0008 68 шт.	50.10.001.0008 128 шт.	50.11.001.0008 130 шт.
40x16 с перег.	50.06.001.0008 116 шт.	50.07.001.0008 98 шт.	50.08.001.0008 80 шт.	50.09.001.0008 68 шт.	50.10.001.0008 128 шт.	50.11.001.0008 130 шт.
40x25	50.06.001.0009 78 шт.	50.07.001.0009 60 шт.	50.08.001.0009 40 шт.	50.09.001.0009 40 шт.	50.10.001.0009 74 шт.	50.11.001.0009 80 шт.
40x25 с перег.	50.06.001.0009 78 шт.	50.07.001.0009 60 шт.	50.08.001.0009 40 шт.	50.09.001.0009 40 шт.	50.10.001.0009 74 шт.	50.11.001.0009 80 шт.
60x40	50.06.001.0011 56 шт.	50.07.001.0011 48 шт.	50.08.001.0011 36 шт.	50.09.001.0011 28 шт.	50.10.001.0011 48 шт.	50.11.001.0011 120 шт.
100x40	50.06.001.0015 30 шт.	50.07.001.0015 26 шт.	50.08.001.0015 16 шт.	50.09.001.0015 16 шт.	50.10.001.0015 30 шт.	50.11.001.0015 60 шт.
100x60	50.06.001.0016 24 шт.	50.07.001.0016 12 шт.	50.08.001.0016 8 шт.	50.09.001.0016 8 шт.	50.10.001.0016 12 шт.	50.11.001.0016 48 шт.

Кабельные каналы с текстурой под дерево

Применение
Кабельные каналы с текстурой под дерево марки «T.plast» предназначены для прокладки информационных, силовых и слаботочных электрических коммуникаций в жилых помещениях и загородных домах, при новом строительстве и при реконструкции.

Упаковка кабельных каналов

Экономичная упаковка из полиэтиленовой плёнки толщиной 80 микрон обеспечивает оптимальную защиту кабельного канала при транспортировке и хранении. А информационные этикетки сбоку и на торце обеспечивают дополнительное удобство при хранении.

Защита торцов групповой упаковки

Торцы групповой упаковки защищены трехслойным картоном – обеспечивая дополнительную защиту при горизонтальном хранении. Дополнительная фиксация степпинглентой в четырёх местах обеспечивает однородность упаковки.

Преимущества
- Обеспечение электробезопасности (дополнительная изоляция электропроводки).
- Предохранение проводки от механических повреждений.
- Исключение возможного пожара при коротком замыкании.
- Ограничение несанкционированного доступа к проводке.
- Упрощение монтажа электропроводки при строительстве и реконструкции зданий.
- Обеспечение быстрого доступа к проводке в аварийной ситуации.
- Возможность быстрой модернизации и дополнения проводки.

Технические характеристики

Материал	ударопрочный самозатухающий ПВХ (поливинилхлорид)
Огнеупорность	устойчивость к самовоспламенению и перегреву до 950°C (испытание нитью накаливания 2 мм)
Степень защиты	IP40
Температура монтажа	от –5 °C до +60 °C
Ударопрочность	6 Дж
Цвет	текстура темного дерево (дуб), текстура светлого дерево (ясень), коричневый
Тест на снятие крышки	для открытия не требуется дополнительного инструмента, несанкционированный доступ к токоведущим частям ограничен

Двойной замок плотно соединяет крышку с кабельным каналом, что повышает жесткость конструкции и обеспечивает защиту кабеля от повреждений; позволяет многократно открывать (закрывать) крышку кабельных систем без деформации, увеличивая срок их службы.

Ассортимент кабельных каналов с текстурой под дерево

С текстурой под темное дерево (дуб) RUS

ПВХ

100% **натуральный эффект дерева**

Сечение	Размеры	Упаковка, шт. (м)	Арт.
	12x12	100 (200)	50.01.003.0001
	15x10	100 (200)	50.01.003.0002
	16x16	70 (140)	50.01.003.0003
	20x10	80 (160)	50.01.003.0004
	25x16	30 (84)	50.01.003.0005
	25x25	30 (84)	50.01.003.0006
	40x16	24 (48)	50.01.003.0008
	40x25	16 (32)	50.01.003.0009

С текстурой под светлое дерево (ясень) RUS

ПВХ

100% **натуральный эффект дерева**

Сечение	Размеры	Упаковка, шт. (м)	Арт.
	12x12	100 (200)	50.01.004.0001
	15x10	100 (200)	50.01.004.0002
	16x16	70 (140)	50.01.004.0003
	20x10	80 (160)	50.01.004.0004
	25x16	30 (84)	50.01.004.0005
	25x25	30 (84)	50.01.004.0006
	40x16	24 (48)	50.01.004.0008
	40x25	16 (32)	50.01.004.0009

Коричневый под цвет дерева RUS

ПВХ

Сечение	Размеры	Упаковка, шт. (м)	Арт.
	12x12	100 (200)	50.01.002.0001
	15x10	100 (200)	50.01.002.0002
	16x16	70 (140)	50.01.002.0003
	20x10	80 (160)	50.01.002.0004
	25x16	30 (84)	50.01.002.0005
	25x25	30 (84)	50.01.002.0006
	40x16	24 (48)	50.01.002.0008
	40x25	16 (32)	50.01.002.0009

Трубы ПВХ гофрированные с зондом

Применение
Гофрированные трубы используются для прокладки силовых и слаботочных линий скрытого типа внутри зданий и сооружений. Благодаря гибкости трубы, прокладка кабеля осуществляется с минимальными трудозатратами и практически не требует дополнительных аксессуаров.

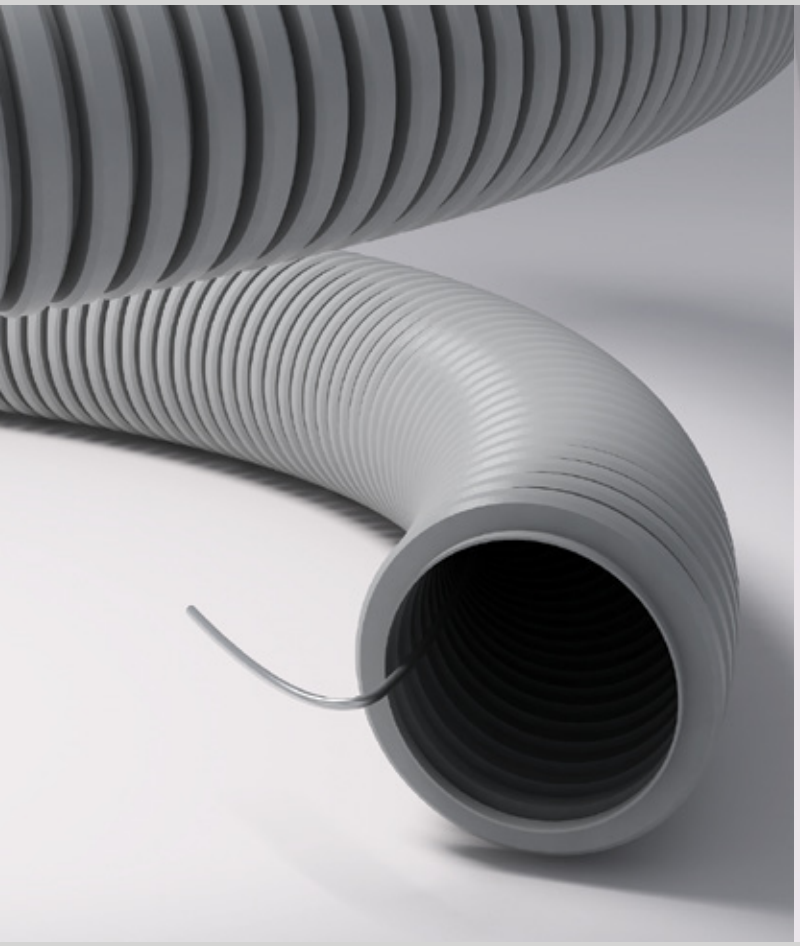

Преимущества
- Исключается возникновение пожара при коротком замыкании.
- Дополнительная защита проводки от механических повреждений.
- Материал, из которого сделаны трубы, является отличным диэлектриком.
- Гибкость труб обеспечивает быстроту и удобство монтажа с минимальным количеством аксессуаров.
- Удобство протяжки кабеля обеспечивается наличием зонда.

Технические характеристики

Материал	самозатухающий ПВХ
Степень защиты	IP55
Огнеупорность	не поддерживает горение до 650°C
Диапазон рабочих температур	–5 °C +90 °C
Сопротивление изоляции	100 Ом (500 В, в течение 1 мин)
Диэлектрическая прочность	2000 В (50 Гц, в течение 15 мин)
Цвет	серый

Трубы жесткие ПВХ легкого типа

Применение
Жесткие трубы используются для прокладки силовых и слаботочных линий открытого типа как внутри зданий и сооружений, так и на открытом воздухе, наличие множества аксессуаров позволяет их применять в любых условиях (IP40, 65,).

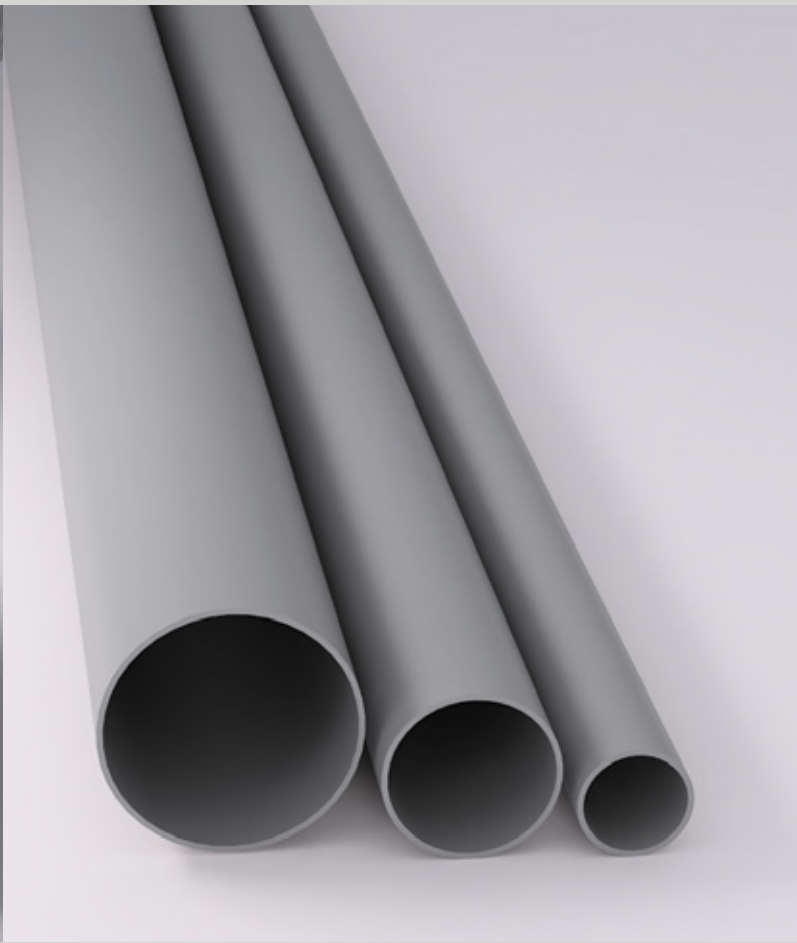

Преимущества
- Исключается возникновение пожара при коротком замыкании.
- Дополнительная защита проводки от механических повреждений.
- Широкий ассортимент позволяет решить самые сложные монтажные задачи.
- Высокая степень влаго и пылезащищенности.

Технические характеристики

Материал	самозатухающий ПВХ
Степень защиты	IP65
Огнеупорность	не поддерживает горение до 650°C
Диапазон рабочих температур	–5 °C +90 °C
Сопротивление изоляции	100 Ом (500 В, в течение 1 мин)
Диэлектрическая прочность	2000 В (50 Гц, в течение 15 мин)
Цвет	серый

Трубы гибкие ПВХ гофрированные с зондом

RUS

ПВХ

Диаметр, мм	Цвет	Степень защиты	Упаковка, шт.	Арт.
16 мм	серый	IP55	1 (100)	55.01.002.0001
20 мм	серый	IP55	1 (100)	55.01.002.0002
25 мм	серый	IP55	1 (50)	55.01.002.0003
32 мм	серый	IP55	1 (50)	55.01.002.0004
40 мм	серый	IP55	1 (25)	55.01.002.0005
50 мм	серый	IP55	1 (15)	55.01.002.0006
63 мм	серый	IP55	1 (15)	55.01.002.0007

Металлический зонд

Наличие металлического зонда (протяжки) по всей длине гофрированной трубы облегчает протяжку кабеля после монтажа.

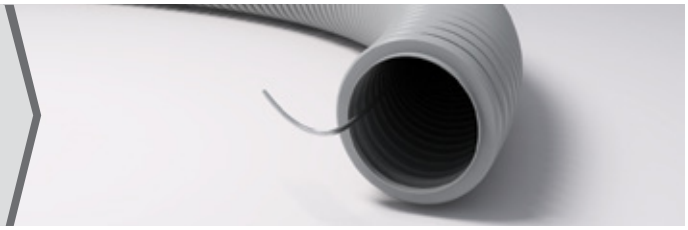

Упаковка

Упаковка гофрированной трубы представляет собой бухту в герметичной термоусадочной пленке, обеспечивающей защиту трубы от влаги и пыли.

Монтаж

Благодаря тому, что труба гибкая, ее монтаж может осуществляться без использования дополнительных аксессуаров (поворотов).

Трубы жесткие ПВХ легкого типа

RUS

ПВХ

Диаметр, мм	Цвет	Степень защиты	Упаковка, шт.	Арт.
16 мм	серый	IP65	50 (150)	55.02.002.0001
20 мм	серый	IP65	25 (75)	55.02.002.0002
25 мм	серый	IP65	20 (60)	55.02.002.0003
32 мм	серый	IP65	30 (90)	55.02.002.0004
40 мм	серый	IP65	19 (57)	55.02.002.0005
50 мм	серый	IP65	7 (21)	55.02.002.0006
63 мм	серый	IP65	5 (15)	55.02.002.0007

Аксессуары

Наличие большого количества аксессуаров позволяет осуществить монтаж для любых типов объектов (степень защиты IP40).

Защита торцов групповой упаковки

Торец групповой упаковки защищен пузырьковой пленкой, обеспечивающей защиту торцевой части трубы от повреждений при хранениии транспортировке.

Аксессуары и крепеж для труб

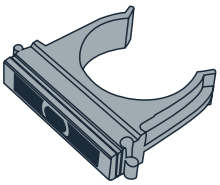

Применение: для крепления трубы. Конструкция держателя позволяет соединять между собой несколько держателей.

Название	Диаметр, мм	Цвет	Упаковка, шт. инд. / транспорт.	Арт.
Крепёж-клипса	16 мм	серый	300 / 6000	55.05.002.0001
	20 мм	серый	250 / 4500	55.05.002.0002
	25 мм	серый	250 / 3500	55.05.002.0003
	32 мм	серый	150 / 1950	55.05.002.0004
	40 мм	серый	100 / 1200	55.05.002.0005
	50 мм	серый	100 / 1000	55.05.002.0006

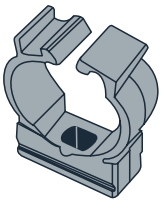

Применение: для крепления трубы. Труба надежно прикрепляется благодаря наличию защелки.

Название	Диаметр, мм	Цвет	Упаковка, шт. инд. / транспорт.	Арт.
Держатель с хомутом	16 мм	серый	100 / 1000	55.11.002.0001
	20 мм	серый	100 / 1000	55.11.002.0002
	25 мм	серый	100 / 800	55.11.002.0003
	32 мм	серый	50 / 500	55.11.002.0004

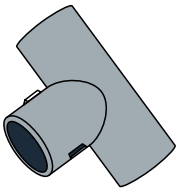

Применение: для разветвления основной линии электропроводки и для Т-образного соединения трех жестких гладких труб одинакового диаметра. Состоит из двух одинаковых частей, соединяющихся друг с другом защелкиванием. Рекомендуется для использования в сухих помещениях.

Название	Диаметр, мм	Цвет	Степень защиты	Упаковка, шт. инд. / транспорт.	Арт.
Тройник разъемный	16 мм	серый	IP40	100 / 300	55.10.002.0001
	20 мм	серый	IP40	100 / 200	55.10.002.0002
	25 мм	серый	IP40	100	55.10.002.0003
	32 мм	серый	IP40	50 / 100	55.10.002.0004

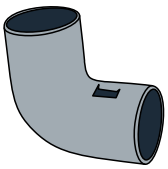

Применение: для соединения жестких гладких труб одинакового диаметра под углом 90°. Состоит из двух одинаковых частей, соединяющихся друг с другом защелкиванием. Рекомендуется для использования в сухих помещениях.

Название	Диаметр, мм	Цвет	Степень защиты	Упаковка, шт. инд. / транспорт.	Арт.
Уголок соединительный крутозамкнутый разъемный на 90°	16 мм	серый	IP40	100 / 400	55.09.002.0001
	20 мм	серый	IP40	100 / 300	55.09.002.0002
	25 мм	серый	IP40	100 / 200	55.09.002.0003
	32 мм	серый	IP40	50 / 100	55.09.002.0004

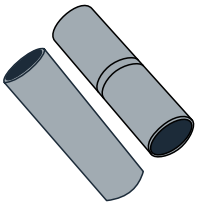

Применение: для прямолинейного соединения жестких гладких труб одинакового диаметра.
** Посередине муфты находится ограничитель. Рекомендуется для использования в сухих помещениях.

Название	Диаметр, мм	Цвет	Степень защиты	Упаковка, шт. инд. / транспорт.	Арт.
Муфта соединительная прямая	16 мм	серый	IP40	100 / 1200	55.06.002.0001
	20 мм	серый	IP40	100 / 600	55.06.002.0002
	25 мм	серый	IP40	100 / 500	55.06.002.0003
	32 мм	серый	IP40	50 / 250	55.06.002.0004
	40 мм	серый	IP40	20 / 160	55.16.002.0005
	50 мм	серый	IP40	100 / 120	55.16.002.0006
	63 мм	серый	IP40	100	55.06.002.0007

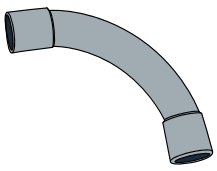

Применение: для соединения жестких гладких труб одинакового диаметра и поворота трассы электропроводки на 90°. Рекомендуется для использования в сухих помещениях.

Название	Диаметр, мм	Цвет	Степень защиты	Упаковка, шт. инд. / транспорт.	Арт.
Уголок соединительный плавный на 90°	16 мм	серый	IP40	50 / 800	55.07.002.0001
	20 мм	серый	IP40	50 / 400	55.07.002.0002
	25 мм	серый	IP40	25 / 200	55.07.002.0003
	32 мм	серый	IP40	25 / 100	55.07.002.0004
	40 мм	серый	IP40	15 / 60	55.07.002.0005
	50 мм	серый	IP40	10 / 40	55.07.002.0006
	63 мм	серый	IP40	1	55.07.002.0007

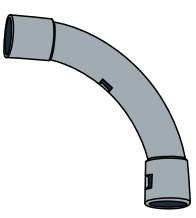

Применение: для соединения жестких гладких труб одинакового диаметра и поворота трассы электропроводки на 90°. Рекомендуется для использования в сухих помещениях.

Название	Диаметр, мм	Цвет	Степень защиты	Упаковка, шт. инд. / транспорт.	Арт.
Уголок соединительный плавный разъемный на 90°	16 мм	серый	IP40	100 / 400	55.08.002.0001
	20 мм	серый	IP40	100 / 200	55.08.002.0002
	25 мм	серый	IP40	100	55.08.002.0003
	32 мм	серый	IP40	50 / 100	55.08.002.0004

t.plast®

Содержание раздела

18 Монтажные коробки для открытой установки
22 Алюминиевые коробки и кнопочные посты управления
23 Алюминиевые коробки
24 Кнопочные посты управления
26 Коробки монтажные для конструкций из монолитного бетона
28 Боксы под автоматы с комбинацией розеток
30 Боксы 130x220 под автоматы с комбинацией розеток
31 Боксы 220x300 под автоматы с комбинацией розеток
32 Боксы 300x540 под автоматы с комбинацией розеток
33 Открытые боксы под автоматические выключатели

Монтажные коробки для открытой установки

Применение
Монтажные коробки для открытого монтажа предназначены для разветвления проводов и кабелей, также для скрытия и дополнительной защиты мест коммутации.
Коробки для открытого монтажа используются как часть системы электрической канализации, состоящей из жестких и гофрированных труб. Некоторые типы коробок (степень защиты IP55, IP67) могут быть использованы на открытом воздухе, а также во влажных и пыльных помещениях.

Преимущества
- В комплектацию корпуса входят ступенчатые сальники и прокладки для винтовых отверстий, которые обеспечивают дополнительную герметизацию корпуса.
- Каучуковая окантовка торца "базы" коробки находится в месте прилегания крышки, что обеспечивает хорошую гидроизоляцию.
- Ввод проводов (кабелей) осуществляется через специальные намеченные выламываемые отверстия различного диаметра.
- Корпус имеет суппорты для установки DIN-рейки и нулевой шины.
- Возможность установки DIN-рейки как вертикальном, так и в горизонтальном положении.
- Удобная фиксация к поверхности монтажной коробки за счет выдвигающихся петель.

Технические характеристики
Материал изготовления – полистирол, поликарбанат, полипропилен
Степень защиты – IP54, IP67
Рабочая температура– от -25 до +40 °C.

Монтажные коробки для открытой установки

RUS

Кол-во гермовводов	Кол-во вводов	Крышка / крепление	Размеры, мм	Степень защиты	Упаковка, шт.	Арт.
8		Проходная крышка	75x75x40	IP54	120	33.08.204.0600

Скоро в продаже

Кол-во гермовводов	Кол-во вводов	Крышка / крепление	Размеры, мм	Степень защиты	Упаковка, шт.	Арт.
8		Крышка на болтах	75x75x50	IP67	120	33.09.204.0600

RUS

Кол-во гермовводов	Кол-во вводов	Крышка / крепление	Размеры, мм	Степень защиты	Упаковка, шт.	Арт.
8		Проходная крышка	85x85x45	IP54	100	33.08.205.0600

Скоро в продаже

Кол-во гермовводов	Кол-во вводов	Крышка / крепление	Размеры, мм	Степень защиты	Упаковка, шт.	Арт.
8		Крышка на болтах	85x85x55	IP67	100	33.09.205.0600

RUS

Кол-во гермовводов	Кол-во вводов	Крышка / крепление	Размеры, мм	Степень защиты	Упаковка, шт.	Арт.
8		Проходная крышка	100x100x50	IP54	75	33.08.206.0600

Скоро в продаже

Кол-во гермовводов	Кол-во вводов	Крышка / крепление	Размеры, мм	Степень защиты	Упаковка, шт.	Арт.
8		Крышка на болтах	100x100x60	IP67	100	33.09.206.0600

Скоро в продаже

Кол-во гермовводов	Кол-во вводов	Крышка / крепление	Размеры, мм	Степень защиты	Упаковка, шт.	Арт.
4		Крышка на болтах	∅90	IP67	100	33.09.203.0600

RUS

Кол-во гермовводов	Кол-во вводов	Крышка / крепление	Размеры, мм	Степень защиты	Упаковка, шт.	Арт.
4		Проходная крышка	∅60	IP55	100	33.10.208.0600
4			∅90	IP55	100	33.10.210.0600

Кол-во гермовводов	Кол-во вводов	Крышка / крепление	Размеры, мм	Степень защиты	Упаковка, шт.	Арт.
4		Проходная крышка	∅90	IP67	100	33.10.210.0600

t.plast®

Монтажные коробки для открытой установки

Кол-во гермовводов	Кол-во вводов	Крышка / крепление	Размеры, мм	Степень защиты	Упаковка, шт.	Арт.
	8	Крышка на болтах	110x110x70	IP67	100	33.10.213.0600

Скоро в продаже

Кол-во гермовводов	Кол-во вводов	Крышка / крепление	Размеры, мм	Степень защиты	Упаковка, шт.	Арт.
8		Прозрачная крышка на болтах	110x110x70	IP67	100	33.10.213.0100

Скоро в продаже

Кол-во гермовводов	Кол-во вводов	Крышка / крепление	Размеры, мм	Степень защиты	Упаковка, шт.	Арт.
8		Глубокая крышка на болтах	110x110x140	IP67	25	33.10.223.0600

Скоро в продаже

Кол-во гермовводов	Кол-во вводов	Крышка / крепление	Размеры, мм	Степень защиты	Упаковка, шт.	Арт.
8		Глубокая прозрачная крышка на болтах	110x110x140	IP67	25	33.10.223.0100

Кол-во гермовводов	Кол-во вводов	Крышка / крепление	Размеры, мм	Степень защиты	Упаковка, шт.	Арт.
	10	Крышка на болтах	110x180x70	IP67	60	33.10.214.0600

Скоро в продаже

Кол-во гермовводов	Кол-во вводов	Крышка / крепление	Размеры, мм	Степень защиты	Упаковка, шт.	Арт.
10		Прозрачная крышка на болтах	110x180x70	IP67	60	33.10.214.0100

Скоро в продаже

Кол-во гермовводов	Кол-во вводов	Крышка / крепление	Размеры, мм	Степень защиты	Упаковка, шт.	Арт.
10		Крышка на болтах	130x220x95	IP67	30	33.10.217.0600

Скоро в продаже

Кол-во гермовводов	Кол-во вводов	Крышка / крепление	Размеры, мм	Степень защиты	Упаковка, шт.	Арт.
10		Прозрачная крышка на болтах	130x220x95	IP67	30	33.10.217.0100

Скоро в продаже

Кол-во гермовводов	Кол-во вводов	Крышка / крепление	Размеры, мм	Степень защиты	Упаковка, шт.	Арт.
10		Глубокая крышка на болтах	130x220x140	IP67	24	33.10.218.0600

Монтажные коробки для открытой установки

Скоро в продаже

Кол-во гермовводов	Кол-во вводов	Крышка / крепление	Размеры, мм	Степень защиты	Упаковка, шт.	Арт.
10		Глубокая прозрачная крышка на болтах	130x220x140	IP67	24	33.10.218.0100

Кол-во гермовводов	Кол-во вводов	Крышка / крепление	Размеры, мм	Степень защиты	Упаковка, шт.	Арт.
	12	Крышка на болтах	210x280x90	IP67	16	33.10.215.0600

Кол-во гермовводов	Кол-во вводов	Крышка / крепление	Размеры, мм	Степень защиты	Упаковка, шт.	Арт.
12		Прозрачная крышка на болтах	210x280x90	IP67	16	33.10.215.0100

Скоро в продаже

Кол-во гермовводов	Кол-во вводов	Крышка / крепление	Размеры, мм	Степень защиты	Упаковка, шт.	Арт.
12		Крышка на болтах	220x300x100	IP67	24	33.10.220.0600

Скоро в продаже

Кол-во гермовводов	Кол-во вводов	Крышка / крепление	Размеры, мм	Степень защиты	Упаковка, шт.	Арт.
12		Прозрачная крышка на болтах	220x300x100	IP67	24	33.10.220.0100

Скоро в продаже

Кол-во гермовводов	Кол-во вводов	Крышка / крепление	Размеры, мм	Степень защиты	Упаковка, шт.	Арт.
12		Глубокая крышка на болтах	220x300x140	IP67	16	33.10.222.0600

Скоро в продаже

Кол-во гермовводов	Кол-во вводов	Крышка / крепление	Размеры, мм	Степень защиты	Упаковка, шт.	Арт.
12		Глубокая прозрачная крышка на болтах	220x300x140	IP67	16	33.10.222.0100

Скоро в продаже

Кол-во гермовводов	Кол-во вводов	Крышка / крепление	Размеры, мм	Степень защиты	Упаковка, шт.	Арт.
		Плоская крышка (ABS)	250x360x150	IP67	1	33.10.224.0600

Скоро в продаже

Кол-во гермовводов	Кол-во вводов	Крышка / крепление	Размеры, мм	Степень защиты	Упаковка, шт.	Арт.
		Прозрачная крышка (ABS)	250x360x150	IP67	1	33.10.227.0600

t.plast®

Алюминиевые коробки и кнопочные посты управления

Применение коробок алюминиевых
Коробки алюминиевые предназначены для размещения клемм, автоматических выключателей, аппаратуры КИПиА и любой другой электротехнической аппаратуры и приборов КИП. Алюминиевые коробки оптимально подходят для сложных условий эксплуатации и рекомендуются к применению в местах, где возможны механические воздействия (удары и пр.).

Применение кнопочных постов управления
Светосигнальные индикаторы, кнопки управления и переключатели, установленные в корпуса КПУ желтого цвета, предназначены для дистанционного управления оборудованием, требующим повышенного внимания персонала и управления оборудованием в аварийных ситуациях.
Алюминиевый корпус оптимально подходят для сложных условий эксплуатации и рекомендуются к применению в местах, где возможны механические воздействия (удары и пр.).

Преимущества
- Толщина стенок достаточна, чтобы позволить просверлить резьбовые отверстия в стенках корпуса для присоединения кабельных вводов.
- Благодаря тому, что система уплотнения имеет форму лабиринта, где уплотнитель защищен от воздействия окружающей среды, корпус имеет превосходные показатели степени защиты от внешних воздействий IP67, что подтверждено результатами испытаний.
- Установочные отверстия, находящиеся в пределах периметра коробки, расположены таким образом, что они не связаны ни с лабиринтной системой уплотнения, ни с крепежными болтами крышки.
- Все крепежные болты выполнены из нержавеющей стали марки 316, что гарантирует высокую надежность крепления.

Преимущества
- Возможность монтажа от 1 до 3 светосигнальных индикаторов, кнопок управления, переключателей.
- Корпус постов выполнен из алюминия, который является, огнеупрным, прочным материалом.
- Благодаря тому, что система уплотнения имеет форму лабиринта, где уплотнитель защищен от воздействия окружающей среды, корпус имеет превосходные показатели степени защиты от внешних воздействий IP67, что подтверждено результатами испытаний.
- Наличие готового отверстия на боковой стенке корпуса для ввода кабеля.
- Все крепежные болты выполнены из нержавеющей стали марки 316, что гарантирует высокую надежность крепления.

Алюминиевые коробки

Скоро в продаже

Групповая упаковка: 20

Вес, шт: 100

Наименование изделия	Размеры, мм	Степень защиты	Арт.
Алюминиевая коробка	72x72x57	IP67	33.90.809.0600

Скоро в продаже

Групповая упаковка: 16

Вес, шт: 150

Наименование изделия	Размеры, мм	Степень защиты	Арт.
Алюминиевая коробка	72x112x57	IP67	33.90.810.0600

Скоро в продаже

Групповая упаковка: 20

Вес, шт: 200

Наименование изделия	Размеры, мм	Степень защиты	Арт.
Алюминиевая коробка	72x142x57	IP67	33.90.811.0600

Скоро в продаже

Групповая упаковка: 18

Вес, шт: 260

Наименование изделия	Размеры, мм	Степень защиты	Арт.
Алюминиевая коробка	100x100x80	IP67	33.90.801.0600

Скоро в продаже

Групповая упаковка: 10

Вес, шт: 350

Наименование изделия	Размеры, мм	Степень защиты	Арт.
Алюминиевая коробка	100x130x80	IP67	33.90.802.0600

Скоро в продаже

Групповая упаковка: 20

Вес, шт: 500

Наименование изделия	Размеры, мм	Степень защиты	Арт.
Алюминиевая коробка	130x130x90	IP67	33.90.803.0600

Скоро в продаже

Групповая упаковка: 15

Вес, шт: 750

Наименование изделия	Размеры, мм	Степень защиты	Арт.
Алюминиевая коробка	130x190x90	IP67	33.90.804.0600

Скоро в продаже

Групповая упаковка: 20

Вес, шт: 900

Наименование изделия	Размеры, мм	Степень защиты	Арт.
Алюминиевая коробка	160x160x90	IP67	33.90.805.0600

Алюминиевые коробки

Скоро в продаже

Групповая упаковка: 12

Вес, шт: 950

Наименование изделия	Размеры, мм	Степень защиты	Арт.
Алюминиевая коробка	170x190x90	IP67	33.90.806.0600

Скоро в продаже

Групповая упаковка: 8

Вес, шт: 1400

Наименование изделия	Размеры, мм	Степень защиты	Арт.
Алюминиевая коробка	190x250x90	IP67	33.90.807.0600

Скоро в продаже

Групповая упаковка: 4

Вес, шт: 2000

Наименование изделия	Размеры, мм	Степень защиты	Арт.
Алюминиевая коробка	230x280x110	IP67	33.90.808.0600

Кнопочные посты управления

Скоро в продаже

Групповая упаковка: 20

Вес, шт: 100

Наименование изделия	Кол-во кнопок	Размеры, мм	Степень защиты	Арт.
Кнопочный пост управления	1	72x72x57	IP67	33.90.820.0600

Скоро в продаже

Групповая упаковка: 20

Вес, шт: 150

Наименование изделия	Кол-во кнопок	Размеры, мм	Степень защиты	Арт.
Кнопочный пост управления	2	72x112x57	IP67	33.90.821.0600

Скоро в продаже

Групповая упаковка: 16

Вес, шт: 200

Наименование изделия	Кол-во кнопок	Размеры, мм	Степень защиты	Арт.
Кнопочный пост управления	3	72x142x57	IP67	33.90.822.0600

Скоро в продаже

Групповая упаковка: 20

Вес, шт: 120

Наименование изделия	Кол-во кнопок	Размеры, мм	Степень защиты	Арт.
Кнопочный пост управления с козырьком	1	72x72x57	IP67	33.90.830.0600

Скоро в продаже

Групповая упаковка: 16

Вес, шт: 170

Наименование изделия	Кол-во кнопок	Размеры, мм	Степень защиты	Арт.
Кнопочный пост управления с козырьком	2	72x112x57	IP67	33.90.831.0600

Скоро в продаже

Групповая упаковка: 10

Вес, шт: 220

Наименование изделия	Кол-во кнопок	Размеры, мм	Степень защиты	Арт.
Кнопочный пост управления с козырьком	3	72x142x57	IP67	33.90.832.0600

» Коробки и кнопочные посты управления из алюминия оптимально подходят для сложных условий эксплуатации и рекомендуются к применению в местах, где возможны механические воздействия (удары и пр.).

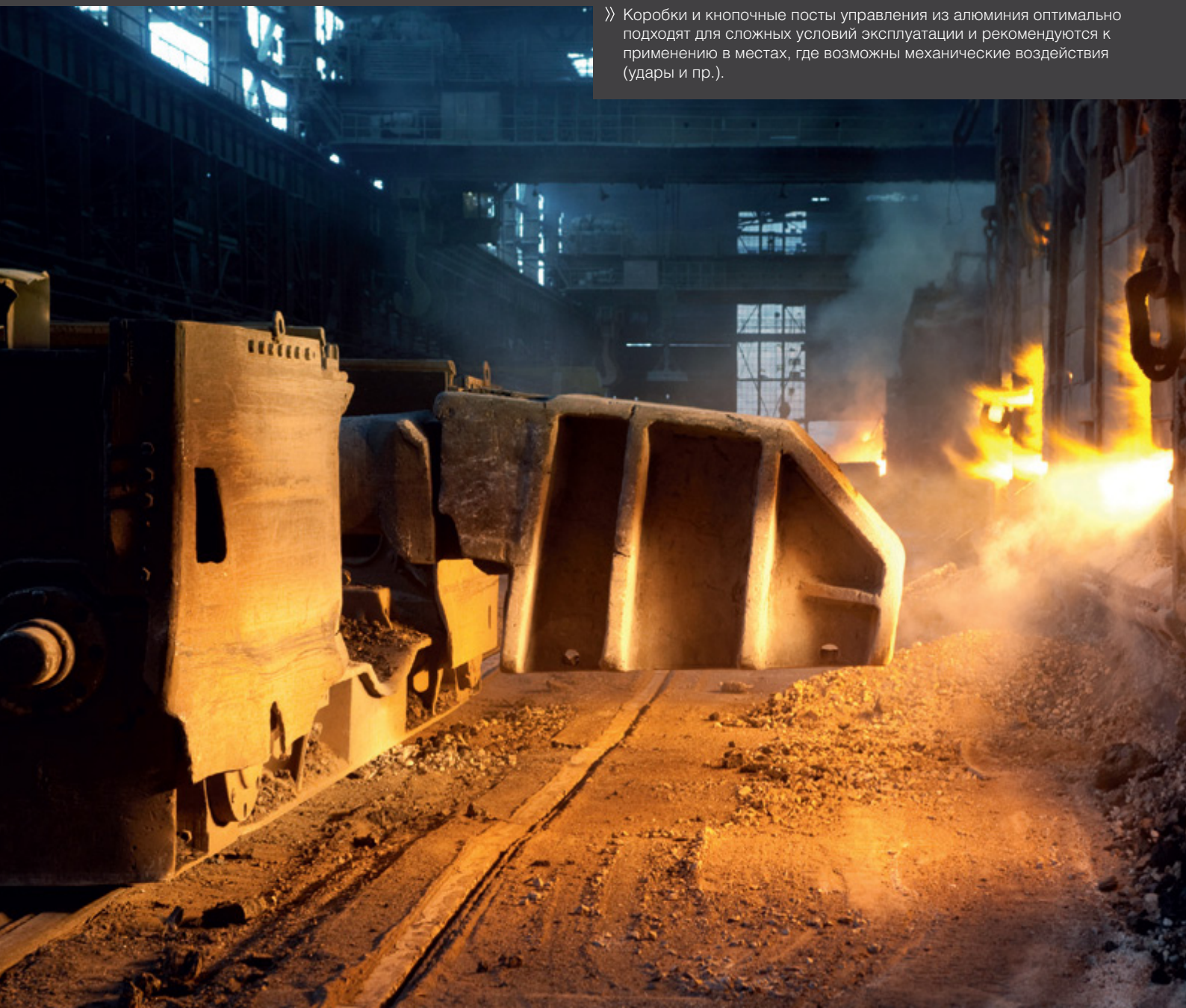

t.plast®

Монтажные коробки для конструкций из монолитного бетона

Применение
Монтажные коробки данной серии устанавливаются в опалубке перед заливкой бетонной смеси. Предназначены для монтажа электротехнических приборов, развода кабеля и проводов.
Применяется в среде с повышенными требованиями к защите людей и оборудования

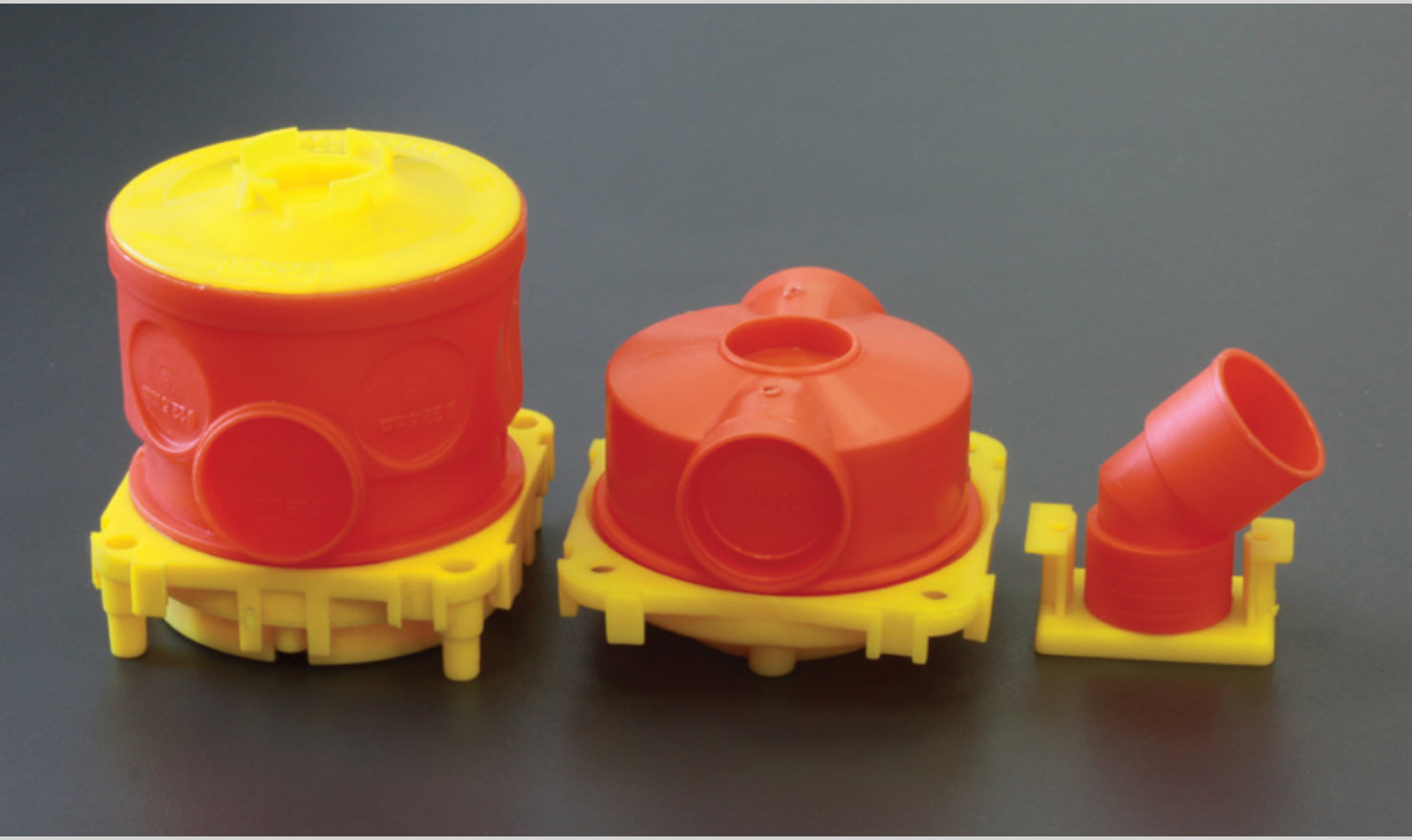

Преимущества
- Сохраняют герметичность в процессе изготовления плит.
- Пригодны для любых видов опалубки.
- Монтаж приборов в коробках может осуществляться с помощью как винтовых, так и распорных соединений.
- Предусмотрены специальные пазы для опорных труб.

Технические характеристики
Материал: PC, PPO – самогасящийся с теплостойкостью: от –45°C до +105°C, можно использовать в материалах всех видов горючести (A – C2) и на них, устойчивый к распространению пламени и не содержит галогены.

Монтажные коробки для конструкций из монолитного бетона

RUS

Наименование комбинации	Степень защиты	Упаковка, шт.	Арт.
Комбинация A	IP30	600	33.50.220.0000

Наименование комбинации	Степень защиты	Упаковка, шт.	Арт.
Комбинация B	IP30	600	33.50.221.0000

RUS

Наименование комбинации	Степень защиты	Упаковка, шт.	Арт.
Комбинация C	IP30	600	33.50.222.0000

Наименование комбинации	Степень защиты	Упаковка, шт.	Арт.
Комбинация D	IP30	600	33.50.223.0000

Наименование комбинации	Степень защиты	Упаковка, шт.	Арт.
Комбинация E	IP30	600	33.50.224.0000

Наименование комбинации	Степень защиты	Упаковка, шт.	Арт.
Комбинация F	IP30	600	33.50.225.0000

Боксы под автоматы с комбинацией розеток

Применение
Боксы под автоматы с комбинацией розеток применяются на промышленных, ремесленных, а так же производственных предприятиях, для подключения строительного электрооборудования и электроинструмента, станков, для электроснабжения бытовок и киосков, в гостиницах, домах отдыха, турбазах и т.д. Надежная, современная конструкция и прочный пластик, удобные крепежные приспособления гарантируют изделиям долгий срок службы и безопасность эксплуатации.

Преимущества
- Изготовленны из самозатухающих полимеров.
- На фронтальной стороне бокса все розетки смонтированы под углом и обращены вниз.
- Эффективное использование площади щитка за счет возможности размещения розеток, как на лицевой, так и на боковых стенках корпуса.
- Окно запирается замком под опломбировку.
- Удобный монтаж – предварительно выштампованные вводы для введения кабелей и установки розеток со всех сторон.
- Автоматические выключатели внутри бокса прочно крепятся на встроенную DIN-рейку.

Технические характеристики

Вид установки	наружный и внутренний
Степень защиты	IP44, IP67
Материал	АБС-пластик
Рабочая температура	–15 °C +60 °C
Цвет корпуса	серый
Номинальный ток	63 А

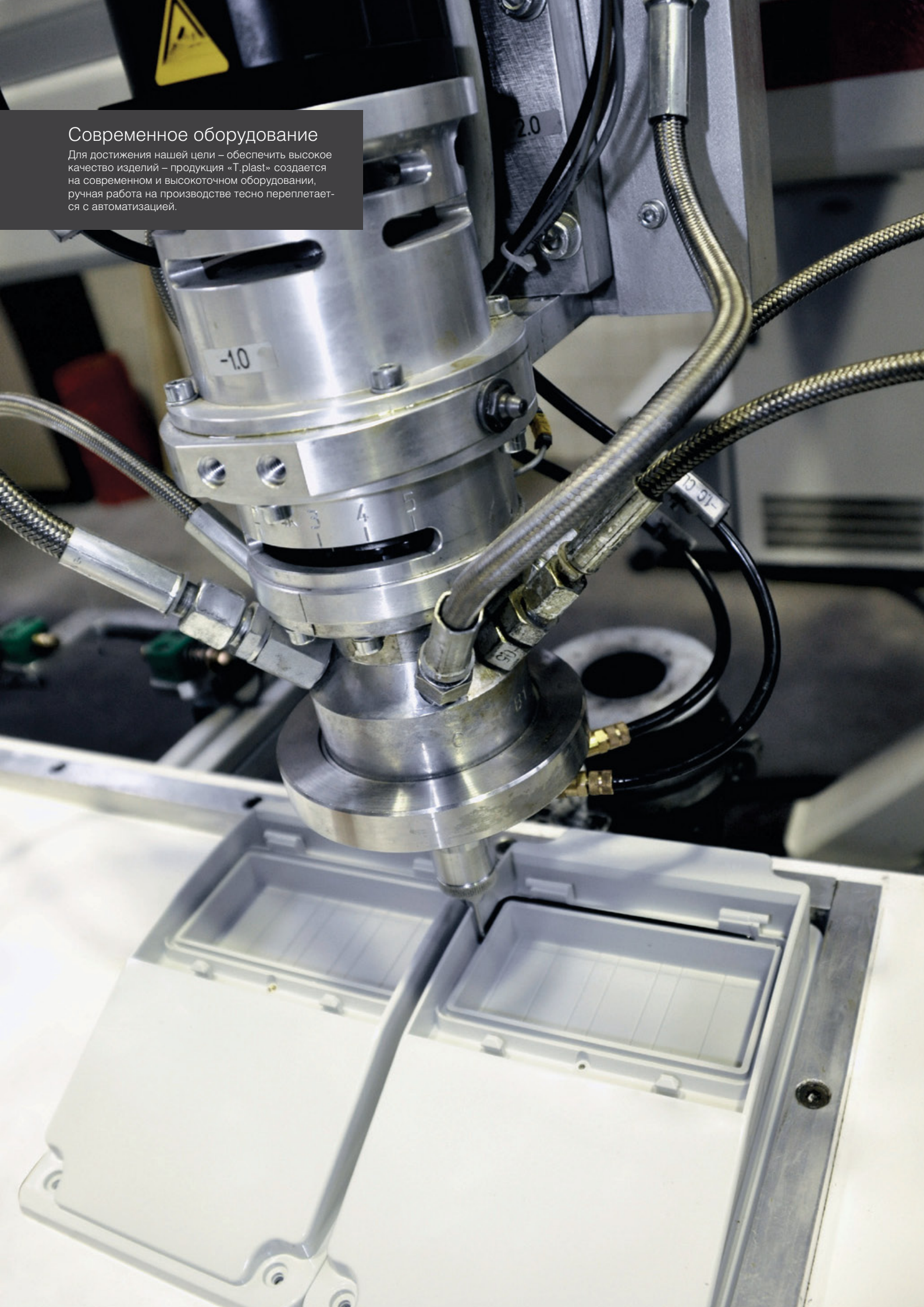

Современное оборудование

Для достижения нашей цели – обеспечить высокое качество изделий – продукция «T.plast» создается на современном и высокоточном оборудовании, ручная работа на производстве тесно переплетается с автоматизацией.

Боксы 130х220 под автоматы с комбинацией розеток

Кол-во устанавл. модулей	Цвет	Размеры, мм	Степень защиты	Упаковка, шт.	Арт.
5	серый	130х220	IP42	25	33.18.000.0000

За информацией обращайтесь к менеджеру компании

Комбинация розеток	Степень защиты розеток	Расположение розеток	Количество розеток	Материал розеток	Артикул комбинации.
3х16А	IP44	фронтальная	1	полиамид	

За информацией обращайтесь к менеджеру компании

Комбинация розеток	Степень защиты розеток	Расположение розеток	Количество розеток	Материал розеток	Артикул комбинации
3х16А 1х16А	IP44 IP44	фронтальная боковая	1 1	полиамид полиамид	

За информацией обращайтесь к менеджеру компании

Комбинация розеток	Степень защиты розеток	Расположение розеток	Количество розеток	Материал розеток	Артикул комбинации.
4х16	IP44	фронтальная	1	полиамид	

За информацией обращайтесь к менеджеру компании

Комбинация розеток	Степень защиты розеток	Расположение розеток	Количество розеток	Материал розеток	Артикул комбинации.
4х16 1х16А	IP44 IP44	фронтальная боковая	1 1	полиамид полиамид	

За информацией обращайтесь к менеджеру компании

Комбинация розеток	Степень защиты розеток	Расположение розеток	Количество розеток	Материал розеток	Артикул комбинации.
4х16	IP67	фронтальная	1	полиамид	

За информацией обращайтесь к менеджеру компании

Комбинация розеток	Степень защиты розеток	Расположение розеток	Количество розеток	Материал розеток	Артикул комбинации
4х16 1х16А	IP67 IP44	фронтальная боковая	1 1	полиамид полиамид	

Боксы 220х300 под автоматы с комбинацией розеток

Кол-во устанавл. модулей	Цвет	Размеры, мм	Степень защиты	Упаковка, шт.	Арт.
10	серый	220х300	IP42	20	33.20.000.0000

За информацией обращайтесь к менеджеру компании

Комбинация розеток	Степень защиты розеток	Расположение розеток	Количество розеток	Материал розеток	Артикул комбинации
3х16А	IP44	фронтальная	2	полиамид	

За информацией обращайтесь к менеджеру компании

Комбинация розеток	Степень защиты розеток	Расположение розеток	Количество розеток	Материал розеток	Артикул комбинации
3х16А 1х16А	IP44 IP44	фронтальная боковая	2 1	полиамид полиамид	

За информацией обращайтесь к менеджеру компании

Комбинация розеток	Степень защиты розеток	Расположение розеток	Количество розеток	Материал розеток	Артикул комбинации
4х16А	IP44	фронтальная	2	полиамид	

За информацией обращайтесь к менеджеру компании

Комбинация розеток	Степень защиты розеток	Расположение розеток	Количество розеток	Материал розеток	Артикул комбинации
4х16А 1х16А	IP44 IP44	фронтальная боковая	2 1	полиамид полиамид	

За информацией обращайтесь к менеджеру компании

Комбинация розеток	Степень защиты розеток	Расположение розеток	Количество розеток	Материал розеток	Артикул комбинации
4х16А	IP67	фронтальная	2	полиамид	

За информацией обращайтесь к менеджеру компании

Комбинация розеток	Степень защиты розеток	Расположение розеток	Количество розеток	Материал розеток	Артикул комбинации
4х16А 1х16А	IP67 IP44	фронтальная боковая	2 1	полиамид полиамид	

Боксы 300х540 под автоматы с комбинацией розеток

Скоро в продаже

Кол-во устанавл. модулей	Цвет	Размеры, мм	Степень защиты	Упаковка, шт.	Арт.
10	серый	300х540	IP54	20	33.26.000.0000

За информацией обращайтесь к менеджеру компании

Комбинация розеток	Степень защиты розеток	Расположение розеток	Количество розеток	Материал розеток	Артикул комбинации
1х16А	IP44	фронтальная	18	полиамид	

За информацией обращайтесь к менеджеру компании

Комбинация розеток	Степень защиты розеток	Расположение розеток	Количество розеток	Материал розеток	Артикул комбинации
1х16А 1х16А	IP44 IP44	фронтальная фронтальная	3 9	полиамид полиамид	

За информацией обращайтесь к менеджеру компании

Комбинация розеток	Степень защиты розеток	Расположение розеток	Количество розеток	Материал розеток	Артикул комбинации
3х16А 1х16А	IP44 IP44	фронтальная фронтальная	3 9	полиамид полиамид	

За информацией обращайтесь к менеджеру компании

Комбинация розеток	Степень защиты розеток	Расположение розеток	Количество розеток	Материал розеток	Артикул комбинации
3х16А 1х16А	IP67 IP44	фронтальная фронтальная	3 9	полиамид полиамид	

За информацией обращайтесь к менеджеру компании

Комбинация розеток	Степень защиты розеток	Расположение розеток	Количество розеток	Материал розеток	Артикул комбинации
4х16А 1х16А	IP44 IP44	фронтальная фронтальная	3 9	полиамид полиамид	

За информацией обращайтесь к менеджеру компании

Комбинация розеток	Степень защиты розеток	Расположение розеток	Количество розеток	Материал розеток	Артикул комбинации
4х16А 1х16А	IP67 IP44	фронтальная фронтальная	3 9	полиамид полиамид	

Открытые боксы под автоматические выключатели

Применение
Для установки в жилых и офисных помещениях часто требуются компактные электрические распределители. Боксы этой серии подойдут к любому интерьеру.

Преимущества
- Изготовлены из самозатухающих полимеров.
- Защита от хищений электроэнергии и от несанкционированного доступа к контактной группе – бокс можно опломбировать.
- Простой и быстрый монтаж.
- Подходят для установки автоматических выключателей шириной до 18 мм.
- Простое введение кабелей через выламываемые отверстия.
- Автоматические выключатели внутри бокса прочно крепятся на встроенную DIN-рейку.
- Возможность устанавливать несколько боксов в ряд.

Технические характеристики

Вид установки	наружный
Степень защиты	IP30
Материал	высококачественный полистирол, АБС-пластик
Цвет	белый
Количество модулей	от 1 до 4

RUS

Кол-во устанавл. модулей	Цвет	Размеры, мм	Степень защиты	Упаковка, шт.	Арт.
1-2	белый	50x130x65	IP30	100	33.40.260.0400

RUS

Кол-во устанавл. модулей	Цвет	Размеры, мм	Степень защиты	Упаковка, шт.	Арт.
2-4	белый	90x150x70	IP30	70	33.40.261.0400

t.plast®

Содержание раздела

36 Переносные вилки
37 Переносные розетки
37 Настенные розетки прямые
37 Настенные розетки угловые
38 Колодка тройная с заглушками
39 Переносные светильники под лампу накаливания

Применение

Силовые разъемы из каучука предназначены для использования в сложных эксплуатационных условиях. Корпус сделан из каучука, который препятствует попаданию воды, пыли, масел и не поддается коррозии. Благодаря этим свойствам материала, разъемы используются при высокой и низкой температуре, в пыли, в помещениях с повышенной влажностью и других неблагоприятных условиях. Применяются в производстве, строительстве и машиностроении.

Преимущества

- Корпуса и изолирующие детали, несущие токоведущие части силовых разъемов выполнены из термостойких и влагостойких материалов.
- Крышки обеспечивают защиту от опадания внутрь разъема пыли, влаги и надежно закреплены.
- Возможность эксплуатировать во влажной среде (IP44).
- Наличие специального сальника для кабеля различного сечения.
- Наличие пространства для размещения кабеля.

Переносные вилки

Групповая упаковка 40

Степень защиты IP44

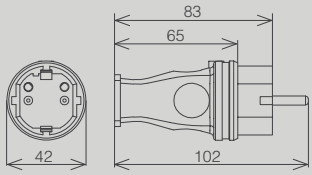

Расположение контактов	Кол-во полюсов	Номинальный ток, А	Номинальное напряжение, В	Арт.
	2P+E	16	220-240	31.01.301.0300

Материал: каучук

Групповая упаковка 40

Степень защиты IP44

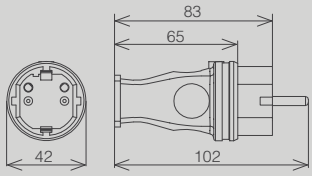

Расположение контактов	Кол-во полюсов	Номинальный ток, А	Номинальное напряжение, В	Арт.
	2P+E	16	220-240	31.01.303.0300

Материал: каучук

Групповая упаковка 40

Степень защиты IP44

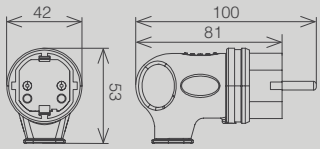

Расположение контактов	Кол-во полюсов	Номинальный ток, А	Номинальное напряжение, В	Арт.
	2P+E	16	220-240	31.01.302.0300

Материал: каучук

Скоро в продаже

Групповая упаковка 40

Степень защиты IP44

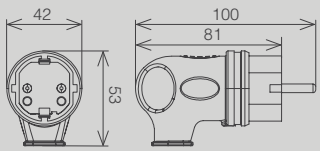

Расположение контактов	Кол-во полюсов	Номинальный ток, А	Номинальное напряжение, В	Арт.
	2P+E	16	220-240	31.01.305.0300

Материал: каучук

Групповая упаковка 20

Степень защиты IP44

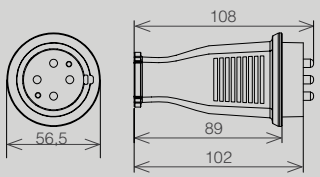

Расположение контактов	Кол-во полюсов	Номинальный ток, А	Номинальное напряжение, В	Арт.
	3P+E	16	380-415	31.02.301.0300

Материал: каучук

Групповая упаковка 20

Степень защиты IP44

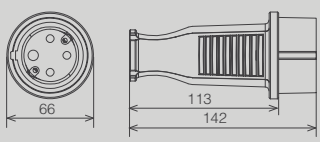

Расположение контактов	Кол-во полюсов	Номинальный ток, А	Номинальное напряжение, В	Арт.
	3P+E	32	380-415	31.03.301.0300

Материал: каучук

Переносные розетки

Групповая упаковка 24

Степень защиты IP44

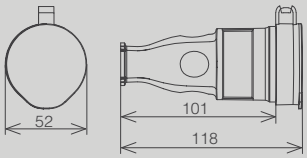

Расположение контактов	Кол-во полюсов	Номинальный ток, А	Номинальное напряжение, В	Арт.
	2P+E	16	220-240	31.01.304.0300

Материал: каучук

Групповая упаковка 16

Степень защиты IP44

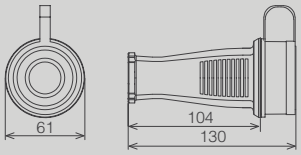

Расположение контактов	Кол-во полюсов	Номинальный ток, А	Номинальное напряжение, В	Арт.
	3P+E	16	380-415	31.02.304.0300

Материал: каучук

Групповая упаковка 16

Степень защиты IP44

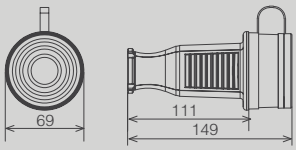

Расположение контактов	Кол-во полюсов	Номинальный ток, А	Номинальное напряжение, В	Арт.
	3P+E	32	380-415	31.03.304.0300

Материал: каучук

Настенные розетки прямые

Групповая упаковка 18

Степень защиты IP44

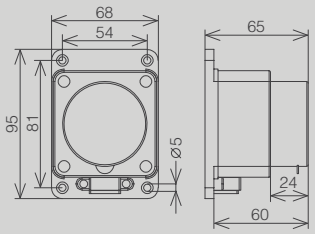

Расположение контактов	Кол-во полюсов	Номинальный ток, А	Номинальное напряжение, В	Арт.
	2P+E	16	220-240	31.01.306.0300

Материал: каучук

Групповая упаковка 18

Степень защиты IP44

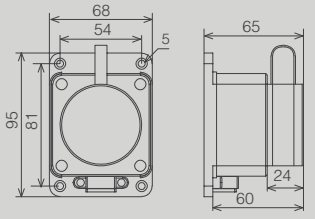

Расположение контактов	Кол-во полюсов	Номинальный ток, А	Номинальное напряжение, В	Арт.
	3P+E	16	380-415	31.02.306.0300

Материал: каучук

Настенные розетки угловые

Групповая упаковка 16

Степень защиты IP44

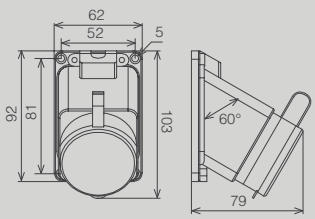

Расположение контактов	Кол-во полюсов	Номинальный ток, А	Номинальное напряжение, В	Арт.
	2P+E	16	220-240	31.01.307.0300

Материал: каучук

Настенные розетки угловые

Групповая упаковка 18

Степень защиты IP44

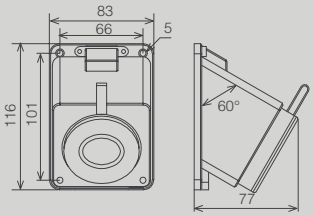

Расположение контактов	Кол-во полюсов	Номинальный ток, А	Номинальное напряжение, В	Арт.
	3P+E	16	380-415	31.02.307.0300

Материал: каучук

Групповая упаковка 12

Степень защиты IP44

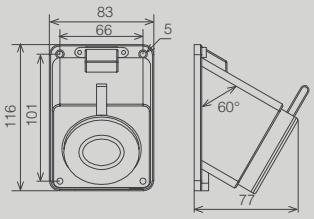

Расположение контактов	Кол-во полюсов	Номинальный ток, А	Номинальное напряжение, В	Арт.
	3P+E	32	380-415	31.03.307.0300

Материал: каучук

Колодка тройная с заглушками

Групповая упаковка 8

Степень защиты IP44

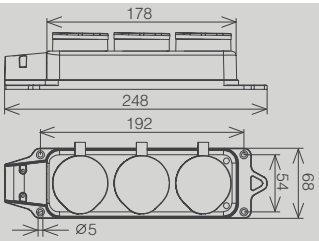

Расположение контактов	Кол-во полюсов	Номинальный ток, А	Номинальное напряжение, В	Арт.
	2P+E	16	220-240	31.01.308.0300

Материал: каучук

Переносные светильники под лампу накаливания

Применение
Предназначены для временного местного освещения рабочей зоны при проведении работ в условиях удаленности от источника света.

Преимущества
Корпус светильника выполнен с использованием каучука и металла с антикоррозийным покрытием .
Отражатель - металлический с антикоррозийным покрытием.
Светильники комплектуются шнуром 5 м и 10 м с вилкой 2,5А

Технические характеристики

Наминальное напряжение	220-240 В.
Максимальная мощность устанавливаемой лампы	60 Вт.
Степень защиты	IP 20.
Сечение подключаемых проводников	2х0,75 мм2.
Тип источника света	лампа накаливания.
Температура монтажа	от –15 °С до +60 °С.
Вид цоколя источника света	Е27 керамический.
Цвет	черный.

Групповая упаковка 4

Наименование изделия	Номинальный ток, А	Номинальное напряжение, В	Мощность лампы / цоколь	Арт.
Переносной светильник с ручкой из каучука	1х2А	250	100 W / E27	31.16.401.0300

Групповая упаковка 4

Наименование изделия	Номинальный ток, А	Номинальное напряжение, В	Длина кабеля, м	Мощность лампы / цоколь	Арт.
Переносной светильник с ручкой из каучука	1х2А	250	10	100 W / E27	31.16.401.0310

Групповая упаковка 4

Наименование изделия	Номинальный ток, А	Номинальное напряжение, В	Мощность лампы / цоколь	Арт.
Переносной светильник с выключатлем и ручкой из каучука	1х2А	250	100 W / E27	31.16.402.0300

Групповая упаковка 4

Наименование изделия	Номинальный ток, А	Номинальное напряжение, В	Длина кабеля, м	Мощность лампы / цоколь	Арт.
Переносной светильник с выключатлем и ручкой из каучука	1х2А	250	10	100 W / E27	31.16.402.0310

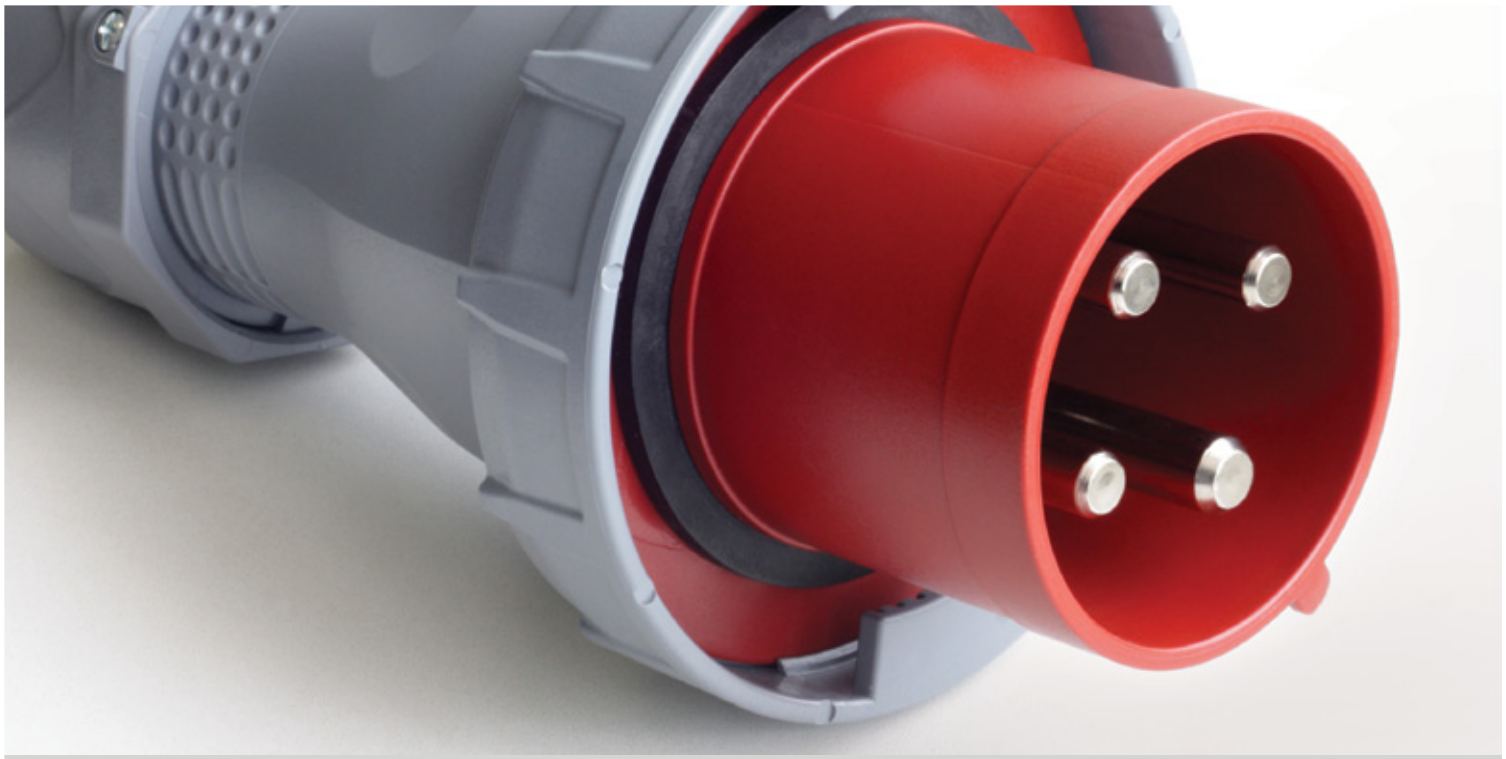

t.plast®

Содержание раздела

44 Переносные вилки
46 Переносные розетки
49 Настенные вилки
51 Настенные розетки
54 Вилки станковые угловые
56 Розетки станковые угловые
59 Вилки станковые прямые
61 Розетки станковые прямые

Применение

Силовые штепсельные разъемы незаменимы при эксплуатации внутри помещений и на открытом воздухе совместно с мобильным электрооборудованием, с кабельной системой питания и стационарным электрооборудованием однофазного и трехфазного исполнения. Подходят для подключения строительного электрооборудования и электроинструмента, станков и другого промышленного оборудования, для электроснабжения бытовок и киосков, для использования в гостиницах, домах отдыха, турбазах и т.д.

Преимущества

- Корпуса и изолирующие детали, несущие токоведущие части силовых разъемов выполнены из термостойких и самозатухающих материалов.
- Крышки обеспечивают защиту от попадания внутрь разъема пыли, влаги и надежно закреплены.
- Пружины защищены от коррозии.
- Возможность эксплуатировать во влажной среде (IP44, IP67).
- Наличие специального сальника для кабеля различного сечения.
- Наличие пространства для размещения кабеля.

» Наша продукция подвергается тестированию в экстремальных условиях (воздействию холода, жары, пыли и воды) – в первую очередь – в лабораториях «Tplast».

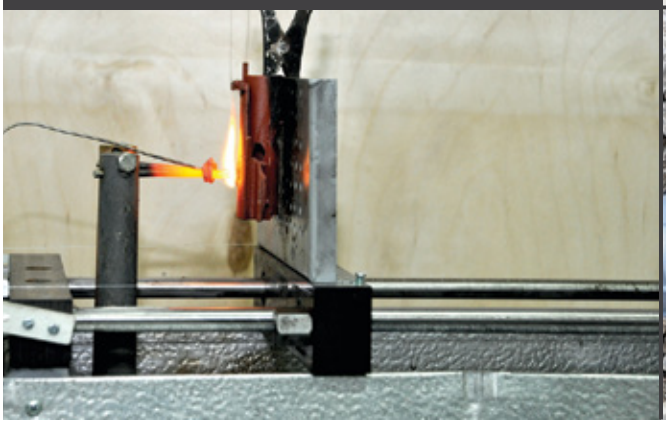

Техническая информация для CEE продуктов

Сборка силового разъёма без болтов

После соединения кабелей силовой разъём располагается в соответствии с индикатором положения, прижимается и уплотняется поворотом по часовой стрелке, фиксируется при помощи отвёртки. Головка фиксатора универсальна и подходит под все типы отвёрток. Время сборки сокращается благодаря запатентованной системе фиксации.

Никелированные детали контактов (опция)

Никелированные детали токоведущих соединителей доступны как опция для 16А и 32А под заказ для предотвращения их окисления на длительный период. Если никелированные элементы требуются, то это должно быть оговорено до заказа.

Функциональный кабельный ввод и фланец с системой фиксации кабеля

Запатентованная система ввода кабеля и фиксирующего кабель фланца даёт возможность соединения кабелей различных размеров с высокой плотностью соединения. После соединения кабеля, когда фланец фиксации кабеля завёрнут, для того чтобы зафиксировать кабель, зажимающее гнездо изнутри, зажимает кабель для хорошего уплотнения. Фиксирующий фланец может быть зафиксирован от руки, без использования специального инструмента, и он предотвращает потерю соединения в случаях, когда вы тяните за кабель.

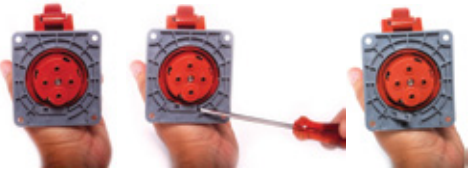

Система фиксации фланца

Розетки и вилки для фиксации на ровной поверхности не компактны из-за фланца. Благодаря запатентованному и уникальному дизайну силовой разъём уплотняется и герметизируется с помощью поворота и фиксируется с помощью фиксирующего рычага. Наша модульная система позволяет использовать различные размеры фланца с одинаковыми разъёмами. Это так же экономит место на складе и время сборки.

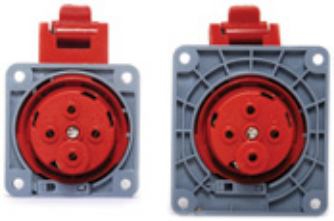

Фланец разных размеров

Различные размеры фланцев и модульная структура повышают функциональность CEE силовых разъёмов. Для группы 16A-32A есть два размера фланцев 70*70 и 83*90. Когда место установки ограничено, рекомендован размер 70*70. В случаях, когда кабельное отверстие большое, подойдёт фланец 83*90. В обоих случаях могут использоваться одинаковые силовые разъёмы, закреплённые с помощью фиксирующего рычага.

Эргономичный противоскользящий дизайн

Силовые разъёмы CEE используются в условиях повышенной влажности, загрязнённости и нагрузок. Противоскользящий эргономичный дизайн делает использование вилок и розеток максимально удобным. Они прекрасно ложатся в ладонь и не скользят в жирных руках.

Полная линейка силовых разъёмов

Полная линейка CEE силовых разъёмов (международный стандарт IEC/EN 60309) выпускается компанией «T.plast» и подходит для всех промышленных нужд.

Контактные винты доступные с одной стороны

Контактные винты доступны с одной стороны в вилочных разъёмах. Это делает сборку проще и доступней для автоматизированной сборки с использованием инструмента.

Модульные соединители для фиксации на стене

Модули для настенного размещения имеют модульный дизайн и превращают розетку или вилку для настенного крепления в аналогичный продукт для крепления на стенде простым прикручиванием винтами.

Коннектор для настенного крепления с использованием кабельного фланца

Соединитель для настенного крепления имеет резьбу на задней части для ввода кабеля. Для IP 44 это отверстие прикрыто резиновой заглушкой. Эта заглушка идёт в стандартном комплекте. Тем не менее, для IP 67, где нужна высокая степень защиты используется фланец фиксации кабеля. Кабельный ввод с резьбой на задней части с использованием кабельного фланца обеспечивает высокую степень защиты.

Винты с двойной фиксацией для заземляющих контактов

16A и 32A CEE продукты имеют винты с двойной фиксацией для заземляющих контактов.

Переносные вилки

Групповая упаковка 10

Степень защиты IP44

Групповая упаковка 10

Степень защиты IP67

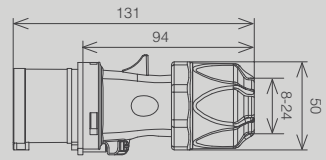

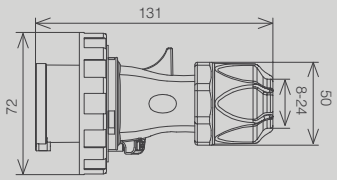

Расположение контактов	Кол-во полюсов	Ключ	Номинальный ток, А	Номинальное напряжение, В	Арт.
	2P+E	6 ч	16	220-240	31.20.301.0900
	2P+E	6 ч	16	220-240	31.21.301.0900

Материал: полиамид

Групповая упаковка 10

Степень защиты IP44

Групповая упаковка 10

Степень защиты IP67

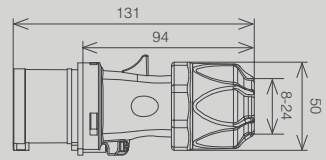

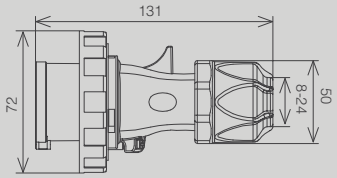

Расположение контактов	Кол-во полюсов	Ключ	Номинальный ток, А	Номинальное напряжение, В	Арт.
	3P+E	6 ч	16	380-415	31.22.301.1600
	3P+E	6 ч	16	380-415	31.23.301.1600

Материал: полиамид

Групповая упаковка 10

Степень защиты IP44

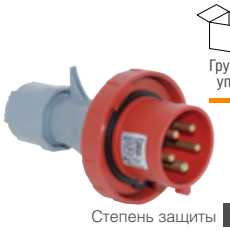

Групповая упаковка 10

Степень защиты IP67

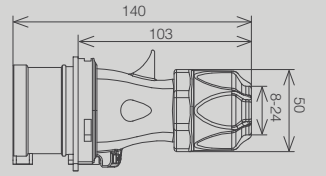

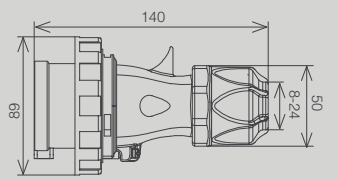

Расположение контактов	Кол-во полюсов	Ключ	Номинальный ток, А	Номинальное напряжение, В	Арт.
	3P+E+N	6 ч	16	380-415	31.05.301.1600
	3P+E+N	6 ч	16	380-415	31.06.301.1600

Материал: полиамид

Групповая упаковка 10

Степень защиты IP44

Групповая упаковка 10

Степень защиты IP67

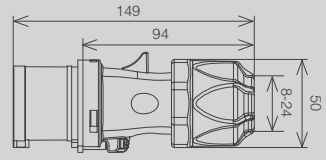

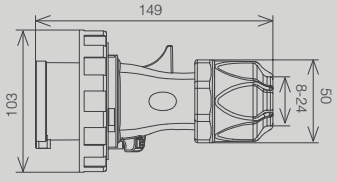

Расположение контактов	Кол-во полюсов	Ключ	Номинальный ток, А	Номинальное напряжение, В	Арт.
	2P+E	6 ч	32	220-240	31.24.301.0900
	2P+E	6 ч	32	220-240	31.25.301.0900

Материал: полиамид

Переносные вилки

Групповая упаковка 10

Степень защиты IP44

Групповая упаковка 10

Степень защиты IP67

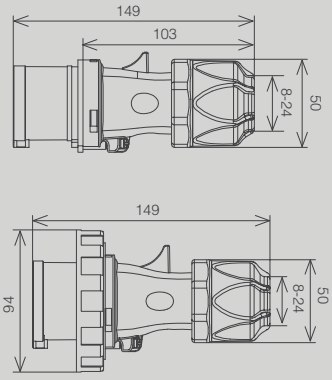

Расположение контактов	Кол-во полюсов	Ключ	Номинальный ток, А	Номинальное напряжение, В	Арт.
	3P+E	6 ч	32	380-415	31.26.301.1600
	3P+E	6 ч	32	380-415	31.27.301.1600

Материал: полиамид

Групповая упаковка 10

Степень защиты IP44

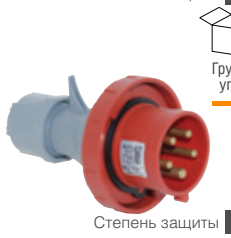

Групповая упаковка 5

Степень защиты IP67

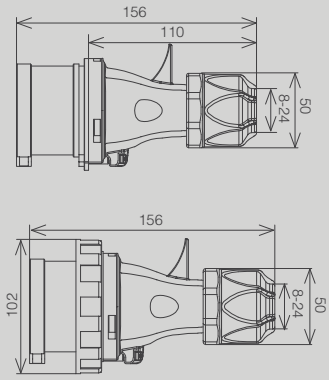

Расположение контактов	Кол-во полюсов	Ключ	Номинальный ток, А	Номинальное напряжение, В	Арт.
	3P+E+N	6 ч	32	380-415	31.07.301.1600
	3P+E+N	6 ч	32	380-415	31.08.301.1600

Материал: полиамид

Скоро в продаже

Групповая упаковка 4

Степень защиты IP44

Групповая упаковка 4

Степень защиты IP67

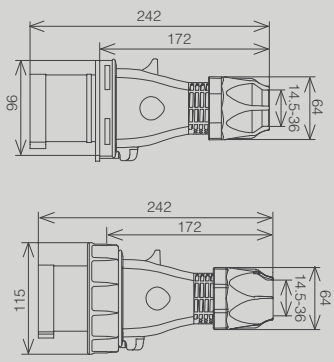

Расположение контактов	Кол-во полюсов	Ключ	Номинальный ток, А	Номинальное напряжение, В	Арт.
	2P+E+Pilot	6 ч	63	220-240	31.28.301.0900
	2P+E+Pilot	6 ч	63	220-240	31.29.301.0900

Материал: полиамид

Групповая упаковка 4

Степень защиты IP44

Групповая упаковка 4

Степень защиты IP67

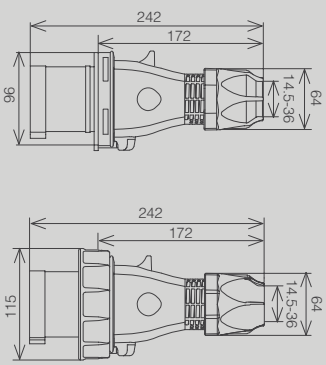

Расположение контактов	Кол-во полюсов	Ключ	Номинальный ток, А	Номинальное напряжение, В	Арт.
	3P+E+Pilot	6 ч	63	380-415	31.31.301.1600
	3P+E+Pilot	6 ч	63	380-415	31.32.301.1600

Материал: полиамид

Переносные вилки

Групповая упаковка 4

Степень защиты IP44

Групповая упаковка 4

Степень защиты IP67

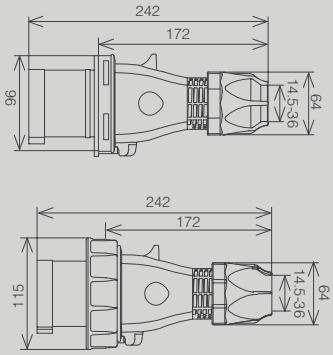

Расположение контактов	Кол-во полюсов	Ключ	Номинальный ток, А	Номинальное напряжение, В	Арт.
	3P+E+N+Pilot	6 ч	63	380-415	31.33.301.1600
	3P+E+N+Pilot	6 ч	63	380-415	31.34.301.1600

Материал: полиамид

Скоро в продаже

Групповая упаковка 2

Степень защиты IP67

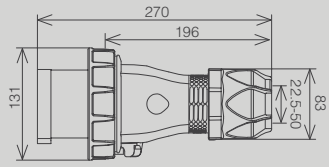

Расположение контактов	Кол-во полюсов	Ключ	Номинальный ток, А	Номинальное напряжение, В	Арт.
	3P+E+Pilot	6 ч	125	380-415	31.37.301.1600

Материал: полиамид

Скоро в продаже

Групповая упаковка 2

Степень защиты IP67

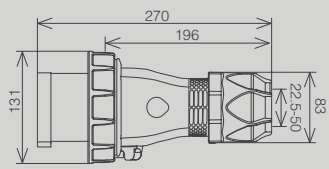

Расположение контактов	Кол-во полюсов	Ключ	Номинальный ток, А	Номинальное напряжение, В	Арт.
	3P+E+N+Pilot	6 ч	125	380-415	31.38.301.1600

Материал: полиамид

Переносные розетки

Групповая упаковка 10

Степень защиты IP44

Групповая упаковка 10

Степень защиты IP67

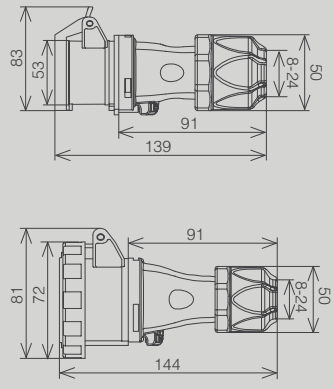

Расположение контактов	Кол-во полюсов	Ключ	Номинальный ток, А	Номинальное напряжение, В	Арт.
	2P+E	6 ч	16	220-240	31.20.304.0900
	2P+E	6 ч	16	220-240	31.21.304.0900

Материал: полиамид

Групповая упаковка 10

Степень защиты IP44

Групповая упаковка 10

Степень защиты IP67

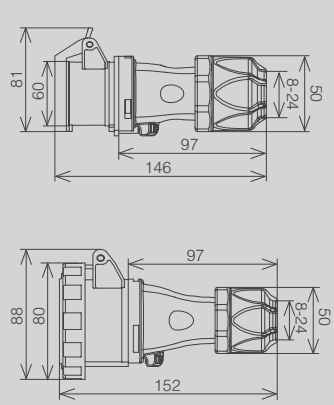

Расположение контактов	Кол-во полюсов	Ключ	Номинальный ток, А	Номинальное напряжение, В	Арт.
	3P+E	6 ч	16	220-240	31.22.304.1600
	3P+E	6 ч	16	220-240	31.23.304.1600

Материал: полиамид

Переносные розетки

Групповая упаковка: 10

Степень защиты: IP44

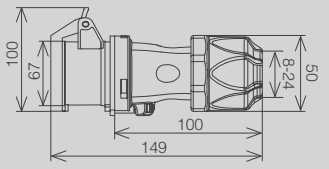

Групповая упаковка: 10

Степень защиты: IP67

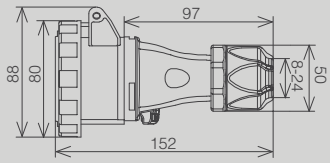

Расположение контактов	Кол-во полюсов	Ключ	Номинальный ток, А	Номинальное напряжение, В	Арт.
	3P+E+N	6 ч	16	380-415	31.05.304.1600
	3P+E+N	6 ч	16	380-415	31.06.304.1600

Материал: полиамид

Групповая упаковка: 10

Степень защиты: IP44

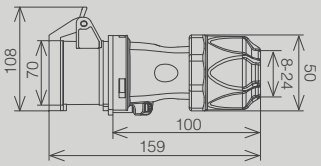

Групповая упаковка: 10

Степень защиты: IP67

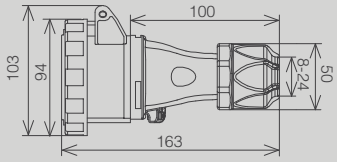

Расположение контактов	Кол-во полюсов	Ключ	Номинальный ток, А	Номинальное напряжение, В	Арт.
	2P+E	6 ч	32	220-240	31.24.304.0900
	2P+E	6 ч	32	220-240	31.25.304.0900

Материал: полиамид

Групповая упаковка: 10

Степень защиты: IP44

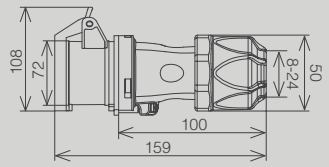

Групповая упаковка: 10

Степень защиты: IP67

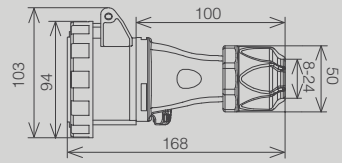

Расположение контактов	Кол-во полюсов	Ключ	Номинальный ток, А	Номинальное напряжение, В	Арт.
	3P+E	6 ч	32	380-415	31.26.304.1600
	3P+E	6 ч	32	380-415	31.27.304.1600

Материал: полиамид

Групповая упаковка: 10

Степень защиты: IP44

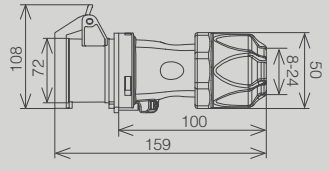

Групповая упаковка: 5

Степень защиты: IP67

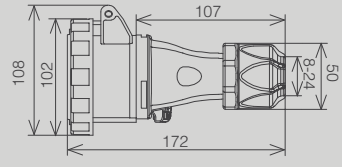

Расположение контактов	Кол-во полюсов	Ключ	Номинальный ток, А	Номинальное напряжение, В	Арт.
	3P+E+N	6 ч	32	380-415	31.07.304.1600
	3P+E+N	6 ч	32	380-415	31.08.304.1600

Материал: полиамид

Переносные розетки

Скоро в продаже

Групповая упаковка 4

Степень защиты IP44

Групповая упаковка 4

Степень защиты IP67

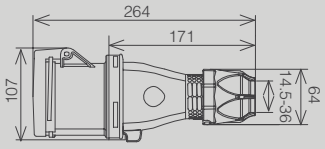

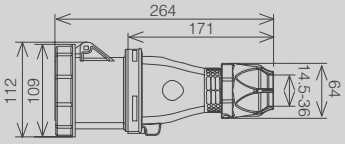

Расположение контактов	Кол-во полюсов	Ключ	Номинальный ток, А	Номинальное напряжение, В	Арт.
	2P+E+Pilot	6 ч	63	220-240	31.28.304.0900
	2P+E+Pilot	6 ч	63	220-240	31.29.304.0900

Материал: полиамид

Групповая упаковка 4

Степень защиты IP44

Групповая упаковка 4

Степень защиты IP67

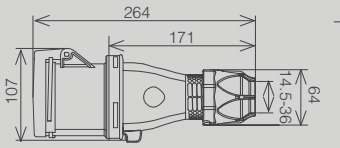

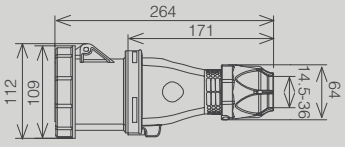

Расположение контактов	Кол-во полюсов	Ключ	Номинальный ток, А	Номинальное напряжение, В	Арт.
	3P+E+Pilot	6 ч	63	380-415	31.31.304.1600
	3P+E+Pilot	6 ч	63	380-415	31.32.304.1600

Материал: полиамид

Групповая упаковка 4

Степень защиты IP44

Групповая упаковка 4

Степень защиты IP67

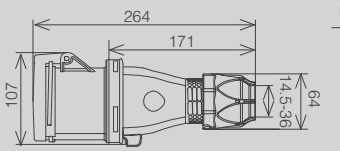

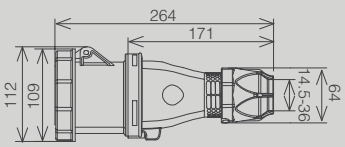

Расположение контактов	Кол-во полюсов	Ключ	Номинальный ток, А	Номинальное напряжение, В	Арт.
	3P+E+N+Pilot	6 ч	63	380-415	31.33.304.1600
	3P+E+N+Pilot	6 ч	63	380-415	31.34.304.1600

Материал: полиамид

Скоро в продаже

Групповая упаковка 2

Степень защиты IP67

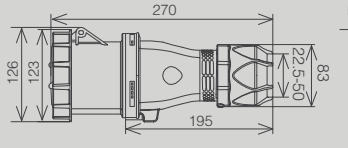

Расположение контактов	Кол-во полюсов	Ключ	Номинальный ток, А	Номинальное напряжение, В	Арт.
	3P+E+Pilot	6 ч	125	380-415	31.37.304.1600

Материал: полиамид

Скоро в продаже

Групповая упаковка 2

Степень защиты IP67

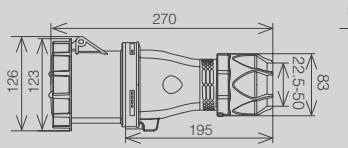

Расположение контактов	Кол-во полюсов	Ключ	Номинальный ток, А	Номинальное напряжение, В	Арт.
	3P+E+N+Pilot	6 ч	125	380-415	31.38.304.1600

Материал: полиамид

Настенные вилки

Групповая упаковка 10

Степень защиты IP44

Групповая упаковка 10

Степень защиты IP67

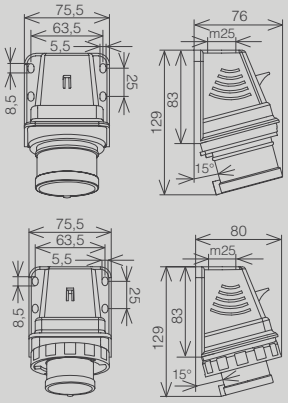

Расположение контактов	Кол-во полюсов	Ключ	Номинальный ток, А	Номинальное напряжение, В	Арт.
	2P+E	6 ч	16	220-240	31.20.313.0900
	2P+E	6 ч	16	220-240	31.21.313.0900

Материал: полиамид

Групповая упаковка 10

Степень защиты IP44

Групповая упаковка 10

Степень защиты IP67

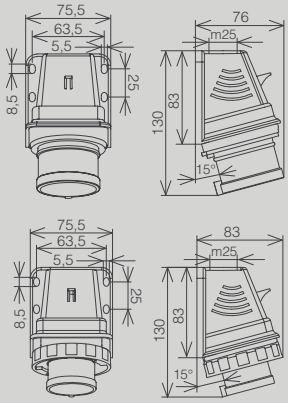

Расположение контактов	Кол-во полюсов	Ключ	Номинальный ток, А	Номинальное напряжение, В	Арт.
	3P+E	6 ч	16	380-415	31.22.313.1600
	3P+E	6 ч	16	380-415	31.23.313.1600

Материал: полиамид

Групповая упаковка 10

Степень защиты IP44

Групповая упаковка 5

Степень защиты IP67

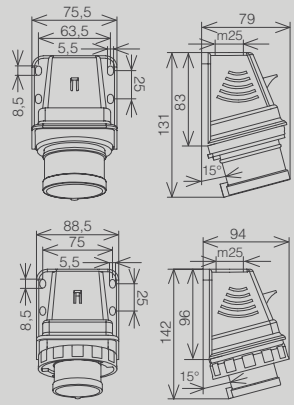

Расположение контактов	Кол-во полюсов	Ключ	Номинальный ток, А	Номинальное напряжение, В	Арт.
	3P+E+N	6 ч	16	380-415	31.05.313.1600
	3P+E+N	6 ч	16	380-415	31.06.312.1600

Материал: полиамид

Групповая упаковка 10

Степень защиты IP44

Групповая упаковка 10

Степень защиты IP67

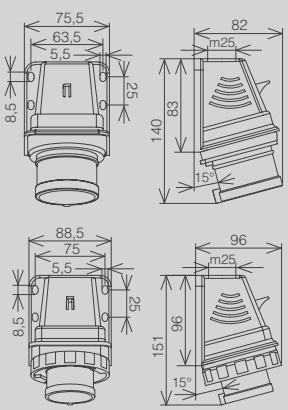

Расположение контактов	Кол-во полюсов	Ключ	Номинальный ток, А	Номинальное напряжение, В	Арт.
	2P+E	6 ч	32	220-240	31.24.313.0900
	2P+E	6 ч	32	220-240	31.25.313.0900

Материал: полиамид

Настенные вилки

Групповая упаковка 10

Степень защиты IP44

Групповая упаковка 10

Степень защиты IP67

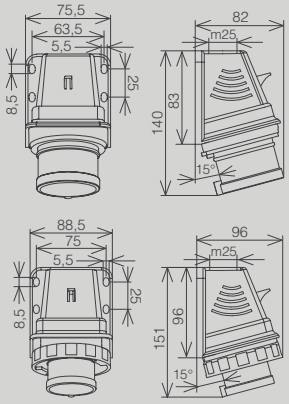

Расположение контактов	Кол-во полюсов	Ключ	Номинальный ток, А	Номинальное напряжение, В	Арт.
	3P+E	6 ч	32	380-415	31.26.313.1600
	3P+E	6 ч	32	380-415	31.27.313.1600

Материал: полиамид

Групповая упаковка 5

Степень защиты IP44

Групповая упаковка 5

Степень защиты IP67

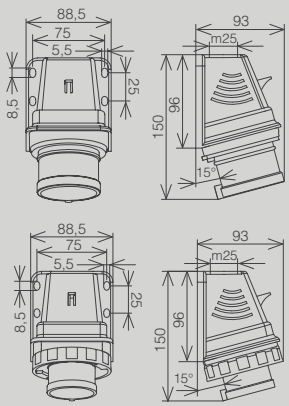

Расположение контактов	Кол-во полюсов	Ключ	Номинальный ток, А	Номинальное напряжение, В	Арт.
	3P+E+N	6 ч	32	380-415	31.07.312.1600
	3P+E+N	6 ч	32	380-415	31.08.312.1600

Материал: полиамид

Скоро в продаже

Групповая упаковка 2

Степень защиты IP44

Групповая упаковка 2

Степень защиты IP67

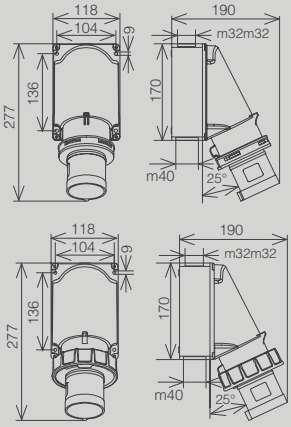

Расположение контактов	Кол-во полюсов	Ключ	Номинальный ток, А	Номинальное напряжение, В	Арт.
	2P+E+Pilot	6 ч	63	220-240	31.28.312.0900
	2P+E+Pilot	6 ч	63	220-240	31.29.312.0900

Материал: полиамид

Скоро в продаже

Групповая упаковка 2

Степень защиты IP44

Групповая упаковка 2

Степень защиты IP67

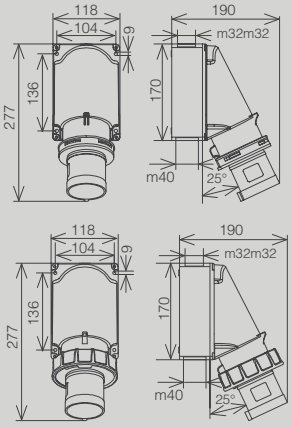

Расположение контактов	Кол-во полюсов	Ключ	Номинальный ток, А	Номинальное напряжение, В	Арт.
	3P+E+Pilot	6 ч	63	380-415	31.31.312.1600
	3P+E+Pilot	6 ч	63	380-415	31.32.312.1600

Материал: полиамид

Настенные вилки

Скоро в продаже

Групповая упаковка: 2

Степень защиты IP44

Групповая упаковка: 2

Степень защиты IP67

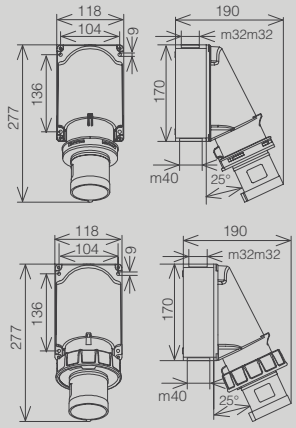

Расположение контактов	Кол-во полюсов	Ключ	Номинальный ток, А	Номинальное напряжение, В	Арт.
	3P+E+N+Pilot	6 ч	63	380-415	31.33.312.1600
	3P+E+N+Pilot	6 ч	63	380-415	31.34.312.1600

Материал: полиамид

Скоро в продаже

Групповая упаковка: 2

Степень защиты IP67

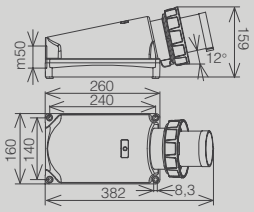

Расположение контактов	Кол-во полюсов	Ключ	Номинальный ток, А	Номинальное напряжение, В	Арт.
	3P+E+Pilot	6 ч	125	380-415	31.37.312.1600

Материал: полиамид

Скоро в продаже

Групповая упаковка: 2

Степень защиты IP67

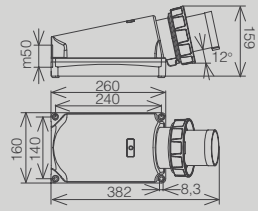

Расположение контактов	Кол-во полюсов	Ключ	Номинальный ток, А	Номинальное напряжение, В	Арт.
	3P+E+N+Pilot	6 ч	125	380-415	31.38.312.1600

Материал: полиамид

Настенные розетки

Групповая упаковка: 10

Степень защиты IP44

Групповая упаковка: 10

Степень защиты IP67

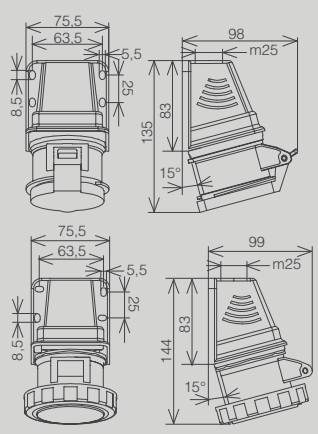

Расположение контактов	Кол-во полюсов	Ключ	Номинальный ток, А	Номинальное напряжение, В	Арт.
	2P+E	6 ч	16	220-240	31.20.306.0900
	2P+E	6 ч	16	220-240	31.21.306.0900

Материал: полиамид

Групповая упаковка: 10

Степень защиты IP44

Групповая упаковка: 10

Степень защиты IP67

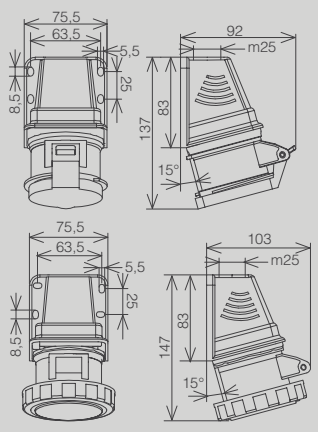

Расположение контактов	Кол-во полюсов	Ключ	Номинальный ток, А	Номинальное напряжение, В	Арт.
	3P+E	6 ч	16	380-415	31.22.306.1600
	3P+E	6 ч	16	380-415	31.23.306.1600

Материал: полиамид

Настенные розетки

Групповая упаковка 10

Степень защиты IP44

Групповая упаковка 10

Степень защиты IP67

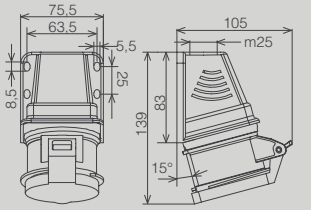

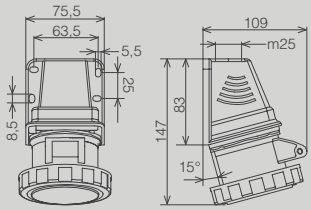

Расположение контактов	Кол-во полюсов	Ключ	Номинальный ток, А	Номинальное напряжение, В	Арт.
	3P+E+N	6 ч	16	380-415	31.05.306.1600
	3P+E+N	6 ч	16	380-415	31.06.306.1600

Материал: полиамид

Групповая упаковка 10

Степень защиты IP44

Групповая упаковка 10

Степень защиты IP67

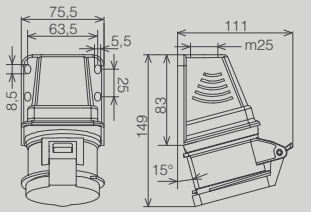

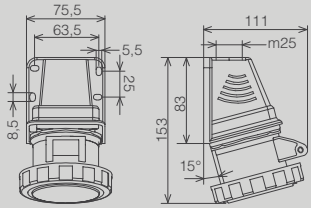

Расположение контактов	Кол-во полюсов	Ключ	Номинальный ток, А	Номинальное напряжение, В	Арт.
	2P+E	6 ч	32	220-240	31.24.306.0900
	2P+E	6 ч	32	220-240	31.25.306.0900

Материал: полиамид

Групповая упаковка 10

Степень защиты IP44

Групповая упаковка 10

Степень защиты IP67

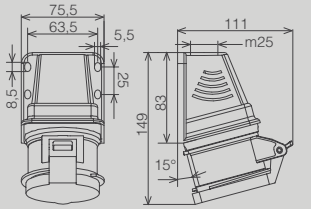

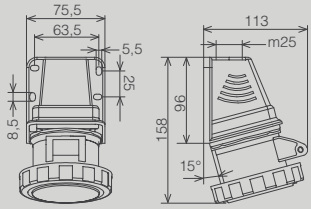

Расположение контактов	Кол-во полюсов	Ключ	Номинальный ток, А	Номинальное напряжение, В	Арт.
	3P+E	6 ч	32	380-415	31.26.306.1600
	3P+E	6 ч	32	380-415	31.27.306.1600

Материал: полиамид

Групповая упаковка 5

Степень защиты IP44

Групповая упаковка 5

Степень защиты IP67

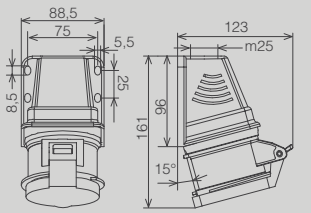

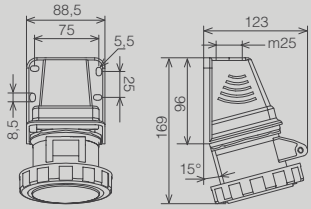

Расположение контактов	Кол-во полюсов	Ключ	Номинальный ток, А	Номинальное напряжение, В	Арт.
	3P+E+N	6 ч	32	380-415	31.07.307.1600
	3P+E+N	6 ч	32	380-415	31.08.307.1600

Материал: полиамид

Настенные розетки

Скоро в продаже

Групповая упаковка 2

Степень защиты IP44

Групповая упаковка 2

Степень защиты IP67

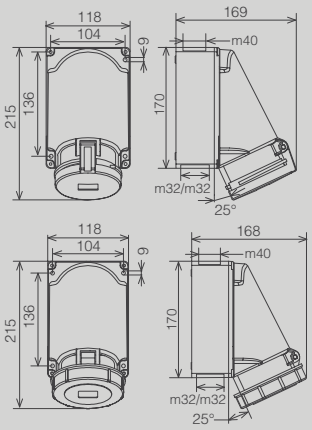

Расположение контактов	Кол-во полюсов	Ключ	Номинальный ток, А	Номинальное напряжение, В	Арт.
	2P+E+Pilot	6 ч	63	220-240	31.28.307.0900
	2P+E+Pilot	6 ч	63	220-240	31.29.307.0900

Материал: полиамид

Скоро в продаже

Групповая упаковка 2

Степень защиты IP44

Групповая упаковка 2

Степень защиты IP67

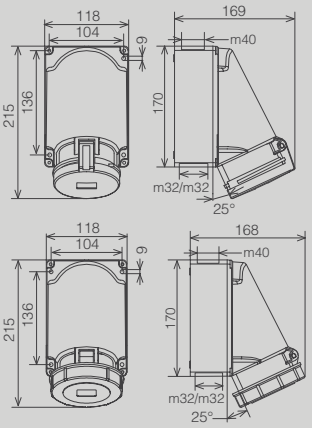

Расположение контактов	Кол-во полюсов	Ключ	Номинальный ток, А	Номинальное напряжение, В	Арт.
	3P+E+Pilot	6 ч	63	380-415	31.31.307.1600
	3P+E+Pilot	6 ч	63	380-415	31.32.307.1600

Материал: полиамид

Скоро в продаже

Групповая упаковка 2

Степень защиты IP44

Групповая упаковка 2

Степень защиты IP67

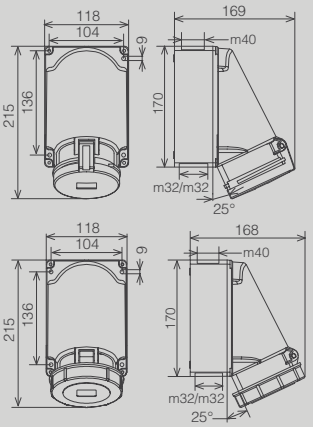

Расположение контактов	Кол-во полюсов	Ключ	Номинальный ток, А	Номинальное напряжение, В	Арт.
	3P+E+N+Pilot	6 ч	63	380-415	31.33.307.1600
	3P+E+N+Pilot	6 ч	63	380-415	31.34.307.1600

Материал: полиамид

Скоро в продаже

Групповая упаковка 2

Степень защиты IP44

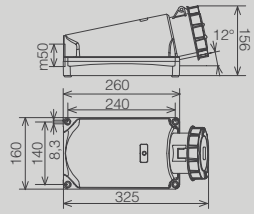

Расположение контактов	Кол-во полюсов	Ключ	Номинальный ток, А	Номинальное напряжение, В	Арт.
	3P+E+Pilot	6 ч	125	380-415	31.37.307.1600

Материал: полиамид

Скоро в продаже

Групповая упаковка 2

Степень защиты IP67

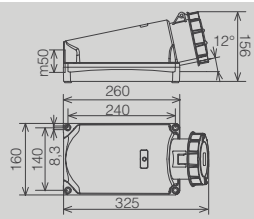

Расположение контактов	Кол-во полюсов	Ключ	Номинальный ток, А	Номинальное напряжение, В	Арт.
	3P+E+N+Pilot	6 ч	125	380-415	31.38.307.1600

Материал: полиамид

Вилки станковые угловые

Скоро в продаже

Групповая упаковка 10

Степень защиты IP44

Групповая упаковка 10

Степень защиты IP67

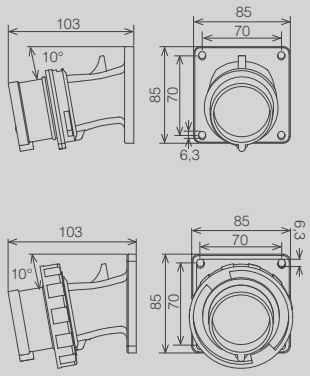

Расположение контактов	Кол-во полюсов	Ключ	Номинальный ток, А	Номинальное напряжение, В	Арт.
	2P+E	6 ч	16	220-240	31.20.318.0900
	2P+E	6 ч	16	220-240	31.21.318.0900

Материал: полиамид

Скоро в продаже

Групповая упаковка 10

Степень защиты IP44

Групповая упаковка 10

Степень защиты IP67

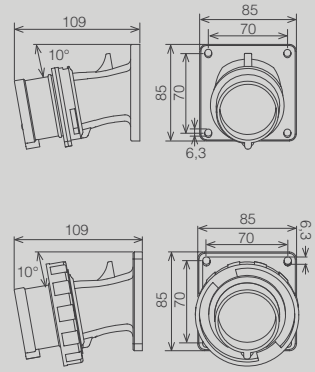

Расположение контактов	Кол-во полюсов	Ключ	Номинальный ток, А	Номинальное напряжение, В	Арт.
	3P+E	6 ч	16	380-415	31.22.318.1600
	3P+E	6 ч	16	380-415	31.23.318.1600

Материал: полиамид

Скоро в продаже

Групповая упаковка 10

Степень защиты IP44

Групповая упаковка 10

Степень защиты IP67

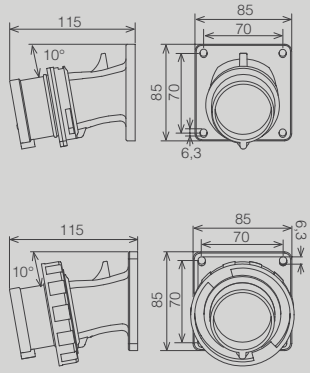

Расположение контактов	Кол-во полюсов	Ключ	Номинальный ток, А	Номинальное напряжение, В	Арт.
	3P+E+N	6 ч	16	380-415	31.05.318.1600
	3P+E+N	6 ч	16	380-415	31.06.318.1600

Материал: полиамид

Скоро в продаже

Групповая упаковка 10

Степень защиты IP44

Групповая упаковка 10

Степень защиты IP67

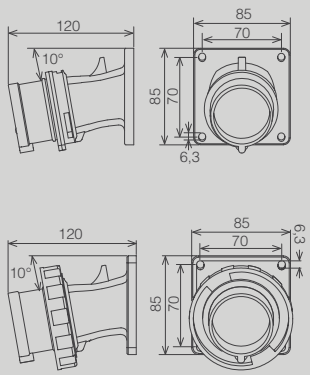

Расположение контактов	Кол-во полюсов	Ключ	Номинальный ток, А	Номинальное напряжение, В	Арт.
	2P+E	6 ч	32	220-240	31.24.318.0900
	2P+E	6 ч	32	220-240	31.25.318.0900

Материал: полиамид

Вилки станковые угловые

Скоро в продаже

Групповая упаковка: 10

Степень защиты IP44

Групповая упаковка: 10

Степень защиты IP67

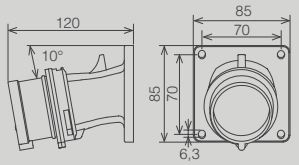

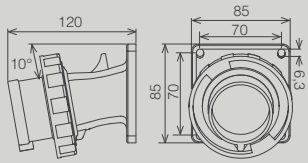

Расположение контактов	Кол-во полюсов	Ключ	Номинальный ток, А	Номинальное напряжение, В	Арт.
	3P+E	6 ч	32	380-415	31.26.318.1600
	3P+E	6 ч	32	380-415	31.27.318.1600

Материал: полиамид

Скоро в продаже

Групповая упаковка: 10

Степень защиты IP44

Групповая упаковка: 10

Степень защиты IP67

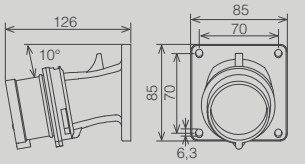

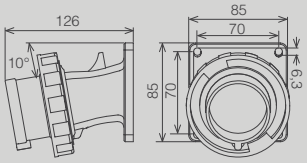

Расположение контактов	Кол-во полюсов	Ключ	Номинальный ток, А	Номинальное напряжение, В	Арт.
	3P+E+N	6 ч	32	380-415	31.07.318.1600
	3P+E+N	6 ч	32	380-415	31.08.318.1600

Материал: полиамид

Скоро в продаже

Групповая упаковка: 4

Степень защиты IP44

Групповая упаковка: 4

Степень защиты IP67

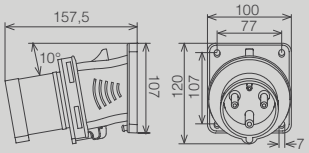

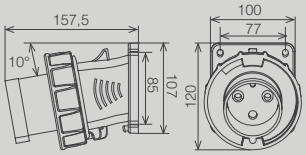

Расположение контактов	Кол-во полюсов	Ключ	Номинальный ток, А	Номинальное напряжение, В	Арт.
	2P+E+Pilot	6 ч	63	220-240	31.28.318.0900
	2P+E+Pilot	6 ч	63	220-240	31.29.318.0900

Материал: полиамид

Скоро в продаже

Групповая упаковка: 4

Степень защиты IP44

Групповая упаковка: 4

Степень защиты IP67

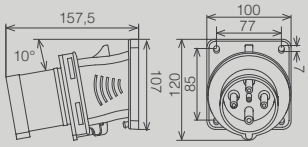

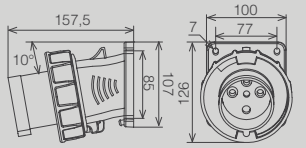

Расположение контактов	Кол-во полюсов	Ключ	Номинальный ток, А	Номинальное напряжение, В	Арт.
	3P+E+Pilot	6 ч	63	380-415	31.31.318.1600
	3P+E+Pilot	6 ч	63	380-415	31.32.318.1600

Материал: полиамид

Вилки станковые угловые

Скоро в продаже

Групповая упаковка: 4

Степень защиты IP44

Групповая упаковка: 4

Степень защиты IP67

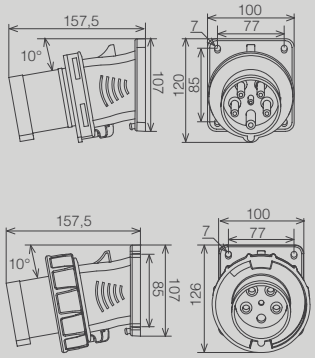

Расположение контактов	Кол-во полюсов	Ключ	Номинальный ток, А	Номинальное напряжение, В	Арт.
	3P+E+N+Pilot	6 ч	63	380-415	31.33.318.1600
	3P+E+N+Pilot	6 ч	63	380-415	31.34.318.1600

Материал: полиамид

Скоро в продаже

Групповая упаковка: 2

Степень защиты IP67

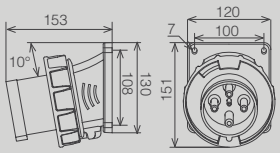

Расположение контактов	Кол-во полюсов	Ключ	Номинальный ток, А	Номинальное напряжение, В	Арт.
	3P+E+Pilot	6 ч	125	380-415	31.37.318.1600

Материал: полиамид

Скоро в продаже

Групповая упаковка: 2

Степень защиты IP67

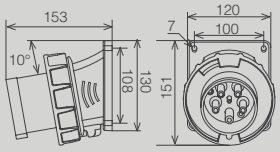

Расположение контактов	Кол-во полюсов	Ключ	Номинальный ток, А	Номинальное напряжение, В	Арт.
	3P+E+N+Pilot	6 ч	125	380-415	31.38.318.1600

Материал: полиамид

Розетки станковые угловые

Групповая упаковка: 10

Степень защиты IP44

Групповая упаковка: 10

Степень защиты IP67

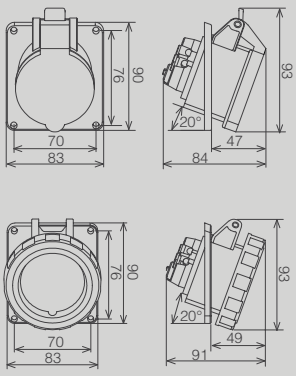

Расположение контактов	Кол-во полюсов	Ключ	Номинальный ток, А	Номинальное напряжение, В	Арт.
	2P+E	6 ч	16	220-240	31.20.309.0900
	2P+E	6 ч	16	220-240	31.21.309.0900

Материал: полиамид

Групповая упаковка: 10

Степень защиты IP44

Групповая упаковка: 10

Степень защиты IP67

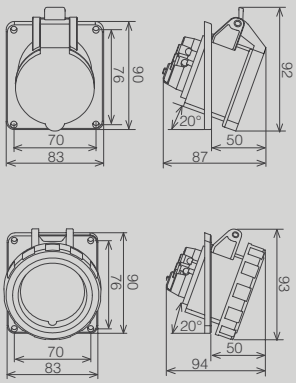

Расположение контактов	Кол-во полюсов	Ключ	Номинальный ток, А	Номинальное напряжение, В	Арт.
	3P+E	6 ч	16	380-415	31.22.309.1600
	3P+E	6 ч	16	380-415	31.23.309.1600

Материал: полиамид

Розетки станковые угловые

Групповая упаковка 10

Степень защиты IP44

Групповая упаковка 10

Степень защиты IP67

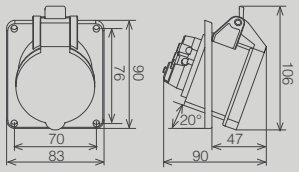

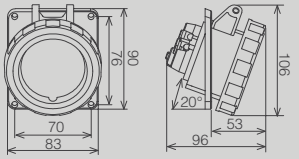

Расположение контактов	Кол-во полюсов	Ключ	Номинальный ток, А	Номинальное напряжение, В	Арт.
	3P+E+N	6 ч	16	380-415	31.05.309.1600
	3P+E+N	6 ч	16	380-415	31.06.309.1600

Материал: полиамид

Групповая упаковка 10

Степень защиты IP44

Групповая упаковка 10

Степень защиты IP67

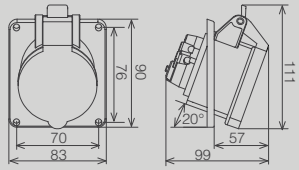

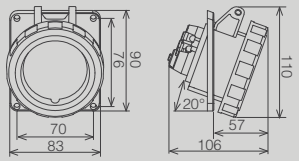

Расположение контактов	Кол-во полюсов	Ключ	Номинальный ток, А	Номинальное напряжение, В	Арт.
	2P+E	6 ч	32	220-240	31.24.309.0900
	2P+E	6 ч	63	220-240	31.25.309.0900

Материал: полиамид

Групповая упаковка 10

Степень защиты IP44

Групповая упаковка 10

Степень защиты IP67

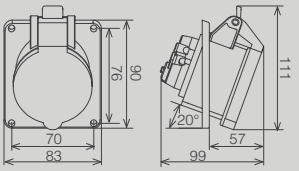

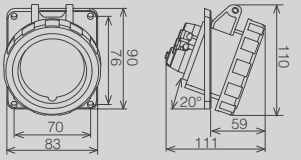

Расположение контактов	Кол-во полюсов	Ключ	Номинальный ток, А	Номинальное напряжение, В	Арт.
	3P+E	6 ч	32	380-415	31.26.309.1600
	3P+E	6 ч	32	380-415	31.27.309.1600

Материал: полиамид

Групповая упаковка 10

Степень защиты IP44

Групповая упаковка 10

Степень защиты IP67

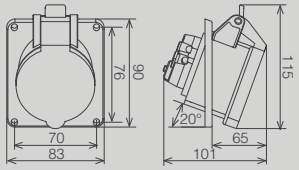

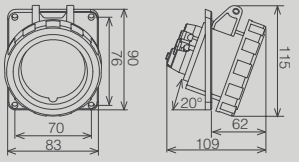

Расположение контактов	Кол-во полюсов	Ключ	Номинальный ток, А	Номинальное напряжение, В	Арт.
	3P+E+N	6 ч	32	380-415	31.07.309.1600
	3P+E+N	6 ч	32	380-415	31.08.309.1600

Материал: полиамид

Розетки станковые угловые

Скоро в продаже

Групповая упаковка: 4

Степень защиты IP44

Групповая упаковка: 4

Степень защиты IP67

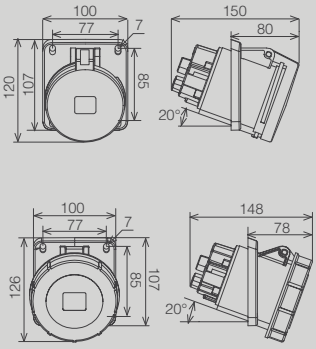

Расположение контактов	Кол-во полюсов	Ключ	Номинальный ток, А	Номинальное напряжение, В	Арт.
	2P+E+Pilot	6 ч	63	220-240	31.28.309.0900
	2P+E+Pilot	6 ч	63	220-240	31.29.309.0900

Материал: полиамид

Групповая упаковка: 4

Степень защиты IP44

Групповая упаковка: 4

Степень защиты IP67

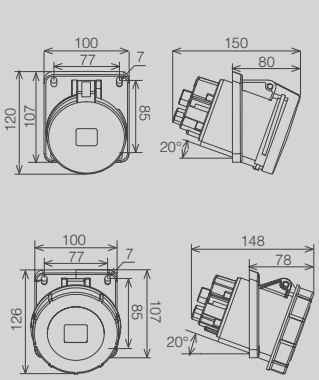

Расположение контактов	Кол-во полюсов	Ключ	Номинальный ток, А	Номинальное напряжение, В	Арт.
	3P+E+Pilot	6 ч	63	380-415	31.31.309.1600
	3P+E+Pilot	6 ч	63	380-415	31.32.309.1600

Материал: полиамид

Групповая упаковка: 4

Степень защиты IP44

Групповая упаковка: 4

Степень защиты IP67

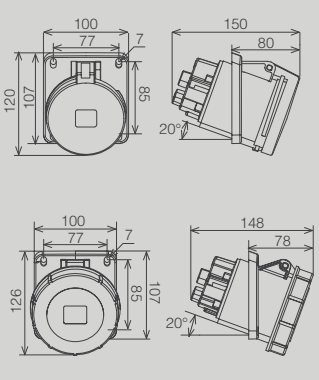

Расположение контактов	Кол-во полюсов	Ключ	Номинальный ток, А	Номинальное напряжение, В	Арт.
	3P+E+N+Pilot	6 ч	63	380-415	31.33.309.1600
	3P+E+N+Pilot	6 ч	63	380-415	31.34.309.1600

Материал: полиамид

Скоро в продаже

Групповая упаковка: 2

Степень защиты IP44

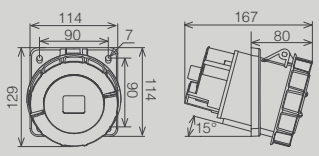

Расположение контактов	Кол-во полюсов	Ключ	Номинальный ток, А	Номинальное напряжение, В	Арт.
	3P+E+Pilot	6 ч	125	380-415	31.37.309.1600

Материал: полиамид

Скоро в продаже

Групповая упаковка: 2

Степень защиты IP67

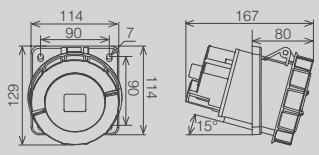

Расположение контактов	Кол-во полюсов	Ключ	Номинальный ток, А	Номинальное напряжение, В	Арт.
	3P+E+N+Pilot	6 ч	125	380-415	31.38.309.1600

Материал: полиамид

Вилки станковые прямые

Скоро в продаже

Групповая упаковка: 10

Степень защиты IP44

Групповая упаковка: 10

Степень защиты IP67

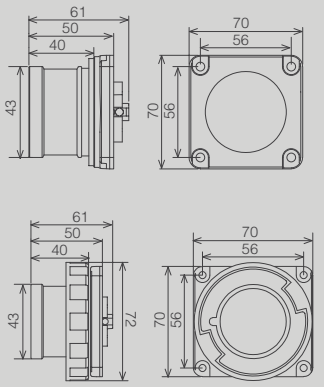

Расположение контактов	Кол-во полюсов	Ключ	Номинальный ток, А	Номинальное напряжение, В	Арт.
	2P+E	6 ч	16	220-240	31.20.319.0900
	2P+E	6 ч	16	220-240	31.21.319.0900

Материал: полиамид

Скоро в продаже

Групповая упаковка: 10

Степень защиты IP44

Групповая упаковка: 10

Степень защиты IP67

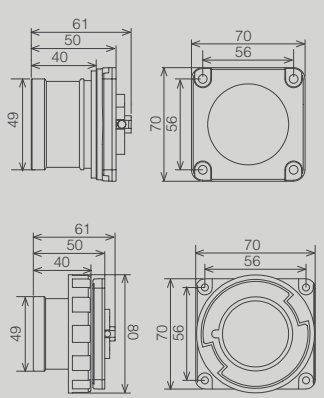

Расположение контактов	Кол-во полюсов	Ключ	Номинальный ток, А	Номинальное напряжение, В	Арт.
	3P+E	6 ч	16	380-415	31.22.319.1600
	3P+E	6 ч	16	380-415	31.23.319.1600

Материал: полиамид

Скоро в продаже

Групповая упаковка: 10

Степень защиты IP44

Групповая упаковка: 10

Степень защиты IP67

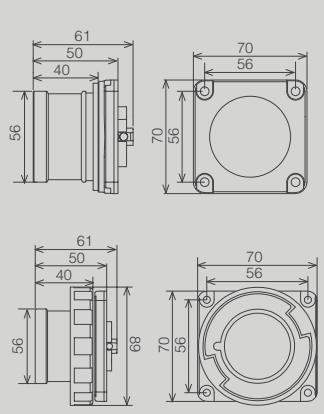

Расположение контактов	Кол-во полюсов	Ключ	Номинальный ток, А	Номинальное напряжение, В	Арт.
	3P+E+N	6 ч	16	380-415	31.05.319.1600
	3P+E+N	6 ч	16	380-415	31.06.319.1600

Материал: полиамид

Скоро в продаже

Групповая упаковка: 10

Степень защиты IP44

Групповая упаковка: 10

Степень защиты IP67

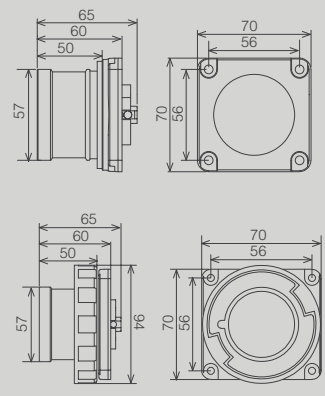

Расположение контактов	Кол-во полюсов	Ключ	Номинальный ток, А	Номинальное напряжение, В	Арт.
	2P+E	6 ч	32	220-240	31.24.319.0900
	2P+E	6 ч	32	220-240	31.25.319.0900

Материал: полиамид

Вилки станковые прямые

Скоро в продаже

Групповая упаковка: 10

Степень защиты IP44

Групповая упаковка: 10

Степень защиты IP67

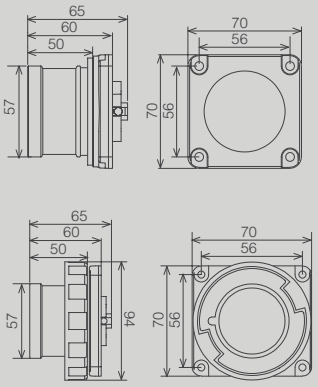

Расположение контактов	Кол-во полюсов	Ключ	Номинальный ток, А	Номинальное напряжение, В	Арт.
	3P+E	6 ч	32	380-415	31.26.319.1600
	3P+E	6 ч	32	380-415	31.27.319.1600

Материал: полиамид

Скоро в продаже

Групповая упаковка: 10

Степень защиты IP44

Групповая упаковка: 10

Степень защиты IP67

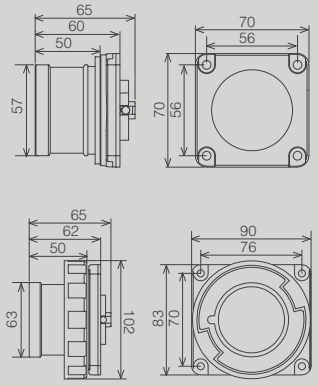

Расположение контактов	Кол-во полюсов	Ключ	Номинальный ток, А	Номинальное напряжение, В	Арт.
	3P+E+N	6 ч	32	380-415	31.07.320.1600
	3P+E+N	6 ч	32	380-415	31.08.320.1600

Материал: полиамид

Скоро в продаже

Групповая упаковка: 4

Степень защиты IP44

Групповая упаковка: 4

Степень защиты IP67

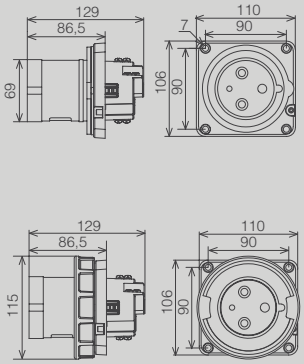

Расположение контактов	Кол-во полюсов	Ключ	Номинальный ток, А	Номинальное напряжение, В	Арт.
	2P+E+Pilot	6 ч	63	220-240	31.28.320.0900
	2P+E+Pilot	6 ч	63	220-240	31.29.320.0900

Материал: полиамид

Скоро в продаже

Групповая упаковка: 4

Степень защиты IP44

Групповая упаковка: 4

Степень защиты IP67

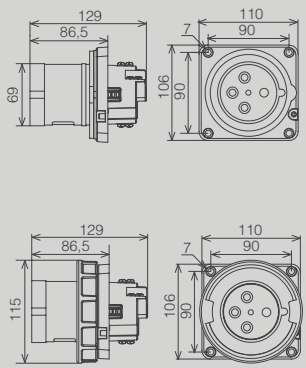

Расположение контактов	Кол-во полюсов	Ключ	Номинальный ток, А	Номинальное напряжение, В	Арт.
	3P+E+Pilot	6 ч	63	380-415	31.31.320.1600
	3P+E+Pilot	6 ч	63	380-415	31.32.320.1600

Материал: полиамид

Вилки станковые прямые

Скоро в продаже

Групповая упаковка: 4

Степень защиты: IP44

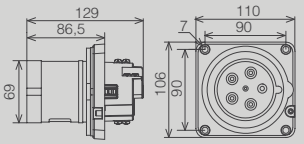

Групповая упаковка: 4

Степень защиты: IP67

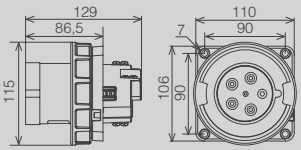

Расположение контактов	Кол-во полюсов	Ключ	Номинальный ток, А	Номинальное напряжение, В	Арт.
	3P+E+N+Pilot	6 ч	63	380-415	31.33.320.1600
	3P+E+N+Pilot	6 ч	63	380-415	31.34.320.1600

Материал: полиамид

Скоро в продаже

Групповая упаковка: 2

Степень защиты: IP44

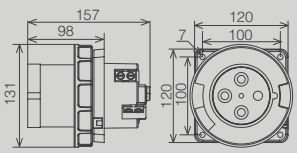

Расположение контактов	Кол-во полюсов	Ключ	Номинальный ток, А	Номинальное напряжение, В	Арт.
	3P+E+Pilot	6 ч	125	380-415	31.37.320.1600

Материал: полиамид

Скоро в продаже

Групповая упаковка: 2

Степень защиты: IP67

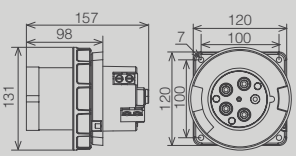

Расположение контактов	Кол-во полюсов	Ключ	Номинальный ток, А	Номинальное напряжение, В	Арт.
	3P+E+N+Pilot	6 ч	125	380-415	31.38.320.1600

Материал: полиамид

Розетки станковые прямые

Групповая упаковка: 20

Степень защиты: IP44

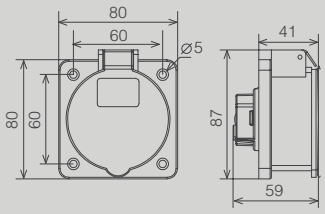

Расположение контактов	Кол-во полюсов	Номинальный ток, А	Номинальное напряжение, В	Арт.
	2P+E	16	220-240	31.01.309.0900

Материал: полиамид

Групповая упаковка: 40

Степень защиты: IP44

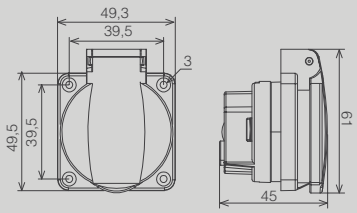

Расположение контактов	Кол-во полюсов	Номинальный ток, А	Номинальное напряжение, В	Арт.*
	2P+E	16	220-240	31.01.310.0600

Материал: полиамид

Групповая упаковка: 40

Степень защиты: IP44

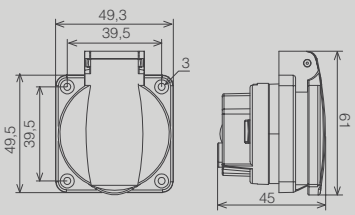

Расположение контактов	Кол-во полюсов	Номинальный ток, А	Номинальное напряжение, В	Арт.
	2P+E	16	220-240	31.01.310.0900

Материал: полиамид

Розетки станковые прямые

Скоро в продаже

Групповая упаковка 10

Степень защиты IP44

Групповая упаковка 10

Степень защиты IP67

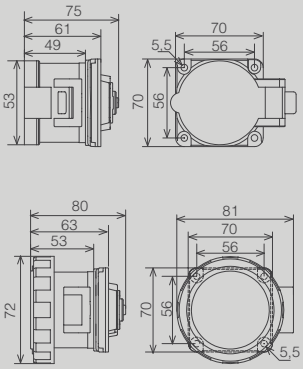

Расположение контактов	Кол-во полюсов	Ключ	Номинальный ток, А	Номинальное напряжение, В	Арт.
	2P+E	6 ч	16	220-240	31.20.321.0900
	2P+E	6 ч	16	220-240	31.21.321.0900

Материал: полиамид

Скоро в продаже

Групповая упаковка 10

Степень защиты IP44

Групповая упаковка 10

Степень защиты IP67

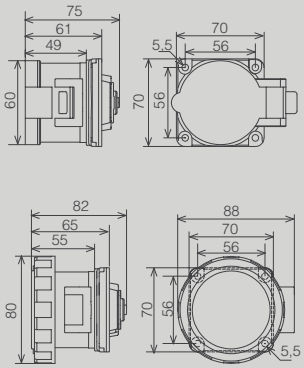

Расположение контактов	Кол-во полюсов	Ключ	Номинальный ток, А	Номинальное напряжение, В	Арт.
	3P+E	6 ч	16	380-415	31.22.321.1600
	3P+E	6 ч	16	380-415	31.23.321.1600

Материал: полиамид

Скоро в продаже

Групповая упаковка 10

Степень защиты IP44

Групповая упаковка 10

Степень защиты IP67

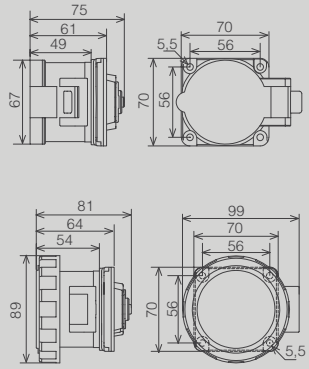

Расположение контактов	Кол-во полюсов	Ключ	Номинальный ток, А	Номинальное напряжение, В	Арт.
	3P+E+N	6 ч	16	380-415	31.05.321.1600
	3P+E+N	6 ч	16	380-415	31.06.321.1600

Материал: полиамид

Скоро в продаже

Групповая упаковка 10

Степень защиты IP44

Групповая упаковка 10

Степень защиты IP67

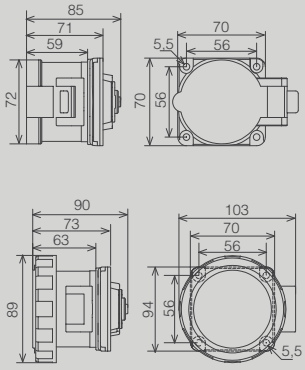

Расположение контактов	Кол-во полюсов	Ключ	Номинальный ток, А	Номинальное напряжение, В	Арт.
	2P+E	6 ч	32	220-240	31.24.321.0900
	2P+E	6 ч	32	220-240	31.25.321.0900

Материал: полиамид

Розетки станковые прямые

Скоро в продаже

Групповая упаковка: 10

Степень защиты IP44

Групповая упаковка: 10

Степень защиты IP67

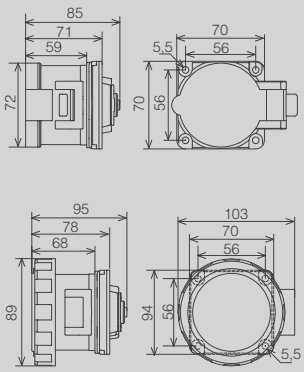

Расположение контактов	Кол-во полюсов	Ключ	Номинальный ток, А	Номинальное напряжение, В	Арт.
	3P+E	6 ч	32	380-415	31.26.321.1600
	3P+E	6 ч	32	380-415	31.27.321.1600

Материал: полиамид

Скоро в продаже

Групповая упаковка: 10

Степень защиты IP44

Групповая упаковка: 10

Степень защиты IP67

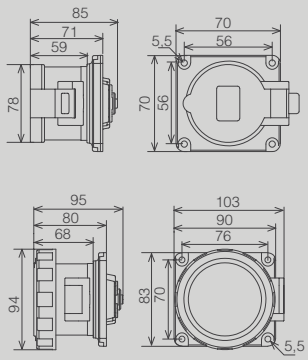

Расположение контактов	Кол-во полюсов	Ключ	Номинальный ток, А	Номинальное напряжение, В	Арт.
	3P+E+N	6 ч	32	380-415	31.07.322.1600
	3P+E+N	6 ч	32	380-415	31.08.322.1600

Материал: полиамид

Скоро в продаже

Групповая упаковка: 4

Степень защиты IP44

Групповая упаковка: 4

Степень защиты IP67

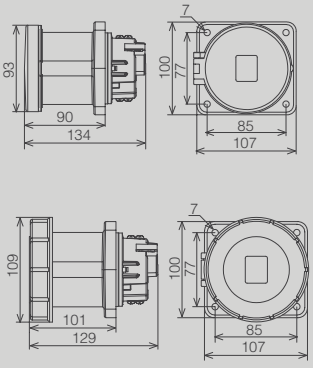

Расположение контактов	Кол-во полюсов	Ключ	Номинальный ток, А	Номинальное напряжение, В	Арт.
	2P+E+Pilot	6 ч	63	220-240	31.28.322.0900
	2P+E+Pilot	6 ч	63	220-240	31.29.322.0900

Материал: полиамид

Скоро в продаже

Групповая упаковка: 4

Степень защиты IP44

Групповая упаковка: 4

Степень защиты IP67

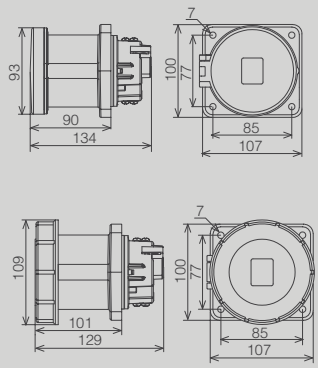

Расположение контактов	Кол-во полюсов	Ключ	Номинальный ток, А	Номинальное напряжение, В	Арт.
	3P+E+Pilot	6 ч	63	380-415	31.31.322.1600
	3P+E+Pilot	6 ч	63	380-415	31.32.322.1600

Материал: полиамид

Розетки станковые прямые

Скоро в продаже

Групповая упаковка 4

Степень защиты IP44

Групповая упаковка 4

Степень защиты IP67

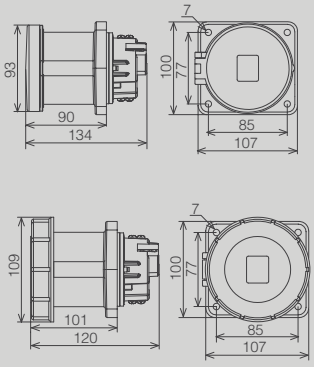

Расположение контактов	Кол-во полюсов	Ключ	Номинальный ток, А	Номинальное напряжение, В	Арт.
	3P+E+N+Pilot	6 ч	63	380-415	31.33.322.1600
	3P+E+N+Pilot	6 ч	63	380-415	31.34.322.1600

Скоро в продаже

Групповая упаковка 2

Степень защиты IP67

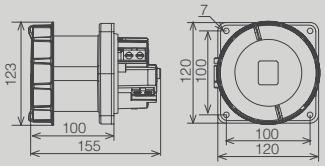

Расположение контактов	Кол-во полюсов	Ключ	Номинальный ток, А	Номинальное напряжение, В	Арт.
	3P+E+Pilot	6 ч	125	380-415	31.37.322.1600

Материал: полиамид

Скоро в продаже

Групповая упаковка 2

Степень защиты IP67

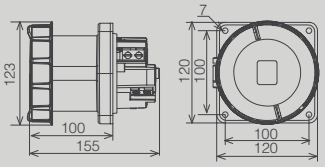

Расположение контактов	Кол-во полюсов	Ключ	Номинальный ток, А	Номинальное напряжение, В	Арт.
	3P+E+N+Pilot	6 ч	125	380-415	31.38.322.1600

Материал: полиамид

Позиция контакта заземления (в соответствии с IEC 60309-2)

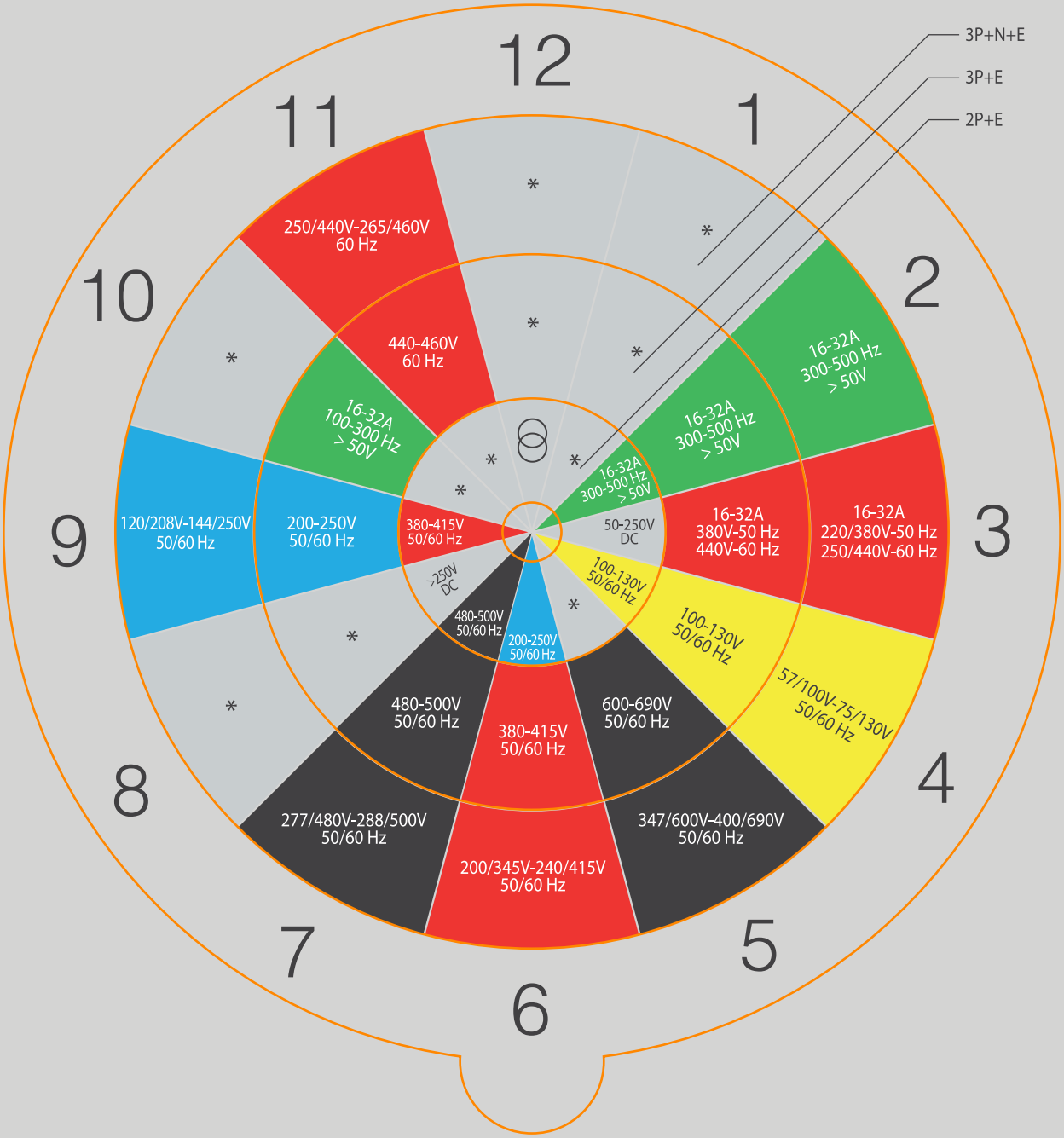

Лицевая сторона розетки

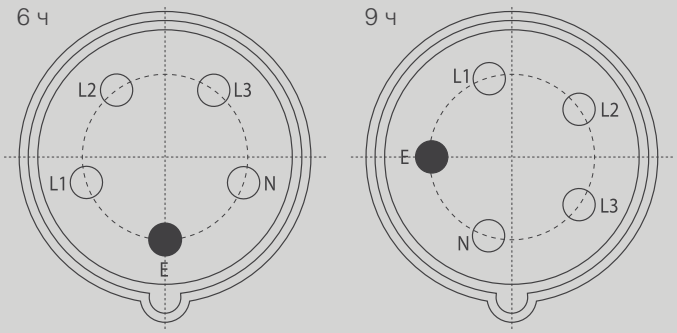

* Не включен в нормативы и применяется в исключительных случаях

Каталог электротехнической продукции |
Электроустановочные изделия для влажных и пыльных помещений

t.plast®

Содержание раздела

66-71 Пыле-влагозащищенная серия

Применение

Влагозащищенные розетки T.plast применяются там, где необходимы изделия для наружной установки с классом защиты IP 54: агропромышленное производство, нефтехимическое производство, предприятия по переработке, склады, порты, автомойки, а также рестораны, школы, детские сады, подсобные помещения, плавательные бассейны, дворы, строительные площадки, птицефабрики, сады, террасы, гаражи и т.д.

Преимущества

- Ударопрочный материал прекрасно сохраняет форму и устойчив к погодным воздействиям.
- Изделия снабжены закрывающейся крышкой и устойчивы к механическим воздействиям, проникновению пыли и воды.
- Модульный принцип инсталляции позволяет смонтировать несколько изделий в один блок.
- Механизмы легко инсталлируются, комбинируются и демонтируются.
- Большой ассортимент: выключатели, розетки, телевизионные и телефонные розетки, кнопки звонка и таймера и другие изделия.

Пыле-влогозащищенная серия применяется там, где необходимы изделия для наружной установки с классом защиты IP 54: бассейны, склады, порты, доки, автомойки, гаражи, а также рестораны, школы, детские сады, дворы, строительные площадки, птицефабрики, сады, террасы, и т.д.

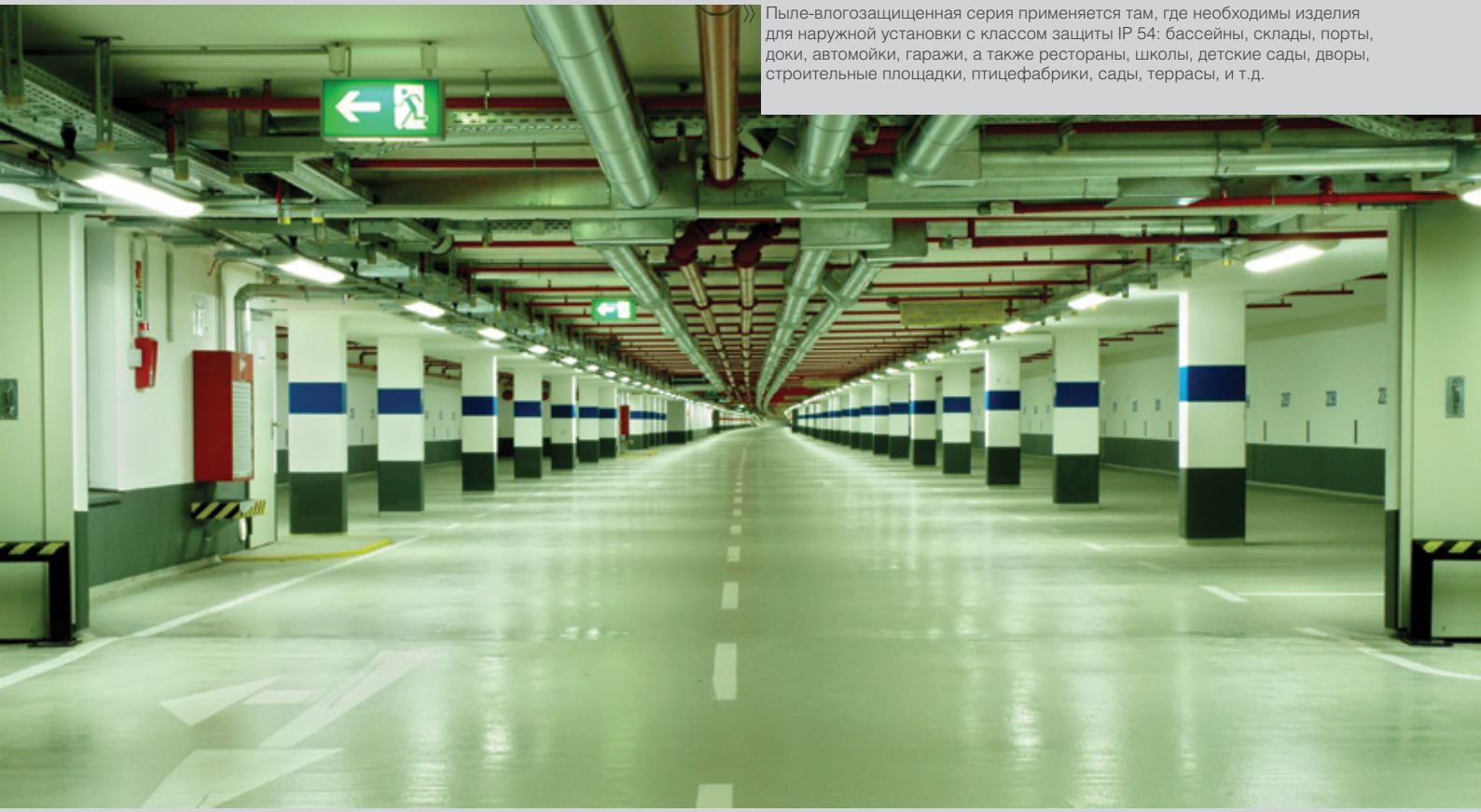

Пыле-влогозащищенная серия

Наименование	Габариты, мм	Степень защиты	Номинальный ток, А	Номинальное напряжение, В	Упаковка, шт. инд. / коробка / транспорт.	Арт.
Выключатель одноклавишный	74x80x50	IP54	10	250	1 / 10 / 100	32.01.001.0601

Наименование	Габариты, мм	Степень защиты	Номинальный ток, А	Номинальное напряжение, В	Упаковка, шт. инд. / коробка / транспорт.	Арт.
Выключатель двухклавишный	74x80x50	IP54	10	250	1 / 10 / 100	32.01.002.0601

Наименование	Габариты, мм	Степень защиты	Номинальный ток, А	Номинальное напряжение, В	Упаковка, шт. инд. / коробка / транспорт.	Арт.
Выключатель проходной одноклавишный	74x80x50	IP54	10	250	1 / 10 / 100	32.01.003.0601

Наименование	Габариты, мм	Степень защиты	Номинальный ток, А	Номинальное напряжение, В	Упаковка, шт. инд. / коробка / транспорт.	Арт.
Выключатель одноклавишный с подсветкой	74x80x50	IP54	10	250	1 / 10 / 100	32.01.008.0601

Наименование	Габариты, мм	Степень защиты	Номинальный ток, А	Номинальное напряжение, В	Упаковка, шт. инд. / коробка / транспорт.	Арт.
Выключатель проходной одноклавишный с подсветкой	74x80x50	IP54	10	250	1 / 10 / 100	32.01.009.0601

Наименование	Габариты, мм	Степень защиты	Номинальный ток, А	Номинальное напряжение, В	Упаковка, шт. инд. / коробка / транспорт.	Арт.
Кнопка звонка	74x80x50	IP54	10	250	1 / 10 / 100	32.01.012.0601

Наименование	Габариты, мм	Степень защиты	Номинальный ток, А	Номинальное напряжение, В	Упаковка, шт. инд. / коробка / транспорт.	Арт.
Кнопка звонка с подсветкой	74x80x50	IP54	10	250	1 / 10 / 100	32.01.014.0601

Наименование	Габариты, мм	Степень защиты	Номинальный ток, А	Номинальное напряжение, В	Упаковка, шт. инд. / коробка / транспорт.	Арт.
Выключатель проходной двухклавишный	74x80x50	IP54	10	250	1 / 10 / 100	32.01.017.0601

t.plast®

Пыле-влогозащищенная серия

Наименование	Габариты, мм	Степень защиты	Номинальный ток, А	Номинальное напряжение, В	Упаковка, шт. инд. / коробка / транспорт.	Арт.
Розетка с/з с крышкой	74x80x50	IP54	16	250	1 / 10 / 100	32.01.025.0601

Наименование	Габариты, мм	Степень защиты	Номинальный ток, А	Номинальное напряжение, В	Упаковка, шт. инд. / коробка / транспорт.	Арт.
Розетка телефонная RJ11 с крышкой	74x80x50	IP54			1 / 10 / 100	32.01.041.0601

Наименование	Габариты, мм	Степень защиты	Номинальный ток, А	Номинальное напряжение, В	Упаковка, шт. инд. / коробка / транспорт.	Арт.
Розетка TV конечная с крышкой	74x80x50	IP54			1 / 10 / 100	32.01.066.0601

Наименование	Габариты, мм	Степень защиты	Заземление	Номинальный ток, А	Номинальное напряжение, В	Упаковка, шт. инд. / коробка / транспорт.	Арт.
Блок из выключателя одноклавишного и розетки с/з с крышкой	134x80x50	IP54	⏚	10; 16	250	1 / 5 / 50	32.01.101.0601

Наименование	Габариты, мм	Степень защиты	Заземление	Номинальный ток, А	Номинальное напряжение, В	Упаковка, шт. инд. / коробка / транспорт.	Арт.
Блок из выключателя двухклавишного и розетки с/з с крышкой	134x80x50	IP54	⏚	10; 16	250	1 / 5 / 50	32.01.102.0601

Наименование	Габариты, мм	Степень защиты	Заземление	Номинальный ток, А	Номинальное напряжение, В	Упаковка, шт. инд. / коробка / транспорт.	Арт.
Блок из выключателя проходного одноклавишного и розетки с/з с крышкой	134x80x50	IP54	⏚	16	250	1 / 5 / 50	32.01.103.0601

Наименование	Габариты, мм	Степень защиты	Заземление	Номинальный ток, А	Номинальное напряжение, В	Упаковка, шт. инд. / коробка / транспорт.	Арт.
Блок из двух розеток с/з с крышкой	134x80x50	IP54	⏚	16	250	1 / 5 / 50	32.01.125.0601

Каталог электротехнической продукции |
Электроустановочные изделия бытового назначения

t.plast®

Содержание раздела

72-77 Серия «Camilya»

Применение

Серия «Camilya» включает в себя весь необходимый набор для оборудования квартир и офисов: выключатели, светорегуляторы, розетки силовые, информационные, телефонные, TV.
Лаконичный сдержанный дизайн серии позволяет органично

Преимущества

- Выключатели и розетки имеют глянцевую поверхность.
- Суппорт розеток и выключателей изготовлены из стали, защищенной от коррозии, что обеспечивает прочность и долговечность.
- Изделие можно крепить как на винты, так и на распорные лапки в различные типы установочных (монтажных) коробок.
- Распорные лапки сделаны из подкаленного листового железа толщиной 1,5 мм с цинковым покрытием.
- Для оптимизации хранения, ранспортировки и продаж разработана упаковка трех видов: индивидуальная, групповая, транспортная.

Серия "Camilya"

Наименование	Степень защиты	Упаковка, шт. инд. / коробка / транспорт.	Арт. / Цвет
Выключатель одноклавишный	IP20	1 / 10 / 100	43.04.001.0401 / белый 43.02.001.0201 / кремовый

Наименование	Степень защиты	Упаковка, шт. инд. / коробка / транспорт.	Арт. / Цвет
Выключатель двухклавишный	IP20	1 / 10 / 100	43.04.002.0401 / белый 43.02.002.0201 / кремовый

Наименование	Степень защиты	Упаковка, шт. инд. / коробка / транспорт.	Арт. / Цвет
Выключатель проходной одноклавишный	IP20	1 / 10 / 100	43.04.003.0401 / белый 43.02.003.0201 / кремовый

Наименование	Степень защиты	Упаковка, шт. инд. / коробка / транспорт.	Арт. / Цвет
Кнопка таймера	IP20	1 / 10 / 100	43.04.004.0401 / белый 43.02.004.0201 / кремовый

Наименование	Степень защиты	Упаковка, шт. инд. / коробка / транспорт.	Арт. / Цвет
Выключатель одноклавишный с подсветкой	IP20	1 / 10 / 100	43.04.008.0401 / белый 43.02.008.0201 / кремовый

Наименование	Степень защиты	Упаковка, шт. инд. / коробка / транспорт.	Арт. / Цвет
Выключатель проходной одноклавишный с подсветкой	IP20	1 / 10 / 100	43.04.009.0401 / белый 43.02.009.0201 / кремовый

Наименование	Степень защиты	Упаковка, шт. инд. / коробка / транспорт.	Арт. / Цвет
Кнопка звонка	IP20	1 / 10 / 100	43.04.012.0401 / белый 43.02.012.0201 / кремовый

Наименование	Степень защиты	Упаковка, шт. инд. / коробка / транспорт.	Арт. / Цвет
Кнопка таймера автомат	IP20	1 / 10 / 100	43.04.013.0401 / белый 43.02.013.0201 / кремовый

Серия "Camilya"

Наименование	Степень защиты	Упаковка, шт. инд. / коробка / транспорт.	Арт. / Цвет
Кнопка звонка с подсветкой	IP20	1 / 10 / 100	43.04.014.0401 / белый 43.02.014.0201 / кремовый

Наименование	Степень защиты	Упаковка, шт. инд. / коробка / транспорт.	Арт. / Цвет
Выключатель проходной двухклавишный	IP20	1 / 10 / 100	43.04.017.0401 / белый 43.02.017.0201 / кремовый

Наименование	Степень защиты	Упаковка, шт. инд. / коробка / транспорт.	Арт. / Цвет
Выключатель двухклавишный с подсветкой	IP20	1 / 10 / 100	43.04.021.0401 / белый 43.02.021.0201 / кремовый

Наименование	Степень защиты	Упаковка, шт. инд. / коробка / транспорт.	Арт. / Цвет
Розетка с/з с крышкой	IP20	1 / 10 / 100	43.04.025.0401 / белый 43.02.025.0201 / кремовый

Наименование	Степень защиты	Упаковка, шт. инд. / коробка / транспорт.	Арт. / Цвет
Розетка с/з с крышкой и защитными шторками	IP20	1 / 10 / 100	43.04.026.0401 / белый 43.02.026.0201 / кремовый

Наименование	Степень защиты	Упаковка, шт. инд. / коробка / транспорт.	Арт. / Цвет
Розетка с/з	IP20	1 / 10 / 100	43.04.027.0401 / белый 43.02.027.0201 / кремовый

Наименование	Степень защиты	Упаковка, шт. инд. / коробка / транспорт.	Арт. / Цвет
Розетка с/з с защитными шторками	IP20	1 / 10 / 100	43.04.028.0401 / белый 43.02.028.0201 / кремовый

Наименование	Степень защиты	Упаковка, шт. инд. / коробка / транспорт.	Арт. / Цвет
Розетка б/з	IP20	1 / 10 / 100	43.04.029.0401 / белый 43.02.029.0201 / кремовый

t.plast®

Серия "Camilya"

Наименование	Степень защиты	Упаковка, шт. инд. / коробка / транспорт.	Арт. / Цвет
Розетка б/з с защит-ными шторками	IP20	1 / 10 / 100	43.04.030.0401 / белый 43.02.030.0201 / кремовый

Наименование	Степень защиты	Упаковка, шт. инд. / коробка / транспорт.	Арт. / Цвет
Розетка двойная с/з	IP20	1 / 10 / 100	43.04.038.0401 / белый 43.02.038.0201 / кремовый

Наименование	Степень защиты	Упаковка, шт. инд. / коробка / транспорт.	Арт. / Цвет
Розетка двойная б/з	IP20	1 / 10 / 100	43.04.039.0401 / белый 43.02.039.0201 / кремовый

Наименование	Степень защиты	Упаковка, шт. инд. / коробка / транспорт.	Арт. / Цвет
Розетка телефонная RJ11	IP20	1 / 10 / 100	43.04.041.0400 / белый 43.02.041.0200 / кремовый

Наименование	Степень защиты	Упаковка, шт. инд. / коробка / транспорт.	Арт. / Цвет
Розетка телефонная RJ11 двойная	IP20	1 / 10 / 100	43.04.042.0400 / белый 43.02.042.0200 / кремовый

Наименование	Степень защиты	Упаковка, шт. инд. / коробка / транспорт.	Арт. / Цвет
Розетка компьютерная RJ45 CAT 5E + теле-фонная RJ11	IP20	1 / 10 / 100	43.04.043.0400 / белый 43.02.043.0200 / кремовый

Наименование	Степень защиты	Упаковка, шт. инд. / коробка / транспорт.	Арт. / Цвет
Розетка компьютерная RJ45 CAT 5E	IP20	1 / 10 / 100	43.04.051.0400 / белый 43.02.051.0200 / кремовый

Наименование	Степень защиты	Упаковка, шт. инд. / коробка / транспорт.	Арт. / Цвет
Розетка компьютерная RJ45 CAT 5E двойная	IP20	1 / 10 / 100	43.04.052.0400 / белый 43.02.052.0200 / кремовый

Серия "Camilya"

Наименование	Степень защиты	Упаковка, шт. инд. / коробка / транспорт.	Арт. / Цвет
Розетка двойная б/з	IP20	1 / 10 / 100	43.04.053.0400 / белый 43.02.053.0200 / кремовый

Наименование	Степень защиты	Упаковка, шт. инд. / коробка / транспорт.	Арт. / Цвет
Розетка TV (концевая)	IP20	1 / 10 / 100	43.04.066.0400 / белый 43.02.066.0200 / кремовый

Наименование	Степень защиты	Упаковка, шт. инд. / коробка / транспорт.	Арт. / Цвет
Розетка TV (проходная)	IP20	1 / 10 / 100	43.04.067.0400 / белый 43.02.067.0200 / кремовый

Наименование	Степень защиты	Упаковка, шт. инд. / коробка / транспорт.	Арт. / Цвет
Димер с подсветкой 600W	IP20	1 / 10 / 100	43.04.081.0400 / белый 43.02.081.0200 / кремовый

Наименование	Степень защиты	Упаковка, шт. инд. / коробка / транспорт.	Арт. / Цвет
Димер с подсветкой 1000W	IP20	1 / 10 / 100	43.04.082.0400 / белый 43.02.082.0200 / кремовый

Наименование	Кол-во секций	Упаковка, шт. инд. / коробка / транспорт	Арт. / Цвет
Рамки	2	1 / 18 / 18	27241.1220.04 / белый 27241.1220.02 / кремовый
	3	1 / 18 / 18	27241.1230.04 / белый 27241.1230.02 / кремовый
	4	1 / 18 / 18	27241.1240.04 / белый 27241.1240.02 / кремовый
	5	1 / 18 / 18	27241.1250.04 / белый 27241.1250.02 / кремовый
	6	1 / 18 / 18	27241.1260.04 / белый 27241.1260.02 / кремовый

Наименование	Цветовой код вставок
Цветные вставки	04 белый 02 кремовый

plast

t.plast®

Содержание раздела

81 Удлинители с/з
81 Удлинители с/з и выключателем
81 Удлинители б/з
82 Колодки с/з
82 Колодки с/з и выключателем
83 Колодки б/з

Применение

Предназначены для использования в быту, офисе, в загородном доме для подключения всевозможных электроприборов различного назначения (бытовая техника, промышленные инструменты и т.д.). Различные варианты исполнения розеток и вилок (плоская или круглая, с заземлением или без заземления) и в количестве от 2 до 6 розеток позволяют подключать электроприборы любой марки мощностью до 3500 Вт.

Преимущества

- Корпус изготовлен из электробезопасной, самозатухающей пластмассы. Не темнеет от времени, не выгорает на свету, не трескается и не колется при механических воздействиях.
- Конструкция розеток с заземляющими контактами позволяет подключать устройства с круглыми и плоскими вилками.
- Шнуры удлинителей имеют нерастрескивающуюся оболочку с двойной изоляцией, стойкой к деформации при температурах до +70 °С.
- Жилы шнуров медные, многопроволочные, что обеспечивает повышенную гибкость.
- Наличие выключателя позволяет отключить электро-приборы, не вынимая вилки из штепсельной розетки.

NEC

Удлинители с/з

Кол-во гнезд	Длина провода	Цвет	Кол-во полюсов	Номинальный ток, А	Номинальное напряжение, В	Упаковка, шт. инд. / транспорт.	Арт.
2	2 м	белый	2P+E	10/16	250	1 / 14	32.75.221.0402
2	3 м	белый	2P+E	10/16	250	1 / 14	32.75.221.0403
2	5 м	белый	2P+E	10/16	250	1 / 12	32.75.221.0405

Кол-во гнезд	Длина провода	Цвет	Кол-во полюсов	Номинальный ток, А	Номинальное напряжение, В	Упаковка, шт. инд. / транспорт.	Арт.
3	2 м	белый	2P+E	10/16	250	1 / 12	32.75.321.0402
3	3 м	белый	2P+E	10/16	250	1 / 12	32.75.321.0403
3	5 м	белый	2P+E	10/16	250	1 / 12	32.75.321.0405

Кол-во гнезд	Длина провода	Цвет	Кол-во полюсов	Номинальный ток, А	Номинальное напряжение, В	Упаковка, шт. инд. / транспорт.	Арт.
4	2 м	белый	2P+E	10/16	250	1 / 12	32.75.421.0402
4	3 м	белый	2P+E	10/16	250	1 / 12	32.75.421.0403
4	5 м	белый	2P+E	10/16	250	1 / 10	32.75.421.0405

Кол-во гнезд	Длина провода	Цвет	Кол-во полюсов	Номинальный ток, А	Номинальное напряжение, В	Упаковка, шт. инд. / транспорт.	Арт.
6	2 м	белый	2P+E	10/16	250	1 / 10	32.75.621.0402
6	3 м	белый	2P+E	10/16	250	1 / 10	32.75.621.0403
6	5 м	белый	2P+E	10/16	250	1 / 8	32.75.621.0405

Удлинители с/з и выключателем

Кол-во гнезд	Длина провода	Цвет	Кол-во полюсов	Номинальный ток, А	Номинальное напряжение, В	Упаковка, шт. инд. / транспорт.	Арт.
4	2 м	белый	2P+E	10/16	250	1 / 12	32.75.411.0402
4	3 м	белый	2P+E	10/16	250	1 / 12	32.75.411.0403
4	5 м	белый	2P+E	10/16	250	1 / 10	32.75.411.0405

Кол-во гнезд	Длина провода	Цвет	Кол-во полюсов	Номинальный ток, А	Номинальное напряжение, В	Упаковка, шт. инд. / транспорт.	Арт.
6	2 м	белый	2P+E	10/16	250	1 / 10	32.75.611.0402
6	3 м	белый	2P+E	10/16	250	1 / 10	32.75.611.0403
6	5 м	белый	2P+E	10/16	250	1 / 8	32.75.611.0405

Удлинители б/з

Кол-во гнезд	Длина провода	Цвет	Кол-во полюсов	Номинальный ток, А	Номинальное напряжение, В	Упаковка, шт. инд. / транспорт.	Арт.
2	2 м	белый	2P	10/16	250	1 / 18	32.75.220.0402
2	3 м	белый	2P	10/16	250	1 / 15	32.75.220.0403
2	5 м	белый	2P	10/16	250	1 / 15	32.75.220.0405

Удлинители б/з

Кол-во гнезд	Длина провода	Цвет	Кол-во полюсов	Номинальный ток, А	Номинальное напряжение, В	Упаковка, шт. инд. / транспорт.	Арт.
3	2	белый	2P	10/16	250	1 / 18	32.75.320.0402
3	3	белый	2P	10/16	250	1 / 15	32.75.320.0403
3	5	белый	2P	10/16	250	1 / 14	32.75.320.0405

Кол-во гнезд	Длина провода	Цвет	Кол-во полюсов	Номинальный ток, А	Номинальное напряжение, В	Упаковка, шт. инд. / транспорт.	Арт.
4	2	белый	2P	10/16	250	1 / 18	32.75.420.0402
4	3	белый	2P	10/16	250	1 / 15	32.75.420.0403
4	5	белый	2P	10/16	250	1 / 12	32.75.420.0405

Колодки с/з

Кол-во гнезд	Цвет	Кол-во полюсов	Номинальный ток, А	Номинальное напряжение, В	Упаковка, шт. инд. / транспорт.	Арт.
2	белый	2P+E	10/16	250	1 / 32	32.75.221.0400

Кол-во гнезд	Цвет	Кол-во полюсов	Номинальный ток, А	Номинальное напряжение, В	Упаковка, шт. инд. / транспорт.	Арт.
3	белый	2P+E	10/16	250	1 / 25	32.75.321.0400

Кол-во гнезд	Цвет	Кол-во полюсов	Номинальный ток, А	Номинальное напряжение, В	Упаковка, шт. инд. / транспорт.	Арт.
4	белый	2P+E	10/16	250	1 / 20	32.75.421.0400

Кол-во гнезд	Цвет	Кол-во полюсов	Номинальный ток, А	Номинальное напряжение, В	Упаковка, шт. инд. / транспорт.	Арт.
6	белый	2P+E	10/16	250	1 / 16	32.75.621.0400

Колодки с/з и выключателем

Кол-во гнезд	Цвет	Кол-во полюсов	Номинальный ток, А	Номинальное напряжение, В	Упаковка, шт. инд. / транспорт.	Арт.
4	белый	2P+E	10/16	250	1 / 20	32.75.411.0400

Колодки с/з и выключателем

Кол-во гнезд	Цвет	Кол-во полюсов	Номинальный ток, А	Номинальное напряжение, В	Упаковка, шт. инд. / транспорт.	Арт.
4	белый	2P+E	10/16	250	1 / 20	32.75.611.0400

Колодки б/з

Кол-во гнезд	Цвет	Кол-во полюсов	Номинальный ток, А	Номинальное напряжение, В	Упаковка, шт. инд. / транспорт.	Арт.
2	белый	2P	10/16	250	1 / 40	32.75.220.0400

Кол-во гнезд	Цвет	Кол-во полюсов	Номинальный ток, А	Номинальное напряжение, В	Упаковка, шт. инд. / транспорт.	Арт.
3	белый	2P	10/16	250	1 / 36	32.75.320.0400

Кол-во гнезд	Цвет	Кол-во полюсов	Номинальный ток, А	Номинальное напряжение, В	Упаковка, шт. инд. / транспорт.	Арт.
4	белый	2P	10/16	250	1 / 24	32.75.420.0400

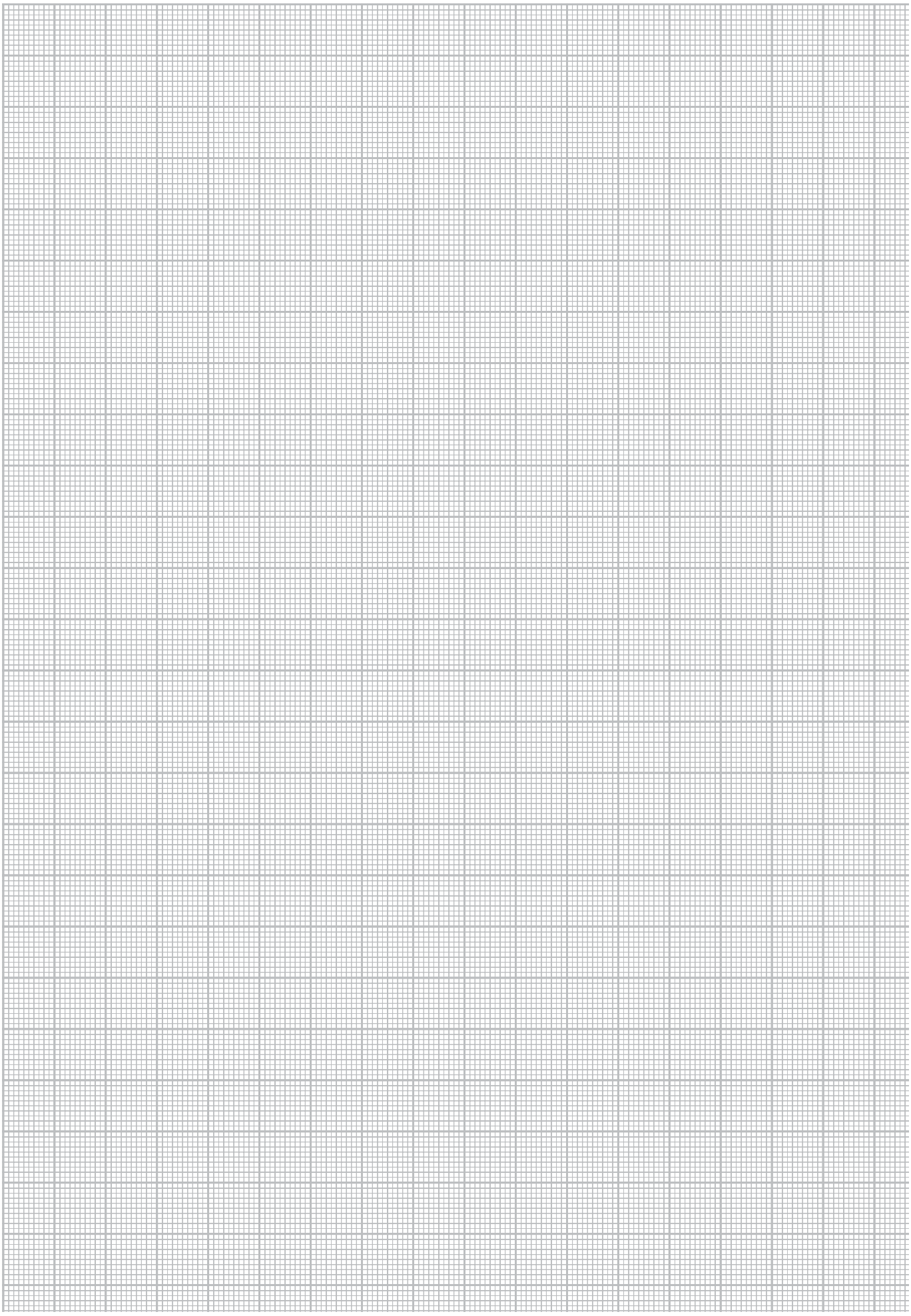

t.plast®

За консультацией и приобретением продукции
просим обращаться:

+7 495 783 5214 | www.tplast.org